(19)中华人民共和国国家知识产权局

(12)实用新型专利

(10)授权公告号 CN 209252985 U
(45)授权公告日 2019.08.16

(21)申请号 201820184444.9

(22)申请日 2018.02.02

(73)专利权人 上海市第五人民医院
地址 200240 上海市闵行区鹤庆路801号

(72)发明人 高斌

(74)专利代理机构 上海容慧专利代理事务所（普通合伙）31287
代理人 于晓菁

(51)Int.Cl.
A61B 17/04(2006.01)
A61B 17/34(2006.01)
A61B 17/94(2006.01)

权利要求书1页 说明书3页 附图2页

(54)实用新型名称

腹腔镜手术用套管穿刺钩针

(57)摘要

本实用新型技术方案公开了一种腹腔镜手术用套管穿刺钩针，包括套管，所述套管为圆柱体中空结构；内芯，所述内芯可活动地设置于所述套管的中空结构中；手柄，所述手柄可拆卸地与所述套管连接，且所述内芯贯穿所述手柄，其中，所述内芯的一端为针头，且靠近所述针头处开设有勾槽；本实用新型通过手柄、套管、内芯的组合，内芯的勾槽隐藏在套管中，实现了单孔结扎的目的，同时又避免了穿刺过程可能对输精管、精索血管的损伤；即减少了损伤，又缩短了手术时间。

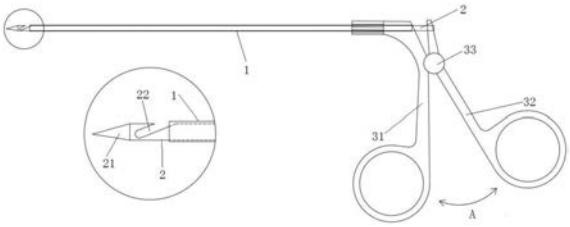

CN 209252985 U

1.一种腹腔镜手术用套管穿刺钩针,其特征在于,包括,

套管,所述套管为圆柱体中空结构;

内芯,所述内芯可活动地设置于所述套管的中空结构中;

手柄,所述手柄可拆卸地与所述套管连接,且所述内芯贯穿所述手柄,其中,

所述内芯的一端为针头,且靠近所述针头处开设有勾槽。

2.根据权利要求1所述的腹腔镜手术用套管穿刺钩针,其特征在于,所述手柄包括固定件与活动件,所述固定件与所述活动件交叉安装并可相互旋转地通过销轴铰接。

3.根据权利要求2所述的腹腔镜手术用套管穿刺钩针,其特征在于,所述固定件具有安装所述套管的安装槽,所述安装槽为通槽。

4.根据权利要求3所述的腹腔镜手术用套管穿刺钩针,其特征在于,所述活动件于所述固定件的同一侧具有用于卡设所述内芯的卡槽,所述内芯相对于所述针头的另一端具有环槽,所述环槽卡设于所述卡槽中。

5.根据权利要求4所述的腹腔镜手术用套管穿刺钩针,其特征在于,所述活动件以所述销轴为圆心绕所述固定件作往复弧形运动,且所述卡槽靠近或远离所述安装槽。

6.根据权利要求5所述的腹腔镜手术用套管穿刺钩针,其特征在于,所述活动件的卡槽卡设住所述内芯,并带动所述内芯于所述套管中往复移动。

7.根据权利要求6所述的腹腔镜手术用套管穿刺钩针,其特征在于,所述内芯的长度大于所述套管的长度。

8.根据权利要求7所述的腹腔镜手术用套管穿刺钩针,其特征在于,所述套管长15cm、直径1mm;所述内芯长16cm、直径0.9mm;所述针头长5mm;所述勾槽深5mm。

9.根据权利要求8所述的腹腔镜手术用套管穿刺钩针,其特征在于,所述勾槽与所述内芯轴向方向所在的水平面倾斜。

10.根据权利要求2所述的腹腔镜手术用套管穿刺钩针,其特征在于,所述固定件、所述活动件均具有用于握持的扣环。

腹腔镜手术用套管穿刺钩针

技术领域

[0001] 本实用新型涉及医疗器具技术领域，尤其是涉及一种腹腔镜手术用套管穿刺钩针。

背景技术

[0002] 现有腹腔镜手术技术中的缝扎或结扎操作(例如腹腔镜下小儿疝高位结扎术、腹腔镜下腹壁疝修补术)，需要在患者腹壁做两次穿刺进行进出缝线实现结扎，这种操作对患者的损伤较大，且双孔结扎术耗费的手术时间较长，术后恢复较慢。

实用新型内容

[0003] 本实用新型解决的技术问题是现有技术的双孔结扎术对患者损伤较大，手术时间长，术后恢复较慢。

[0004] 为解决上述的技术问题，本实用新型技术方案提供一种腹腔镜手术用套管穿刺钩针，其中，包括，

[0005] 套管，所述套管为圆柱体中空结构；

[0006] 内芯，所述内芯可活动地设置于所述套管的中空结构中；

[0007] 手柄，所述手柄可拆卸地与所述套管连接，且所述内芯贯穿所述手柄，其中，

[0008] 所述内芯的一端为针头，且靠近所述针头处开设有勾槽。

[0009] 可选的，所述手柄包括固定件与活动件，所述固定件与所述活动件交叉安装并可相互旋转地通过销轴铰接。

[0010] 可选的，所述固定件具有安装所述套管的安装槽，所述安装槽为通槽。

[0011] 可选的，所述活动件于所述固定件的同一侧具有用于卡设所述内芯的卡槽，所述内芯相对于所述针头的另一端具有环槽，所述环槽卡设于所述卡槽中。

[0012] 可选的，所述活动件以所述销轴为圆心绕所述固定件作往复弧形运动，且所述卡槽靠近或远离所述安装槽。

[0013] 可选的，所述活动件的卡槽卡设住所述内芯，并带动所述内芯于所述套管中往复移动。

[0014] 可选的，所述内芯的长度大于所述套管的长度。

[0015] 可选的，所述套管长15cm、直径1mm；所述内芯长16cm、直径0.9mm；所述针头长5mm；所述勾槽深5mm。

[0016] 可选的，所述勾槽与所述内芯轴向方向所在的水平面倾斜。

[0017] 可选的，所述固定件、所述活动件均具有用于握持的扣环。

[0018] 本实用新型技术方案的有益效果是：

[0019] 本实用新型通过手柄、套管、内芯的组合，内芯的勾槽隐藏在套管中，实现了单孔结扎的目的，同时又避免了穿刺过程可能对输精管、精索血管的损伤；即减少了损伤，又缩短了手术时间。

附图说明

[0020] 图1为本实用新型实施例中腹腔镜手术用套管穿刺钩针的爆炸图；

[0021] 图2为本实用新型实施例中内芯勾槽隐藏在套管中时套管穿刺钩针的结构示意图；

[0022] 图3为本实用新型实施例中内芯勾槽露出套管时套管穿刺钩针的结构示意图。

具体实施方式：

[0023] 下面结合附图和具体实施例对本实用新型作进一步说明，但不作为本实用新型的限定。

[0024] 在本实用新型的描述中，需要理解的是，术语“中心”、“纵向”、“横向”、“长度”、“宽度”、“厚度”、“上”、“下”、“前”、“后”、“左”、“右”、“竖直”、“水平”、“顶”、“底”“内”、“外”、“顺时针”、“逆时针”等指示的方位或位置关系为基于附图所示的方位或位置关系，仅是为了便于描述本实用新型和简化描述，而不是指示或暗示所指的装置或元件必须具有特定的方位、以特定的方位构造和操作，因此不能理解为对本实用新型的限制。

[0025] 在本实用新型中，除非另有明确的规定和限定，术语“安装”、“相连”、“连接”、“固定”等术语应做广义理解，例如，可以是固定连接，也可以是可拆卸连接，或一体地连接；可以是机械连接，也可以是电连接；可以是直接相连，也可以通过中间媒介间接相连，可以是两个元件内部的连通。对于本领域的普通技术人员而言，可以根据具体情况理解上述术语在本实用新型中的具体含义。

[0026] 请参见图1至图3所示，示出了一种实施例的腹腔镜手术用套管穿刺钩针，其中，包括套管1，套管1为圆柱体中空结构；内芯2，内芯2可活动地设置于套管1的中空结构中；手柄3，手柄3可拆卸地与套管1连接，且内芯2贯穿手柄1，内芯2的一端为针头21，且靠近针头21处开设有勾槽22。

[0027] 本实施例中，手柄3包括固定件31与活动件32，固定件31与活动件32交叉安装并可相互旋转地通过销轴33铰接，旋转方向如图2和图3中A方向所示。

[0028] 本实施例中，固定件31具有安装套管1的安装槽311，安装槽311为通槽。

[0029] 本实施例中，活动件32于固定件31的同一侧具有用于卡设内芯2的卡槽321，内芯2相对于针头21的另一端具有环槽23，环槽23卡设于卡槽321中。

[0030] 本实施例中，活动件32以销轴33为圆心绕固定件31作往复弧形运动，且卡槽321靠近或远离安装槽311。

[0031] 本实施例中，活动件32的卡槽321卡设住内芯2，并带动内芯2于套管1中往复移动。

[0032] 本实施例中，内芯2的长度大于套管1的长度，套管1长15cm、直径1mm；内芯2长16cm、直径0.9mm；针头21长5mm；勾槽22深5mm。

[0033] 本实施例中，勾槽22与内芯2轴向方向所在的水平面倾斜，固定件31、活动件32均具有用于握持的扣环34。

[0034] 本实施例中，具体的，内芯2插入套管1的安装槽311中，优选的，安装槽311外配设有螺母312，当内芯2插入安装槽311中后，通过旋紧螺母312达到紧固套管1的目的。内芯2在套管1中可伸缩地活动，实现内芯2的勾槽22的隐藏或露出，内芯2的环槽23卡设在活动件32的卡槽321中。活动件32的卡槽321一端通过销轴33绕固定件31的安装槽311作来回弧形移

动，卡槽321与安装槽311靠近或远离，同步的实现内芯2勾槽22的露出或隐藏。当卡槽321远离安装槽311时，内芯2勾槽22隐藏于套管1中(如图2所示)；当卡槽321靠近安装槽311时，内芯2勾槽22露出套管1(如图3所示)。当勾槽22露出套管1时，可以实现钩住缝线并将缝线拉扯处套管的目的。

[0035] 通过以下说明进一步的认识本实用新型的特性及功能，

[0036] 本实施例中还公开了一种腹腔镜手术用套管穿刺钩针的操作方法。

[0037] 首先使用套管穿刺勾针(套管1+内芯2)经皮肤刺入内环口处疝囊颈部的外侧壁和后壁，穿过内环口的外半周腹膜，退出套管针的内芯2。

[0038] 接着保留套管1，建立通入腹腔的通道，经套管1将缝线(未示出)送入腹腔内，保留缝线的头端在腹腔内，尾端在体外。

[0039] 然后退出套管1，重新和内芯2组装后，将套管穿刺勾针(套管1+内芯2)再次经原针眼刺入，穿过内环口的内侧壁及后壁，缝合内环口的内半周腹膜，并将留在缝线的头端通过内芯2的勾槽22钩起。

[0040] 最后退出内芯2，将缝线带出体外，提起线的两端打外科结，使内环口呈荷包缝合关闭，线结埋于针眼的皮下。

[0041] 借助本实施例的穿刺针，可以轻松通过单孔完成过去需要双孔完成的腹腔镜下小儿疝高位结扎术，缩短术者学习曲线，提高技术成功率。既减少损伤，又缩短了手术时间，术后恢复快，效果好。套管针在穿刺时，仅露出头端的钝头，勾针隐藏于套管内，避免了穿刺过程中对输精管、精索血管的损伤。

[0042] 以上仅为本实用新型较佳的实施例，并非因此限制本实用新型的实施方式及保护范围，对于本领域技术人员而言，应当能够意识到凡运用本实用新型说明书及图示内容所作出的等同替换和显而易见的变化所得到的方案，均应当包含在本实用新型的保护范围内。

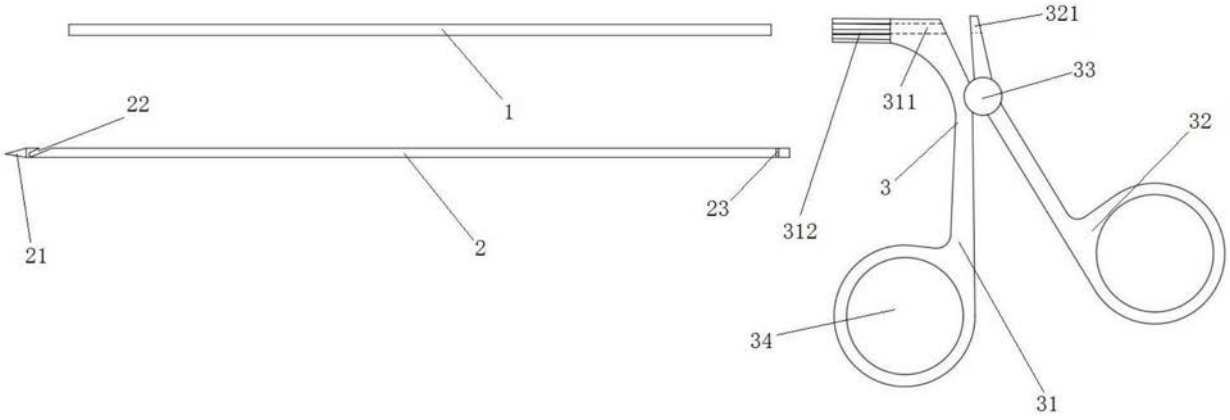

图1

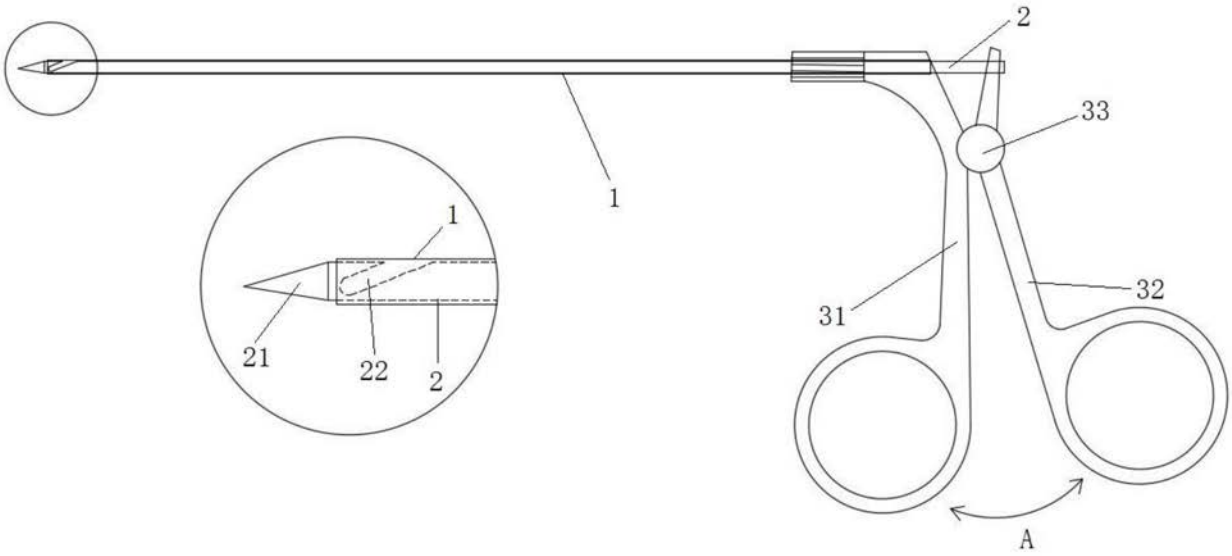

图2

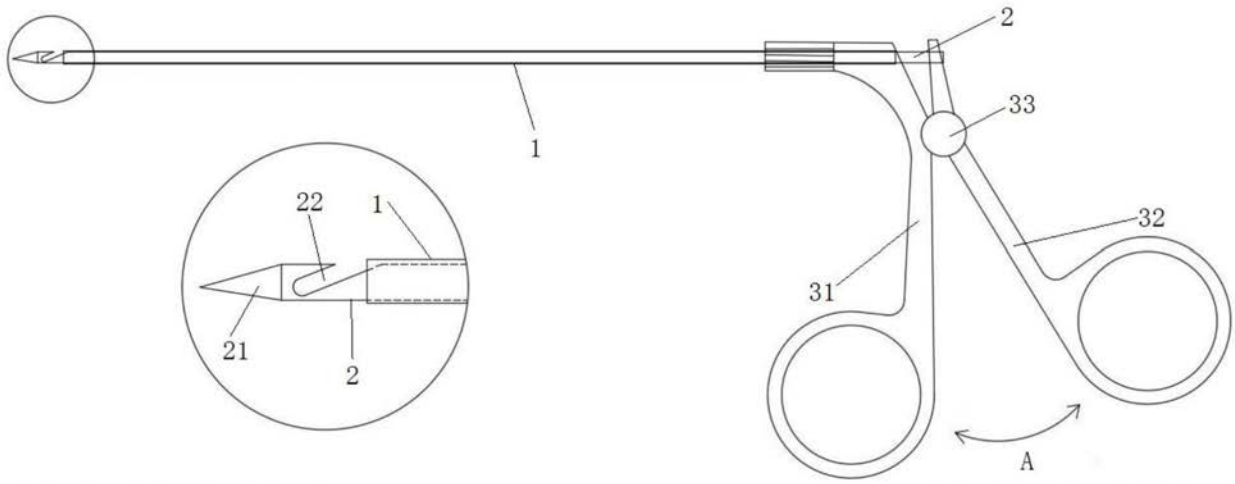

图3

专利名称(译)	腹腔镜手术用套管穿刺钩针		
公开(公告)号	CN209252985U	公开(公告)日	2019-08-16
申请号	CN201820184444.9	申请日	2018-02-02
[标]申请(专利权)人(译)	上海市第五人民医院		
申请(专利权)人(译)	上海市第五人民医院		
当前申请(专利权)人(译)	上海市第五人民医院		
[标]发明人	高斌		
发明人	高斌		
IPC分类号	A61B17/04 A61B17/34 A61B17/94		
代理人(译)	于晓菁		
外部链接	Espacenet SIPO		

摘要(译)
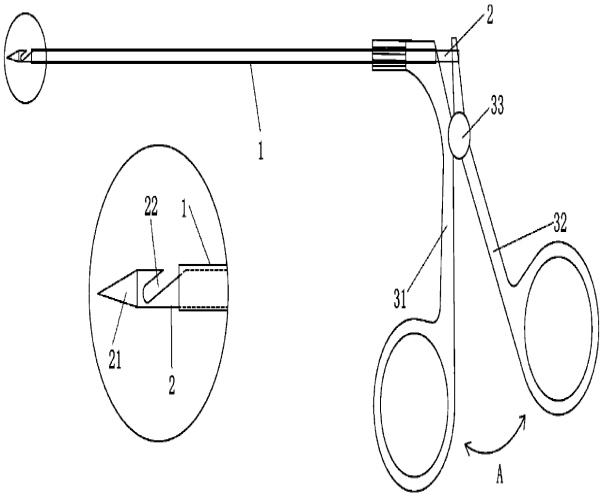
本实用新型技术方案公开了一种腹腔镜手术用套管穿刺钩针，包括套管，所述套管为圆柱体中空结构；内芯，所述内芯可活动地设置于所述套管的中空结构中；手柄，所述手柄可拆卸地与所述套管连接，且所述内芯贯穿所述手柄，其中，所述内芯的一端为针头，且靠近所述针头处开设有勾槽；本实用新型通过手柄、套管、内芯的组合，内芯的勾槽隐藏在套管中，实现了单孔结扎的目的，同时又避免了穿刺过程可能对输精管、精索血管的损伤；即减少了损伤，又缩短了手术时间。