(19) 대한민국특허청(KR)
(12) 등록특허공보(B1)

(45) 공고일자 2009년10월27일
(11) 등록번호 10-0923717
(24) 등록일자 2009년10월20일

(51) Int. Cl.
A61B 8/00 (2006.01) *A61B 5/055* (2006.01)
(21) 출원번호 10-2004-7021198
(22) 출원일자 2002년06월25일
심사청구일자 2007년06월20일
(85) 번역문제출일자 2004년12월24일
(65) 공개번호 10-2005-0019795
(43) 공개일자 2005년03월03일
(86) 국제출원번호 PCT/IL2002/000510
(87) 국제공개번호 WO 2004/000116
국제공개일자 2003년12월31일
(56) 선행기술조사문헌
US05507790 A1
전체 청구항 수 : 총 20 항

(73) 특허권자
울트라세이프 인코포레이티드
이스라엘, 69710 텔아비브, 하차얄, 라맷 3층 하바젤 스트리트 30
(72) 발명자
에셀요람
이스라엘 69355 텔아비브 키수핌 스트리트 38
쿠쉬쿨레이레오니드
이스라엘 76201 레호보트 에스라 스트리트 10
(뒷면에 계속)
(74) 대리인
김정욱, 박종혁, 송봉식, 정삼영

심사관 : 박미정

(54) 신체 미용에 유용한 디바이스 및 방법

(57) 요 약

셀룰라이트 및 지방에서의 아포프토시스의 유도 및 용해를 위한 방법 및 시스템은 타겟 볼륨이 셀룰라이트 및 지방을 함유하는 영역내의 다수의 타겟 볼륨에 초음파 에너지를 지향시키는 단계를 포함하여, 타겟 볼륨내의 셀룰라이트 및 지방내의 아포프토시스를 선택적으로 유도하거나 용해하고 타겟 볼륨내의 셀룰라이트가 아닌 조직 및 지방이 아닌 조직에서의 아포프토시스를 일반적으로 유도하거나 용해하지 않고 신체의 이동에도 불구하고 다수의 타겟 볼륨의 컴퓨터 추적을 제공한다.

대 표 도

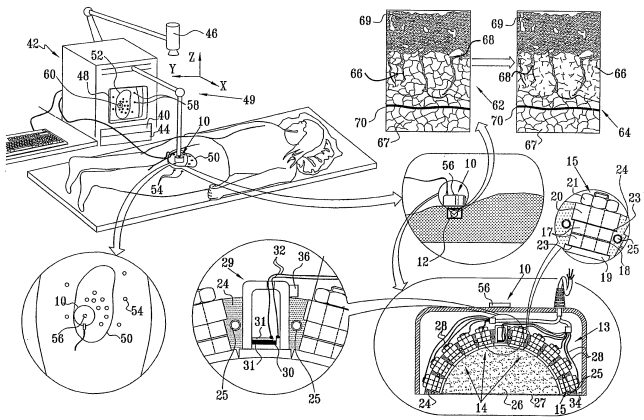

(72) 발명자

스베르드릭아리엘

이스라엘 62492 텔아비브 시몬 하타시 스트리트 39

비츠누델일리아

이스라엘 40500 에벤 예후다 하아쯔마우트 스트리트 79

특허청구의 범위

청구항 1

셀룰라이트를 용해시키는 방법에 있어서,

셀룰라이트를 함유하는 신체의 영역내의 타겟 볼륨으로, 포커싱된 초음파 에너지를 지향시키는(directing) 단계; 및

상기 타겟 볼륨내의 셀룰라이트가 아닌 조직을 용해시키지 않으면서 상기 타겟 볼륨내의 상기 셀룰라이트를 선택적으로 용해시키도록, 상기 포커싱된 초음파 에너지를 변조시키는 단계를 포함하는 것을 특징으로 하는 방법.

청구항 2

제1 항에 있어서, 포커싱된 초음파 에너지를 상기 타겟 볼륨으로 지향시키는 상기 단계는 상기 타겟 볼륨의 외부에 있는 조직의 용해를 방지하는 것을 특징으로 하는 방법.

청구항 3

제1 항 또는 제2 항에 있어서,

포커싱된 초음파 에너지를 상기 타겟 볼륨으로 지향시키는 상기 단계와 동시에 적어도 부분적으로 상기 영역을 초음파 이미징하는 단계를 더 포함하는 것을 특징으로 하는 방법.

청구항 4

제1 항에 있어서, 상기 지향시키는 단계는 상기 포커싱된 초음파 에너지를 상기 타겟 볼륨에 지향시키기 위해 상기 신체에 대해 적어도 하나의 초음파 변환기를 위치지정하는 단계를 포함하는 것을 특징으로 하는 방법.

청구항 5

제 1 항에 있어서, 상기 지향시키는 단계는 상기 포커싱된 초음파 에너지를 상기 타겟 볼륨에 지향시키기 위해 적어도 하나의 초음파 변환기의 포커스를 변동시키는 단계를 포함하는 것을 특징으로 하는 방법.

청구항 6

제5 항에 있어서, 포커스를 변동시키는 상기 단계는 상기 타겟 볼륨의 체적을 변화시키는 단계를 포함하는 것을 특징으로 하는 방법.

청구항 7

제5 항에 있어서, 포커스를 변동시키는 상기 단계는 적어도 하나의 초음파 변환기로부터 상기 타겟 볼륨의 거리를 변화시키는 단계를 포함하는 것을 특징으로 하는 방법.

청구항 8

제1 항에 있어서, 상기 타겟 볼륨에 인접한 상기 신체의 외부표면에 연결된 초음파 에너지를 센싱하는 단계를 더 포함하는 것을 특징으로 하는 방법.

청구항 9

제1 항에 있어서, 상기 타겟 볼륨에서의 공동화를 센싱하는 단계를 더 포함하는 것을 특징으로 하는 방법.

청구항 10

제 1 항에 있어서, 상기 지향시키는 단계는 신체의 외부에 위치된 초음파 변환기로부터 발생하는 것을 특징으로 하는 방법.

청구항 11

제 1 항에 있어서, 상기 지향시키는 단계는 진피와 근막에 의해 경계를 이룬 타겟 볼륨에 발생하는 것을 특징으

로 하는 방법.

청구항 12

제 1 항에 있어서, 상기 초음파 에너지는 50 KHz 내지 1000 KHz 범위의 주파수를 갖는 것을 특징으로 하는 방법.

청구항 13

제 1 항에 있어서, 상기 초음파 에너지는 100 KHz 내지 500 KHz 범위의 주파수를 갖는 것을 특징으로 하는 방법.

청구항 14

제1 항에 있어서, 상기 초음파 에너지는 150 KHz 내지 300 KHz 범위의 주파수를 갖는 것을 특징으로 하는 방법.

청구항 15

제1 항에 있어서, 상기 변조시키는 단계는 1:2 내지 1:50 사이의 듀티 사이클을 제공하는 것을 특징으로 하는 방법.

청구항 16

제1 항에 있어서, 상기 변조시키는 단계는 1:5 내지 1:30 사이의 듀티 사이클을 제공하는 것을 특징으로 하는 방법.

청구항 17

제1 항에 있어서, 상기 변조시키는 단계는 1:10 내지 1:20 사이의 듀티 사이클을 제공하는 것을 특징으로 하는 방법.

청구항 18

삭제

청구항 19

삭제

청구항 20

삭제

청구항 21

삭제

청구항 22

셀룰라이트를 용해시키는 방법에 있어서,

셀룰라이트가 아닌 조직을 용해시키지 않으면서 셀룰라이트를 선택적으로 용해시키는 초음파 에너지를, 신체의 외부에 있는 소스에서 발생시키는 단계; 및

셀룰라이트를 함유하는 상기 신체의 영역내의 타겟 볼륨으로, 상기 신체의 외부에 있는 상기 소스로부터 상기 초음파 에너지를 지향시키는 단계를 포함하는 것을 특징으로 하는 방법.

청구항 23

제22 항에 있어서, 초음파 에너지를 지향시키는 상기 단계는 상기 타겟 볼륨의 외부에 있는 조직의 용해를 방지하는 것을 특징으로 하는 방법.

청구항 24

삭제

청구항 25

삭제

청구항 26

삭제

청구항 27

삭제

청구항 28

삭제

청구항 29

삭제

청구항 30

삭제

청구항 31

삭제

청구항 32

삭제

청구항 33

삭제

청구항 34

삭제

청구항 35

삭제

청구항 36

삭제

청구항 37

삭제

청구항 38

삭제

청구항 39

삭제

청구항 40

삭제

청구항 41

셀룰라이트를 용해시키는 방법에 있어서,

신체상의 공간 지시를 검출하는 것에 의해 적어도 부분적으로 상기 신체내의 한 영역을 정의하는 단계; 및

복수의 타겟 볼륨내의 셀룰라이트가 아닌 조직을 용해시키지 않으면서 상기 타겟 볼륨들 내의 셀룰라이트를 선택적으로 용해시키기 위해, 상기 영역내에 셀룰라이트를 함유하는 상기 타겟 볼륨들로 초음파 에너지를 지향시키는 단계를 포함하는 것을 특징으로 하는 방법.

청구항 42

삭제

청구항 43

삭제

청구항 44

삭제

청구항 45

삭제

청구항 46

삭제

청구항 47

삭제

청구항 48

삭제

청구항 49

삭제

청구항 50

삭제

청구항 51

삭제

청구항 52

삭제

청구항 53

삭제

청구항 54

삭제

청구항 55

삭제

청구항 56

삭제

청구항 57

삭제

청구항 58

삭제

청구항 59

삭제

청구항 60

삭제

청구항 61

삭제

청구항 62

삭제

청구항 63

삭제

청구항 64

삭제

청구항 65

삭제

청구항 66

삭제

청구항 67

삭제

청구항 68

삭제

청구항 69

삭제

청구항 70

삭제

청구항 71

삭제

청구항 72

삭제

청구항 73

삭제

청구항 74

삭제

청구항 75

삭제

청구항 76

삭제

청구항 77

삭제

청구항 78

삭제

청구항 79

삭제

청구항 80

삭제

청구항 81

삭제

청구항 82

삭제

청구항 83

삭제

청구항 84

삭제

청구항 85

삭제

청구항 86

삭제

청구항 87

삭제

청구항 88

삭제

청구항 89

삭제

청구항 90

삭제

청구항 91

삭제

청구항 92

삭제

청구항 93

삭제

청구항 94

삭제

청구항 95

삭제

청구항 96

삭제

청구항 97

삭제

청구항 98

삭제

청구항 99

삭제

청구항 100

삭제

청구항 101

삭제

청구항 102

삭제

청구항 103

삭제

청구항 104

삭제

청구항 105

삭제

청구항 106

삭제

청구항 107

삭제

청구항 108

삭제

청구항 109

삭제

청구항 110

삭제

청구항 111

삭제

청구항 112

삭제

청구항 113

삭제

청구항 114

삭제

청구항 115

삭제

청구항 116

삭제

청구항 117

삭제

청구항 118

삭제

청구항 119

삭제

청구항 120

삭제

청구항 121

삭제

청구항 122

삭제

청구항 123

삭제

청구항 124

삭제

청구항 125

삭제

청구항 126

삭제

청구항 127

삭제

청구항 128

삭제

청구항 129

삭제

청구항 130

삭제

청구항 131

삭제

청구항 132

삭제

청구항 133

삭제

청구항 134

삭제

청구항 135

삭제

청구항 136

삭제

청구항 137

삭제

청구항 138

삭제

청구항 139

삭제

청구항 140

삭제

청구항 141

삭제

청구항 142

삭제

청구항 143

삭제

청구항 144

삭제

청구항 145

삭제

청구항 146

삭제

청구항 147

삭제

청구항 148

삭제

청구항 149

삭제

청구항 150

삭제

청구항 151

삭제

청구항 152

삭제

청구항 153

삭제

청구항 154

삭제

청구항 155

삭제

청구항 156

삭제

청구항 157

삭제

청구항 158

삭제

청구항 159

삭제

청구항 160

삭제

청구항 161

삭제

청구항 162

삭제

청구항 163

삭제

청구항 164

삭제

청구항 165

삭제

청구항 166

삭제

청구항 167

삭제

청구항 168

삭제

청구항 169

삭제

청구항 170

삭제

청구항 171

삭제

청구항 172

삭제

청구항 173

삭제

청구항 174

삭제

청구항 175

삭제

청구항 176

삭제

청구항 177

삭제

청구항 178

삭제

청구항 179

삭제

청구항 180

삭제

청구항 181

삭제

청구항 182

삭제

청구항 183

삭제

청구항 184

삭제

청구항 185

삭제

청구항 186

삭제

청구항 187

삭제

청구항 188

삭제

청구항 189

삭제

청구항 190

삭제

청구항 191

삭제

청구항 192

삭제

청구항 193

삭제

청구항 194

삭제

청구항 195

삭제

청구항 196

삭제

청구항 197

삭제

청구항 198

삭제

청구항 199

삭제

청구항 200

삭제

청구항 201

삭제

청구항 202

삭제

청구항 203

삭제

청구항 204

삭제

청구항 205

삭제

청구항 206

삭제

청구항 207

삭제

청구항 208

삭제

청구항 209

삭제

청구항 210

삭제

청구항 211

삭제

청구항 212

삭제

청구항 213

삭제

청구항 214

삭제

청구항 215

삭제

청구항 216

삭제

청구항 217

삭제

청구항 218

삭제

청구항 219

삭제

청구항 220

삭제

청구항 221

삭제

청구항 222

삭제

청구항 223

삭제

청구항 224

삭제

청구항 225

삭제

청구항 226

삭제

청구항 227

삭제

청구항 228

삭제

청구항 229

삭제

청구항 230

삭제

청구항 231

삭제

청구항 232

삭제

청구항 233

삭제

청구항 234

삭제

청구항 235

삭제

청구항 236

삭제

청구항 237

삭제

청구항 238

삭제

청구항 239

삭제

청구항 240

삭제

청구항 241

삭제

청구항 242

삭제

청구항 243

삭제

청구항 244

삭제

청구항 245

삭제

청구항 246

삭제

청구항 247

삭제

청구항 248

삭제

청구항 249

삭제

청구항 250

삭제

청구항 251

삭제

청구항 252

삭제

청구항 253

삭제

청구항 254

삭제

청구항 255

삭제

청구항 256

삭제

청구항 257

삭제

청구항 258

삭제

청구항 259

삭제

청구항 260

삭제

청구항 261

삭제

청구항 262

삭제

청구항 263

삭제

청구항 264

삭제

청구항 265

삭제

청구항 266

삭제

청구항 267

삭제

청구항 268

삭제

청구항 269

삭제

청구항 270

삭제

청구항 271

삭제

청구항 272

삭제

청구항 273

삭제

청구항 274

삭제

청구항 275

삭제

청구항 276

삭제

청구항 277

삭제

청구항 278

삭제

청구항 279

삭제

청구항 280

삭제

청구항 281

삭제

청구항 282

삭제

청구항 283

삭제

청구항 284

삭제

청구항 285

삭제

청구항 286

삭제

청구항 287

삭제

명 세 서

기 술 분 야

<1> 본 발명은 일반적으로 신체 미용에 관한 것이고 또한 셀룰라이트 치료 및 이의 응용을 찾는 방법론과 디바이스에 관한 것이다.

배 경 기 술

<2> 다음의 특허 및 공개특허출원들이 현재의 기술 현황을 나타내는 것으로 생각된다.

<3> 미국특허 제4,986,275호; 미국특허 제5,143,063호; 미국특허 제5,143,073호;

<4> 미국특허 제5,209,221호; 미국특허 제5,301,660호; 미국특허 제5,431,621호;

<5> 미국특허 제5,507,790호; 미국특허 제5,526,815호; 미국특허 제5,884,631호;

<6> 미국특허 제6,039,048호; 미국특허 제6,071,239호; 미국특허 제6,113,558호;

<7> 미국특허 제6,206,873호; 영국특허 제2303552호; 국제공개번호 WO02/24076;

<8> 일본특허 58181399호; 일본특허 11187493호; 일본특허 10277483호;

<9> 일본특허 8089893호.

발명의 상세한 설명

<10> 발명의 요약

<11> 본 발명은 초음파 셀룰라이트 치료를 위한 향상된 장치 및 방법을 제공함을 추구한다.

<12> 따라서 본 발명의 바람직한 실시예에 의하여 다음의 단계를 포함하는 셀룰라이트 용해방법이 제공된다:

<13> 포커싱된 초음파 에너지를 셀룰라이트를 포함하는 신체 부위의 타겟 볼륨에 지향시키는 단계; 및

<14> 타겟 볼륨의 셀룰라이트를 선택적으로 용해하고 타겟 볼륨의 셀룰라이트가 아닌 조직은 일반적으로 용해하지 않도록 하기 위해, 포커싱된 초음파 에너지를 변조하는 단계.

<15> 부가적으로, 본 발명의 바람직한 실시예에 따르면, 다음의 단계를 포함하는 셀룰라이트 용해방법이 제공된다:

<16> 신체 외부의 소스에서, 일반적으로 셀룰라이트를 선택적으로 용해하고 셀룰라이트가 아닌 조직은 일반적으로 용해하지 않는 초음파 에너지를 발생시키는 단계; 및

<17> 신체 외부의 소스로부터, 상기 초음파 에너지를 셀룰라이트를 포함하는 신체의 타겟 볼륨에 지향시키는 단계.

<18> 또한, 본 발명의 바람직한 실시예에 따르면 다음의 단계를 포함하는 셀룰라이트 용해방법이 제공된다:

<19> 신체에 대해 공간 표식을 적어도 부분적으로 검출함으로써 신체에 영역을 정의하는 단계; 및

<20> 셀룰라이트를 포함하는 영역내의 다수의 타겟 볼륨에 초음파 에너지를 지향시킴으로써, 타겟 볼륨내의 셀룰라이트를 선택적으로 용해하고 타겟 볼륨내의 셀룰라이트가 아닌 조직을 일반적으로 용해하지 않는 단계.

<21> 또한 본 발명의 바람직한 실시예에 따르면 다음의 단계를 포함하는 셀룰라이트 용해방법이 제공된다:

<22> 저전력 초음파 신호를 신체에 보내는 단계, 에코신호를 수신하여 진피, 셀룰라이트, 및 근막을 식별하기 위해 이를 분석하는 단계, 및 타겟 볼륨과 셀룰라이트 영역이 겹치는 것을 계산하는 단계.

<23> 부가적으로, 본 발명의 바람직한 실시예에 따라 다음의 단계를 포함하는 셀룰라이트 용해방법이 제공된다:

<24> 셀룰라이트를 포함하는 영역내의 다수의 타겟 볼륨에 초음파 에너지를 지향시킴으로써, 타겟 볼륨내의 셀룰라이트를 선택적으로 용해하고 타겟 볼륨내의 셀룰라이트가 아닌 조직을 일반적으로 용해하지 않는 단계; 및

<25> 신체의 움직임에도 불구하고 다수의 타겟 볼륨을 컴퓨터화하여 트랙킹하는 단계.

<26> 본 발명의 바람직한 실시예에 따라 다음을 포함하는 셀룰라이트 용해장치가 부가적으로 제공된다:

<27> 포커싱된 초음파 에너지를 셀룰라이트를 포함하는 신체의 영역내의 타겟 볼륨에 지향시키는 포커싱된 초음파 에너지 디렉터; 및

<28> 타겟 볼륨내의 셀룰라이트를 선택적으로 용해하고 타겟 볼륨내의 셀룰라이트가 아닌 조직은 일반적으로 용해하지 않기 위해 포커싱된 초음파 에너지를 생성하도록, 상기 에너지 디렉터와 함께 작동하는 변조기.

<29> 본 발명의 바람직한 실시예에 따라 다음을 포함하는 셀룰라이트 용해장치가 또한 제공된다:

<30> 신체 외부에서 초음파 에너지를 생성하는 소스;

<31> 셀룰라이트를 포함하는 신체의 타겟 볼륨에서 일반적으로 셀룰라이트를 선택적으로 용해하고 셀룰라이트가 아닌 조직은 일반적으로 용해하지 않기 위해서 초음파 에너지를 사용하는 초음파 에너지 디렉터.

<32> 본 발명의 바람직한 실시예에 따라 다음 단계를 포함하는 셀룰라이트 용해장치가 부가적으로 제공된다:

<33> 적어도 부분적으로 신체상의 공간 표식을 검출함으로써 신체의 영역을 정의하는 영역 정의기; 및

<34> 타겟 볼륨내의 셀룰라이트를 선택적으로 용해하고 타겟 볼륨내의 셀룰라이트가 아닌 조직은 일반적으로 용해하지 않기 위해, 영역내에서 셀룰라이트를 포함하고 있는 다수의 타겟 볼륨에 초음파 에너지를 지향시키는 디렉터.

<35> 본 발명의 바람직한 실시예에 따라 다음을 포함하는 셀룰라이트 용해장치가 또한 제공된다:

<36> 타겟 볼륨내의 셀룰라이트를 선택적으로 용해하고 타겟 볼륨내의 셀룰라이트가 아닌 조직은 일반적으로 용해하지 않기 위해, 영역내에서 셀룰라이트를 포함하고 있는 다수의 타겟 볼륨에 초음파 에너지를 지향시키는 디렉터; 및

<37> 신체 움직임에도 불구하고 다수의 타겟 볼륨에 대한 컴퓨터 추적을 제공하는 컴퓨터 추적 평셔널리티.

<38> 바람직하게는, 포커싱된 초음파 에너지를 지향시키는 것은 일반적으로 타겟 볼륨 외부의 조직에 대한 용해를 방지한다.

<39> 본 발명의 바람직한 실시예에 따르면, 상기 방법은 또한 타겟 볼륨에 포커싱된 초음파 에너지를 지향시킴과 동시에 적어도 부분적으로 상기 영역의 초음파 영상을 포함한다.

<40> 바람직하게는, 지향시키는 단계는 포커싱된 초음파 에너지를 타겟 볼륨으로 지향시키기 위해, 적어도 하나의 초음파 변환기를 신체에 대해 위치지정하는 것을 포함한다.

<41> 상기 지향시키는 단계는 또한 포커싱된 초음파 에너지를 타겟 볼륨에 지향시키기 위해, 적어도 하나의 초음파 변환기의 포커스를 변동시키는 것을 포함할 수 있다. 포커스를 변동시키는 것은 타겟 볼륨의 체적, 및/또는 적어도 하나의 초음파 변환기로부터 타겟 볼륨의 거리를 변화시킬 수 있다.

<42> 또한 상기 지향시키는 단계는, 포커싱된 초음파 에너지를 타겟 볼륨에 지향시키기 위해, 적어도 하나의 초음파 변환기를 신체에 대해 위치지정하는 것을 포함할 수 있다.

<43> 바람직하게 상기 방법은 또한 타겟 볼륨에 인접한 신체의 외부 표면에 연결된 초음파 에너지를 감지하는 것을 포함한다.

<44> 상기 방법은 바람직하게는 타겟 볼륨에서 공동화의 감지를 부가적으로 포함한다.

<45> 바람직하게, 지향시키는 단계는 신체 외부에 위치한 초음파 변환기로부터 발생한다.

<46> 본 발명의 바람직한 실시예에 따르면 초음파 에너지 타겟 볼륨은 진피로부터 말단이고 근막에는 인접하여 있다.

<47> 본 발명의 바람직한 실시예에 따르면 초음파 에너지는 50 KHz 내지 1000 KHz 범위의 주파수를 가지며, 더 바람직하게는 100 KHz 내지 500 KHz의 범위, 가장 바람직하게는 150 KHz 내지 300 KHz의 범위를 가진다.

<48> 바람직하게는, 변조는 1:2 내지 1:50 사이, 더 바람직하게는 1:5 내지 1:30사이, 가장 바람직하게는 1:10 내지 1:20 사이의 듀티 사이클을 제공한다.

<49> 본 발명의 바람직한 실시예에 따르면, 변조는 공동화 임계값 위의 진폭에서 2 내지 1000 순차 사이클을 제공하며, 더 바람직하게는 공동화 임계값 위의 진폭에서 25 내지 500 순차 사이클, 가장 바람직하게는 공동화 임계값 위의 진폭에서 100 내지 300 순차 사이클을 제공한다.

<50> 바람직하게는, 상기 변조는 시간에 따라 초음파 에너지의 진폭을 변조하는 것을 포함한다.

<51> 바람직하게는, 지향시키는 단계는 타임 시퀀스에서 다수의 타겟 볼륨에 포커싱된 초음파 에너지를 지향시키는 것을 포함한다.

<52> 본 발명의 바람직한 실시예에 의하면 지향시키는 단계는 적어도 부분적으로 겹쳐 있는 다수의 타겟 볼륨의 복수개에 대해 때때로 포커싱된 초음파 에너지를 지향시키는 것을 포함한다.

<53> 바람직하게는, 다수의 타겟 볼륨의 적어도 일부가 적어도 부분적으로 공간적으로 겹쳐져 있다.

<54> 본 발명의 바람직한 실시예에 의하면, 상기 방법은 신체의 적어도 하나의 표면에 마킹함으로써 영역을 정의하는 것을 포함한다. 또한 상기 방법은 신체에 적어도 하나의 깊이를 선택함으로써 및/또는 신체에서 셀룰라이트를 검출함으로써 및/또는 용해되지 않은 셀룰라이트를 검출함으로써 영역을 정의하는 것을 포함할 수 있다.

<55> 바람직하게는, 지향시키는 단계는 타겟 볼륨을 영역 내에서의 용해되지 않은 셀룰라이트의 단위 체적으로 정의하는 것을 또한 포함한다.

<56> 본 발명의 바람직한 실시예에 따르면, 다수의 타겟 볼륨에서 셀룰라이트를 선택적으로 용해하기 위해, 초음파 에너지를 변조하는 것이 시간에 따라 순차적으로 진행되며, 여기서, 각 타겟 볼륨의 셀룰라이트의 선택적 용해는 그 안의 용해되지 않은 셀룰라이트의 후속 검출을 따라서만 발생한다.

<57> 바람직하게는 상기 방법은 또한 신체의 움직임에도 불구하고 다수의 타겟 볼륨을 컴퓨터 추적하는 것을 포함한다.

<58> 바람직하게는, 상기 컴퓨터 추적은 신체상의 마킹의 위치 변화를 감지하고 신체에서의 타겟 볼륨 위치의 추적

을 위해 이 감지된 변화를 사용하는 것을 포함한다.

<59> 바람직하게는 변조는 공동화 임계값을 초과하는 진폭이 시간에 따라 감소하는 것을 제공한다.

<60> 본 발명의 바람직한 실시예에 의하면 세포의 파괴는, 세포 멤브레인의 직접적 용해에 의해서가 아니고, 신체 외부의 소스로부터의 초음파 에너지에 의해 세포의 아포프토시스를 유도함으로써 이루어질 수 있다.

<61> 본 발명의 바람직한 실시예에 의하면, 타겟 볼륨상에 포커싱된 초음파 에너지를 제공하기 위해 함께 연결된 다수의 랑주뱅 초음파 변환기를 구비한 초음파 에너지 디렉터 어셈블리를 포함하고 있는 초음파요법 장치가 또한 제공된다.

<62> 바람직하게는, 상기 랑주뱅 초음파 변환기의 각각은, 양극 접촉전극에 의해 분리된 한쌍의 압전소자, 및 상기 한쌍의 압전소자의 양측에 위치하고 볼트와 너트에 의해 상기 한쌍의 압전소자에 대해 단단히 유지되어 있는 음극 접촉전극을 포함하고 있다.

<63> 바람직하게는, 상기 복수의 랑주뱅 초음파 변환기는 기계적 크로스토크를 피하기 위해 진동완화물질 내에 끼워져 있다. 바람직하게는 상기 초음파요법 장치는 냉각 시스템을 포함한다.

실 시 예

<78> 셀룰라이트(cellulite)는 바깥쪽 허벅지, 엉덩이, 및 피부 근처 가까이에서 찾아볼 수 있는 지방(fat)이 많은 부위의 기타 신체부위에 "움푹 들어간 지방" 또는 매력적이지 못하게 움푹 들어간 피부 형태이다. "셀룰라이트"는 의학적 용어는 아니지만 여성들에게만 영향을 끼치는 "질병"으로 통상 언급되고 있다. 18세 이상의 대부분의 여성은 어느 정도의 셀룰라이트를 가지고 있다. 이러한 성 특이성(gender specificity)은 피부와 피하조직 사이의 내부구조적 연결의 차이의 발현이다. 수직 섬유조직 가닥은 피부를 더 깊은 조직층과 연결시키고 그리고 지방 세포를 포함하는 개별적인 구획들을 형성한다. 지방 세포의 크기가 증가하면, 수직 연결중격(connective septa)이 지방조직에 비해 탄력성이 없기 때문에 이 구획들이 팽창하여 격자와 같은 모양(waffled appearance)을 만든다. 셀룰라이트내의 지방은 다른 부위의 지방 조직과 거의 동일하다. 셀룰라이트라 불리는 이러한 움푹 들어간 피부를 발육시키기 위해 체중초과가 될 필요는 없다. 셀룰라이트는 체중감소에 의해 항상 감소되는 것도 아니다. 피부 모양을 좋게하기 위해 셀룰라이트의 지방성분을 파괴하는 것이 알려져 왔다. 이 파괴는 세포 멤브레인 상에 공동화 기계적 힘(cavitational mechanical force)를 인가하여 세포 멤브레인을 파괴하거나 혹은 '세포 자살'(programmed cell death)과 같은 아포프토시스를 유도함으로써 본 발명에 따라 달성될 수 있다.

<79> 본 발명의 바람직한 실시예에 따라 구성되고 동작하는 초음파 셀룰라이트 치료장치의 일반적인 구성과 동작을 간단히 나타내고 있는 도1을 참조한다. 도1에 도시된 바와 같이, 초음파 변환기 서브시스템(10)과 같은 초음파 에너지 제너레이터 및 디렉터(director)가 신체 바깥에 배치되어서 초음파 에너지를 생성하며, 이 초음파 에너지는 신체에 대한 변환기 서브시스템(10)의 적절한 배치에 의해 신체 내부의 타겟 볼륨(12)으로 향하게 되어 타겟 볼륨에서 통상적으로 셀룰라이트를 용해하고 통상적으로 셀룰라이트가 아닌 조직은 용해하지 않도록 선택적으로 동작하게 된다.

<80> 본 발명에 유용한 초음파 에너지 제너레이터와 디렉터의 바람직한 실시예는 변환기(15)의 위상배열(14)을 포함하는 초음파요법 변환기 어셈블리(13)로 이루어져 있고, 실린더 또는 구형의 일부를 형성한다. 변환기(15)는 임의의 적당한 구성, 모양, 및 배치를 가질 수 있다. 바람직하게는, 변환기(15)는 압전 변환기 또는 랑주뱅(Langevin)타입 변환기이다. 바람직한 랑주뱅-타입 변환기가 도시되어 있는데, 양극 접촉 전극(18)에 의해 분리된 한쌍의 압전소자(17)를 포함한다. 금속 볼트(19)가 금속 디스크(20)와 너트(21)과 함께 작동한다. 음극 접촉 전극(23)은 한쌍의 압전소자(17)의 양측에 위치하고, 볼트(19)와 너트(21)에 의해 디스크(20)와 한쌍의 압전소자(17)를 단단히 유지시킨다. 압전소자(17)의 쌍은 임의의 짝수개의 소자만큼 증가될 수 있다.

<81> 바람직하게, 변환기(15)간의 기계적 크로스토크를 피하기 위해 변환기(15)가 진동완화물질(24)내에 끼워넣어져 있다. 내부 냉각시스템(25)이 변환기(15)와 결합될 수 있다. 부드러운 포유류 조직의 것과 유사한 음향 임피던스를 가지며 폴리 우레탄과 같은 물질로 형성된 매개 소자(intermediate element)(26)가 통상적으로 위상배열(14)에 의해 형성된 굴곡부를 채우며, 전형적으로 적당한 커플링 겔(gel)(도시생략)을 통해, 신체와 맞물리도록 하기 위한 접촉표면(27)을 형성한다. 접촉표면(27)은 편평할 수 있지만 그렇지 않을 수도 있다.

<82> 적절하게 변조된 AC 전기 전원이 전도체(28)에 의해 음극 접촉전극(23)으로 공급되어, 변환기(15)가 소정의 포커싱된 초음파 에너지 출력을 제공하도록 한다.

<83> 본 발명의 바람직한 실시예에 따르면, 셀룰라이트 영상 초음파 변환기 서브어셈블리(29)는 변환기 어셈블리(13)내에 결합되고, 마주보는 표면과 연결된 전도성 표면(31)을 갖는 압전 변환기(30)를 전형적으로 포함한다. 압전 변환기(30)가 음파 에너지 출력을 제공하도록 하기 위해, 적절하게 변조된 AC 전기 전원이 전도체(32)에 의해 전도성 표면(31)으로 공급된다. 전도성 표면(31)에 연결된 전도체(32)는 영상 초음파 변환기 서브어셈블리(29)로부터 영상 출력을 또한 제공한다.

<84> 영상을 위해, 상업적으로 이용가능한 고주파수 초음파 변환기가 채용될 수 있고 또는 대안적으로 고주파수 A-모드 변환기가 이 목적으로 사용될 수 있다. 또한 대안적으로, 셀룰라이트 영상 초음파 변환기 서브어셈블리(29)가 제거될 수도 있다.

<85> 초음파 변환기 어셈블리(13)의 다양한 형태가 채용될 수 있다는 것도 이해될 수 있다. 예컨대, 이러한 변환기 어셈블리가 다중 압전소자, 다층 압전소자, 및 위상배열(phase array)로 배치된 다양한 형태와 크기의 압전소자, 다중 랑주뱅-타입 소자, 다층 랑주뱅-타입 소자, 및 위상배열로 배치된 다양한 형태와 크기의 랑주뱅-타입 소자를 포함할 수 있다.

<86> 도1에 도시된 본 발명의 바람직한 실시예에서, 초음파 에너지 제너레이터와 디렉터는 변환기 어셈블리(13)에 결합되어 있다. 대안적으로, 초음파 에너지를 생성하고 이 에너지를 포커싱하는 기능이 별개의 디바이스에 의해 제공될 수 있다.

<87> 본 발명의 바람직한 실시예에 따르면 적외선 센서와 같은 피부온도 센서(34)가 도1에 도시된 것처럼 접촉표면(27)에 인접하게 장착될 수 있다. 또한 본 발명의 바람직한 실시예에 의하면 써모커플(thermocouple)과 같은 변환기 온도 센서(36)가 영상 초음파 변환기 서브어셈블리(29)와 나란하게 장착될 수 있다.

<88> 바람직하게는, 초음파 변환기 서브시스템(10)은 적절하게 변조된 전기 전원을 전원과 변조기 어셈블리(40)로부터 수신하여, 제어 서브시스템(42)의 일부를 형성한다. 통상적으로 제어 서브시스템(42)은 셀룰라이트 치료 제어 컴퓨터(44)를 포함하며, 이것은 이에 연결된 비디오 카메라와 같은 카메라(46) 및 디스플레이(48)를 가진다. 전원 및 변조기 어셈블리(40)의 바람직한 실시예가 도2에 도시되어 있고 이하에 설명된다. 초음파 변환기 서브시스템(10)은 바람직하게는 X-Y-Z 위치지정 어셈블리(49)등에 의해 자동적으로 또는 반-자동적으로 위치지정된다. 대안적으로, 초음파 변환기 서브시스템(10)은 오퍼레이터에 의해 원하는 위치에 위치지정될 수 있다.

<89> 본 발명의 바람직한 실시예의 따르면, 카메라(46)는 셀룰라이트 치료가 수행되어야 할 신체의 일부의 영상을 만들기 위해서 동작한다. 카메라에 의해 보여지는 환자 신체의 상기 부위의 사진은 바람직하게는 디스플레이(48)상에 실시간으로 디스플레이된다.

<90> 오퍼레이터는 셀룰라이트를 포함하고 있는 부위의 아웃라인을 지정할 수 있다. 본 발명의 일 실시예에 따르면, 이 부위의 지정은 환자의 피부를 아웃라인(50)으로 마킹하는 오퍼레이터에 의해 이루어지고, 이 아웃라인은 카메라(46)에 의해 영상이 만들어져서 디스플레이(48)상에 디스플레이되며, 초음파 에너지를 부위내의 위치에 인가하는 것을 제어하기 위한 셀룰라이트 치료 제어 컴퓨터(44)에 의해 또한 사용되어진다. 참조번호 52로 지시되는 것처럼, 컴퓨터로 계산된 아웃라인의 표시는 디스플레이(48)상에 또한 디스플레이될 수 있다.
대안적으로, 오퍼레이터가 디지타이저(도시생략)를 사용하는 것 등에 의해 피부위에 가상 마킹을 할 수 있고, 이것도 역시 컴퓨터로 계산된 아웃라인 표시(52)를 디스플레이(48)에 제공할 수 있다.

<91> 아웃라인 표시(52)에 더하여, 본 발명의 시스템의 기능은 복수의 마커(54)를 또한 바람직하게 사용하고 있으며, 이것은 셀룰라이트를 포함하는 부위의 밖에 일반적으로 위치하지만 아웃라인(50)에 의해 지정된 부위 안쪽에 위치할 수 있다. 마커(54)는 시각적으로 민감한 마커이고, 카메라(46)에 의해 명확히 보여지고 카메라(46)에 의해 캡쳐되며 디스플레이(48)상에 디스플레이된다. 마커(54)는 신체의 구별되는 부분과 같은 자연적인 해부학상의 마커일 수도 있고 또는 대안적으로 착색된 스티커와 같은 인공적인 마커일 수 있다. 바람직하게 이러한 마커는, 신체의 움직임과 방위재설정(reorientation)으로 인해 아웃라인(50)에 의해 통상적으로 정의되는 부위의 변형을 다룰 때 시스템을 보조하기 위해 채용된다. 바람직하게, 변환기 서브시스템(10)은 카메라(46)에 의해 역시 캡쳐되고 디스플레이(48)에 의해 디스플레이되는 시각적(visible) 마커(56)를 또한 가진다.

<92> 마커(54,56)는 컴퓨터(44)에 의해 일반적으로 처리되며 디스플레이(48)상에 개별적인 계산된 마커 표현(58,60)으로 디스플레이될 수 있다.

<93> 도1은 셀룰라이트를 포함하는 부위내의 위치를 덮는 신체의 위쪽에 위치지정된 변환기 서브시스템(10)을 도시한다. 참조번호 62와 64로 지정된 블록은 본 발명의 바람직한 실시예에 따른 셀룰라이트 치료전 및 치료후에 있어서 셀룰라이트를 포함한 부위의 전형적인 부분을 나타낸다. 블록(62,64)의 비교로부터, 본 발명의 바람직한 실시예에 따르면 셀룰라이트를 포함하는 부위내에서 참조번호 66으로 표시된 셀룰라이트는 용해되는 반면 참조번호 68로 표시된 결합조직, 69로 표시된 진피(dermis), 70으로 표시된 근막(fascia), 및 67로 표시된 깊은 지방(deep fat) 등과 같은 셀룰라이트가 아닌 조직들은 용해되지 않음을 알 수 있다.

<94> 바람직한 전원 및 변조기 어셈블리(40)(도1)를 간단한 블록도로 나타내는 도2를 참조하면, 본 발명의 바람직한 실시예에 따라 시간에 따른 초음파 압력의 변동 패턴이 도시되어 있다. 도2에 도시된 바와 같이 전원 및 변조기 어셈블리(40)는 시변 신호를 제공하는 신호 제너레이터(100)를 포함하고, 이 신호는 일련의 상대적으로 높은 진폭 부분(102)이 일련의 일반적으로 상대적으로 낮은 진폭 부분(104)에 의해 시간에 대해 분리되도록 하기 위해, 변조된다. 각각의 상대적으로 높은 진폭 부분(102)은 바람직하게는 공동화 주기(cavitation period)에 대응되며 또한 바람직하게는 시간에 따라 감소하는 진폭을 가진다.

<95> 바람직하게, 부분(102)과 부분(104)의 시간 지속 사이의 관계는 1:2 내지 1:50 사이, 더 바람직하게는 1:5 내지 1:30 사이, 가장 바람직하게는 1:10 내지 1:20 사이의 듀티 사이클을 제공하도록 한다.

<96> 바람직하게, 신호 제너레이터(100)의 출력이 바람직하게는 50 KHz 내지 1000 KHz 사이, 더 바람직하게는 100 KHz 내지 500 KHz 사이, 가장 바람직하게는 150 KHz 내지 300 KHz 사이의 범위의 주파수를 가진다.

<97> 신호 제너레이터(100)의 출력은 적절한 전력 증폭기(106)에 제공되고, 이것은 임피던스 정합 회로(108)를 통해 초음파 변환기 서브시스템(10)(도1)의 입력으로 출력되고, 이에 의해 수신된 전기신호는 대응하는 초음파 에너지 출력으로 변환된다. 도2에 도시된 바와 같이, 초음파 에너지 출력은 시변 신호를 포함하며, 이 신호는 신호 제너레이터(100)의 출력에 대응하여 변조되어, 부분(102)에 대응하는 일련의 상대적으로 높은 진폭 부분(112)이 부분(104)에 대응하는 일련의 전형적으로 상대적으로 낮은 진폭 부분(114)에 의해 시간에 대해 분리되도록 한다.

<98> 각각의 상대적으로 높은 진폭 부분(102)은 바람직하게는 공동화 주기에 대응하고 그리고 신체내의 타겟 볼륨(12)(도1)에서 공동화-유지 임계값(120)을 초과하는 진폭을 가지며 바람직하게는 시간에 따라 감소하는 진폭을 가진다. 각각의 상대적으로 높은 진폭 부분(112)의 적어도 최초 펄스는 타겟 볼륨(12)에서 공동화 최초 임계값(122)을 초과하는 진폭을 가진다.

<99> 상대적으로 낮은 진폭 부분(114)은 양쪽의 임계값(120,122) 아래에 놓여있는 진폭을 가진다.

<100> 바람직하게는 부분(112) 및 부분(114)의 시간 지속 사이의 관계는, 1:2 내지 1:50 사이, 더 바람직하게는 1:5 내지 1:30 사이, 가장 바람직하게는 1:10 내지 1:20 사이의 듀티 사이클을 제공하도록 한다.

<101> 바람직하게, 초음파 변환기(10)의 초음파 에너지 출력은 50 KHz 내지 1000 KHz 사이, 더 바람직하게는 100 KHz 내지 500 KHz 사이, 그리고 가장 바람직하게는 150 KHz 내지 300 KHz 사이의 범위의 주파수를 가진다.

<102> 바람직하게, 각각의 높은 진폭 부분(112)은 공동화 유지 임계값(120) 위의 진폭에서 2 내지 1000 순차 사이클, 더 바람직하게는 공동화 유지 임계값(120) 위의 진폭에서 25 내지 500 순차 사이클, 그리고 가장 바람직하게는 공동화 유지 임계값(120) 위의 진폭에서 100 내지 300 순차 사이클로 이루어져 있다.

<103> 정상 동작과 오동작 동안 오퍼레이터 인터페이스 디스플레이의 모습을 각각 나타내고 있는 개략도인 도3a 및 도3b를 참조한다. 도3a에 도시된 바와 같이, 정상동작 동안 일반적으로 디스플레이(48)는, 아웃라인 표현(52)(도1)에 의해 통상 경계가 정하여지는, 계산된 타겟 영역(200)내의 복수의 타겟 볼륨(12)(도1)을 보여준다. 부가적으로, 디스플레이(48)는 바람직하게 하나 이상의 사전-프로그램된(pre-programmed) 실행 메시지(202) 및 상태 메시지(203)를 제공한다.

<104> 다양한 타겟 볼륨(12)이, 이들의 치료 상태를 표시하기 위해 서로 상이한 명암 농도를 사용하여 도시되고 있음을 볼 수 있다. 예를 들어, 참조번호 204로 지시된 음영표시가 없는 타겟 볼륨은 이미 셀룰라이트 치료를 받았다. 참조번호 205로 지시된 검은 색의 타겟 볼륨(12)은 셀룰라이트 치료를 위한 라인 옆의 타겟 볼륨이다. 부분적으로 음영처리된 타겟 볼륨(206)은, 통상 불충분한 치료기간 때문에, 셀룰라이트 치료를 완전히 달성하기에는 불충분하게 치료된 타겟 볼륨을 일반적으로 나타낸다.

<105> 셀룰라이트가 충분히 존재하지 않거나 혹은 다른 이유로 치료되지 않는 것 등과 같은 다른 유형의 타겟 볼륨은

적당한 컬러 혹은 다른 표시에 의해 지정될 수 있고, 여기에서는 참조번호 208 및 210으로 표시되어 있다.

<106> 전형적인 실행 메시지(202)는 "공동화 처리중(Cavitation In Process)" 및 "볼륨내 셀룰라이트 용해(Cellulite Lysed In This Volume)"을 포함할 수 있다. 전형적인 상태 메시지(203)는 전력 레벨, 작동 주파수, 계산된 타겟 영역(200)내의 타겟 볼륨(12)의 갯수, 및 셀룰라이트 치료를 받기 위해 남아있는 타겟 볼륨(12)의 갯수의 표시를 포함할 수 있다.

<107> 디스플레이(48)는 또한 바람직하게 영상 초음파 변환기 서브어셈블리(29)(도1)에 의해 제공되는 초음파 영상으로부터 유도된 단면 그래픽 표시(212)를 포함한다. 표시(212)는 바람직하게는 신체의 다양한 조직을 단면으로 지시하고 그리고 이와 관련된 타겟 볼륨(12)을 나타낸다. 본 발명의 바람직한 실시예에 의하면, 표시(212)는 또한 타겟 볼륨(12)내에서의 공동화의 시각적으로 민감성있는 지시(indication)를 제공할 수 있다. 본 발명의 바람직한 실시예에 의하면, 표시(212)는 진피(69), 셀룰라이트(66), 근막(70), 및 깊은 지방(67)의 각각의 도식적 표현(213,214,215,216)을 또한 제공할 수 있다.

<108> 도3b에서, 오동작 동안 디스플레이(48)가 사전-프로그램된 경고 메시지(217)를 제공하는 것이 보여진다. 전형적인 경고 메시지는 "불량 음향 접촉(Bad Acoustic Contact)", "온도가 너무 높음(Temperature Too High)"을 포함할 수 있다. "온도가 너무 높음" 메시지는, 비록 이것이 변환기 서브시스템(10)(도1)의 타겟 볼륨의 내부 또는 외부의 다른 조직과 대안적으로 또는 부가적으로 관련될 수 있지만, 전형적으로는 피부 조직에 관련된다.

<109> 부가적으로 디스플레이(48)는 치료에 수반하는 용해된 셀룰라이트 및 비-용해된 셀룰라이트 양쪽의 시각적 지시를 또한 제공할 수 있다.

<110> 본 발명의 바람직한 실시예에 따라 구성되고 동작하는 초음파 셀룰라이트 치료 시스템을 나타내는 도4를 참조한다. 도1을 참조하여 위에서 설명하였고 또한 도4에 도시되어 있듯이, 초음파 셀룰라이트 치료 시스템은 디스플레이(48)로 출력하는 셀룰라이트 치료 제어컴퓨터(44)를 포함한다. 셀룰라이트 치료 제어 컴퓨터(44)는, 피부온도 센서(34)(도1) 및 변환기 온도 센서(36)(도1)으로부터의 입력뿐만 아니라 온도 임계값 세팅도 수신하는 온도측정 유닛(300), 및 비디오 카메라(46)(도1)로부터 입력을 수신한다. 온도측정 유닛(300)은 바람직하게는 양쪽의 센서(34,36)의 출력과 적절한 임계값 세팅을 비교하고 온도초과 또는 온도 임계값의 셀룰라이트 치료 제어 컴퓨터(44)에 대한 지시를 제공한다.

<111> 셀룰라이트 치료 제어 컴퓨터(44)는 또한 음파 접촉 모니터링 유닛(302)으로부터 입력을 수신하는데, 유닛(302)은 바람직하게는 변환기 전기특성 측정유닛(304)로부터 입력을 수신한다. 변환기 전기특성 측정유닛(304)은 초음파요법 변환기 어셈블리(13)에 인가되는 전원 및 변조기 어셈블리(40)(도1)의 출력을 모니터링한다.

<112> 변환기 전기특성 측정유닛(304)의 출력은 또한 전력계(306)에도 공급되는데, 전력계(306)는 셀룰라이트 치료 제어 컴퓨터(44)에 출력을 제공하고 전원 및 변조기 어셈블리(40)에 피드백 출력을 제공한다.

<113> 셀룰라이트 치료 제어 컴퓨터(44)는 바람직하게는 공동화 검출 기능부(308), 셀룰라이트 위치식별 기능부(310), 및 용해된 셀룰라이트 식별 기능부(312)로부터 입력을 수신받는데, 이들 기능부 모두는 초음파 반영(reflection) 분석 기능부(314)로부터 입력을 수신한다. 초음파 반영 분석 기능부(314)는 초음파 영상 변환기(29)(도1)를 작동시키는 초음파 영상 서브시스템(316)으로부터 초음파 영상 입력을 수신받는다.

<114> 셀룰라이트 치료 제어 컴퓨터(44)는 초음파요법 변환기 어셈블리(13)를 작동시키기 위해 전원 및 변조기 어셈블리(40)에 출력을 제공하고, 초음파 영상 변환기(29)를 작동시키기 위해 초음파 영상 서브시스템(316)에 출력을 제공한다. 또한 위치지정 제어유닛(318)은, 초음파요법 변환기 어셈블리(13) 및 초음파 영상 변환기(29)를 포함하는 위치 변환기 서브시스템(10)을 정확하게 위치지정하기 위해 X-Y-Z 위치지정 어셈블리(49)(도1)를 구동하기 위해, 셀룰라이트 치료 제어 컴퓨터(44)로부터 출력을 수신한다.

<115> 본 발명의 바람직한 실시예에 따라 셀룰라이트 치료를 실행할 때의 오퍼레이터 단계를 나타내는 개략 흐름도인 도5a, 도5b, 및 도5c를 참조한다. 도5a에 도시되었듯이, 처음에 오퍼레이터는 환자의 신체에 아웃라인(50)(도1)을 그린다. 바람직하게는, 오퍼레이터는 또한 정위(stereotactic) 마커(54)(도1)를 환자의 신체에 부착하고, 변환기 마커(56)을 갖고 있는 변환기 서브시스템(10)을 아웃라인(50)내의 소망하는 위치에 놓는다.

<116> 카메라(46)(도1)는 아웃라인(50) 및 마커(54,56)를 포착한다. 바람직하게, 아웃라인(50) 및 마커(54, 56)는 디스플레이(48)상에 실시간으로 디스플레이된다. 또한 바람직하게는 카메라(46)의 출력은 셀룰라이트 치료 제어 컴퓨터(44)(도1)에 연결되어 있는 메모리에 인가된다.

<117> 셀룰라이트 치료 제어 컴퓨터(44)에 구현되는 컴퓨터 추적 펑셔널리티는, 오퍼레이터를 위해 디스플레이(48)에 디스플레이될 수 있는 아웃라인 표현(52)을 컴퓨팅하기 위해, 바람직하게는 카메라(46)의 출력을 사용한다. 컴퓨터 추적 펑셔널리티는 또한 셀룰라이트 치료를 받으려 하는 조직의 전체 체적을 합계할 뿐만 아니라 셀룰라이트 치료를 위한 타겟 볼륨의 좌표를 계산한다.

<118> 바람직하게, 오퍼레이터는 디스플레이(48)상에서 마커(54,56)의 위치를 확인하고 컴퓨터 추적 펑셔널리티는 대응하는 마커 표현(58,60)을 계산한다.

<119> 본 발명의 바람직한 실시예에 의하면, 컴퓨터 추적 펑셔널리티는, 숨쉬는 것에 의해 치료중의 환자 신체가 움직이거나 또는 환자가 치료 위치를 떠났다가 다시 돌아오는 등으로 인한 다른 움직임 등에도 불구하고, 아웃라인 표현(52)에 대해 아웃라인(50)의 등록을 계속해서 유지하고, 따라서 환자의 신체에 대해 타겟 볼륨(12)의 등록을 계속 유지하기 위해, 마커(54) 및 마커 표현(58)을 사용한다.

<120> 컴퓨터 추적 펑셔널리티는 치료되어야 할 최초의 타겟 볼륨을 선택하고 위치지정 제어 유닛(318)(도4)은 변환기 서브시스템(10)의 필요한 재위치지정(repositioning)을 계산한다. X-Y-Z 위치지정 어셈블리(49)는 선택된 타겟 볼륨을 중첩시키기 위해 변환기 서브시스템(10)을 재위치지정한다.

<121> 도5b에서, 변환기 서브시스템(10)의 재위치지정에 후속하여 셀룰라이트 치료 제어 컴퓨터(44)가 선택된 타겟 볼륨에 대한 변환기 서브시스템(10)의 정확한 위치지정을 확인한다. 초음파 영상 서브시스템(316)(도4)은 초음파 영상 변환기(29)를 작동시켜서, 분석을 위해 그 출력을 초음파 반영 분석 기능부(314)에 제공하도록 한다.

<122> 셀룰라이트 위치식별 기능부(310)(도4)는 진피(69), 셀룰라이트(66), 근막(70), 및 깊은 지방(67)을 식별하도록 작동한다. 셀룰라이트 컴퓨터(44)가 셀룰라이트 위치의 표식을 수신하고 승인하면, 오퍼레이터가 선택된 타겟 볼륨을 승인하고 전원 및 변조기 어셈블리(40)(도1)를 활성화시킬 수 있다.

<123> 도5c에서, 다음의 기능들이 발생하는 것이 보여진다:

<124> 변환기 전기특성 측정유닛(304)이 출력을 음파 접촉 모니터링 유닛(302)에 제공하고, 이것은 환자와의 충분한 음파 접촉이 존재하는지 여부를, 바람직하게는 초음파 요법 변환기 어셈블리(13)에서 전류와 전압을 분석함으로써, 판단한다.

<125> 변환기 전기특성 측정유닛(304)이 출력을 전력계(306)에 제공하고, 이것은 초음파 요법 변환기 어셈블리(13)에 의해 수신된 평균 전기전력을 계산한다. 만일 초음파 요법 변환기 어셈블리(13)에 의해 수신된 평균 전기전력이 미리 설정된 임계값을 초과한다면 전원 및 변조기 어셈블리(40)의 동작이 자동적으로 종료될 수 있다.

<126> 피부온도 센서(34)는 변환기 서브시스템(10)에서 현재의 피부 온도를 측정하여 온도측정 유닛(300)에 공급하고, 이것은 피부 온도와 임계값 온도를 비교한다. 유사하게, 변환기 온도센서(36)는 변환기 서브시스템(10)에서 현재 온도를 측정하여 온도측정 유닛(300)에 공급하고, 이것은 변환기 서브시스템 온도와 임계값 온도를 비교한다. 온도측정 유닛(300)의 출력은 셀룰라이트 치료 제어 컴퓨터(44)에 인가된다.

<127> 초음파 영상 서브시스템(316)은 초음파 영상 변환기(29)를 작동시키고 영상 출력을 제공하며, 이것은 초음파 반영 분석 기능부(314)에 의해 분석된다. 이 분석의 결과는 공동화 검출을 위해 사용되며, 공동화 검출 결과는 셀룰라이트 치료 제어 컴퓨터(44)에 공급된다.

<128> 이하의 4가지 상황중 어느하나라도 일어난다면, 전원과 변조기 어셈블리(40)는 초음파요법 변환기 어셈블리(13)의 동작을 자동적으로 종료한다. 이하의 어느 상황도 일어나지 않으면, 전원과 변조기 어셈블리(40)의 자동 동작은 계속된다:

<129> 1. 음향 접촉이 불충분하다.

<130> 2. 피부 온도가 피부의 임계 온도 레벨을 초과한다.

<131> 3. 변환기 어셈블리(13)의 온도가 변환기 임계 온도 레벨을 초과한다.

<132> 4. 공동화가 발견되지 않는다.

<133> 도 5B를 참조하면, 전원과 변조기 어셈블리(40)의 자동 동작동안, 바람직하게는 비디오 카메라(46)가 목표 영역을 기록하고 변환기 서브시스템(10)이 선택된 타겟 볼륨(12)의 완치 기간동안 정적으로 유지되는지를 관찰하는 것이 나타난다. 그렇다면, 그리고 상기 4가지 상황이 어느것도 일어나지 않는다면, 셀룰라이트 치료 제어 컴퓨터(44)가 선택된 타겟 볼륨이 치료되었다는 것을 확인한다. 그 다음에 셀룰라이트 치료 제어 컴퓨터(44)의 컴

퓨터 추적 평셔널리티이 치료될 또다른 량(12)을 제시한다.

<134> 그러나, 변환기 서브 시스템(10)이 충분한 기간동안 정적으로 유지되지 않는다면, 선택된 타겟 볼륨이 셀룰라이트 치료 제어 컴퓨터(44)에 의해 불충분하게 치료되었다고 지시된다.

<135> 복수의 변환기를 사용하여 복수의 타겟 볼륨이, 시계열 패턴 또는 부분적으로 중첩하는 시간 패턴과 같은 다양한 시간 패턴으로 치료될 수 있음을 이해할 것이다.

<136> 또한, 복수의 타겟 볼륨이 공간적으로 중첩 또는 부분적으로 중첩될 수 있음을 이해할 것이다.

<137> 본 발명의 바람직한 실시예에 따라 구성되고 동작하고 셀룰라이트 및 지방의 아포프토시스를 유도하는데 부분적으로 유용한 초음파 아포프토시스 유도 장치의 일반적인 구조와 동작에 대한 개요도인, 도 6을 참조한다. 도 6에 도시된 바와 같이, 신체외부에 배치된, 초음파 변환기 서브시스템(1010)과 같은, 초음파 에너지 발생기 및 디렉터는, 신체에 대하여 변환기 서브시스템(1010)을 적당하게 위치시킴으로써, 신체내부의 타겟 볼륨(1012)에 지향되어 셀룰라이트와 지방내의 아포프토시스를 대체로 선택적으로 유도하도록 동작하고 타겟 볼륨내의 셀룰라이트가 아닌 조직과 비지방 조직내의 아포프토시스를 일반적으로 유도하지 않도록 동작하는 초음파 에너지를 발생시킨다.

<138> 본 발명에 사용되는 초음파 에너지 발생기 및 디렉터의 바람직한 실시예는, 전형적으로 구형 또는 실린더형 부분을 형성하는, 변환기(1015)의 곡상 위상배열(1014)을 포함하는 초음파 변환기 어셈블리(1013)를 포함한다. 변환기(1015)는 임의의 적당한 구성, 형태 및 배치일 수 있다. 바람직하게는, 변환기(1015)는 압전 변환기나 랑주뱅형 변환기이다. 바람직한 랑주뱅형 변환기가 도시되어 있고 양 접촉 전극(1018)으로 분리된 한쌍의 압전소자(1017)를 포함한다. 금속 볼트(1019)가 금속 디스크(1020) 및 너트(1021)와 함께작동한다. 음 접촉 전극(1023)은 압전소자(1017)의 양측에 위치하고 볼트(1019)와 디스크(1020)으로부터 절연되어 있다.

<139> 바람직하게는, 변환기(1015)는 변환기(1015)간의 기계적인 크로스토크를 피하기 위하여 진동 완화 물질(1024)에 내장된다. 내부 냉각 시스템(1025)이 변환기(1015)와 연계될 수 있다. 부드러운 포유류의 조직과 같은 음향 임피던스를 갖는, 폴리우레탄과 같은 재질로 형성된 중간 엘리먼트(1026)는 일반적으로 위상배열(1014)에 의해 정의된 곡면을 채우고, 전형적으로 (도시안된) 적당한 커플링 젤을 통해, 신체와 맞물리게 하기 위한 접촉면(1027)을 형성한다. 접촉면(1027)은 평면일 수 있지만, 평면일 필요는 없다.

<140> 적절하게 변조된 AC전원이 도체(1028)에 의해 변환기(1015)의 전극(1018 및 1023)에 인가되어 변환기(1015)의 위상배열(1014)이 원하는 포커싱된 음향 에너지 출력을 제공하게 한다.

<141> 본 발명의 바람직한 실시예에 따라, 초음파 변환기 어셈블리(1013)내에 셀룰라이트 영상 초음파 변환기 서브어셈블리(1029)가 부착되고 전형적으로는 그 대향면과 연계된 도전면(1031)을 갖는 압전 변환기(1030)를 포함한다. 적절하게 변조된 AC전원이 도체(1032)에 의해 도전면(1031)에 인가되어 압전 변환기(1030)가 음향 에너지 출력을 제공하게 한다. 도전면(1031)에 연결된, 도체(1032)는 또한 영상 초음파 변환기 서브어셈블리(1029)로부터 영상 출력을 제공한다.

<142> 영상용으로 고주파의 상용 초음파 변환기가 채용될 수 있고 또는 대안으로 고주파 A모드 변환기가 이 용도로 사용될 수 있음을 이해할 것이다. 또다른 대안으로서, 영상 초음파 변환기 서브어셈블리(1029)가 제거될 수 있다.

<143> 또한 다양한 타입의 초음파 변환기 어셈블리(1013)가 채용될 수 있음을 이해할 것이다. 예컨대, 이러한 변환기 어셈블리로는 복수의 압전소자, 다층 압전소자 및 위상배열에 배치된 다양한 모양과 크기의 압전소자, 복수의 랑주뱅형 소자, 다층 랑주뱅형 소자 및 위상배열에 배치된 다양한 모양과 크기의 랑주뱅형 소자를 포함할 수 있다.

<144> 도 6에 도시된 본 발명의 바람직한 실시예에서, 초음파 에너지 발생기 및 디렉터가 초음파 변환기 어셈블리(1013)에 결합된다. 대안으로, 초음파 에너지를 발생시키고 이러한 에너지를 포커싱하는 기능이 별개의 디바이스로 제공될 수 있다.

<145> 본 발명의 바람직한 실시예에 따라, 적외선 센서와 같은, 피부 온도 센서(1034)가, 도 6에 도시된 바와 같이, 접촉면(1027)에 근접하여 장착될 수 있다. 본 발명이 또다른 바람직한 실시예에 따라, 써모커플과 같은, 변환기 온도 센서(1036)가 또한 영상 초음파 변환기 서브어셈블리(1029)를 따라 장착될 수 있다.

<146> 초음파 변환기 서브시스템(1010)은 바람직하게는, 제어 서브시스템(1042)의 일부를 형성하는, 전원 및 변조기

어셈블리(1040)로부터 적절하게 변조된 전력을 공급받는다. 제어 서브시스템(1042)은 또한 전형적으로는, 비디오 카메라와 같은, 카메라(1046)와 연계된 아포프토시스 유도 제어 컴퓨터(1044), 및 디스플레이(1048)를 포함한다. 전원 및 변조기 어셈블리(1040)의 바람직한 예가 도 7에 도시되어 있고 이하 설명된다. 초음파 변환기 서브시스템(1010)은 바람직하게는 X-Y-Z위치지정 어셈블리(1049)에 의해서와 같이 자동으로 또는 반자동으로 위치된다. 대안으로, 오퍼레이터에 의해 초음파 변환기 서브시스템(1010)이 원하는 위치에 위치될 수 있다.

<147> 본 발명의 바람직한 실시예에 따라, 아포프토틱 셀룰라이트와 지방 치료가 수행되는 신체의 일부를 영상하기 위해 카메라(1046)가 동작한다. 카메라에 뷰잉된 환자의 신체 부분의 사진이 바람직하게는 디스플레이(1048)상에 실시간으로 디스플레이된다.

<148> 오퍼레이터는 셀룰라이트나 지방을 포함하는 영역의 아웃라인을 지정할 수 있다. 본 발명의 일 실시예에 따라, 이 영역의 지정은 아웃라인(1050)이 있는 환자의 피부를 마킹하는 오퍼레이터에 의해 유효하게 되고, 아웃라인은 카메라(1046)에 의해 영상되고 디스플레이(1048)상에 디스플레이되고 또한 영역내의 위치에 초음파 에너지를 인가하는 것을 제어하기 위한 아포프토시스 유도 제어 컴퓨터(1044)에 의해 채용된다. 또한, 컴퓨터로 계산된 아웃라인 표현이 참조번호(1052)가 지시하고 있는바와 같이, 디스플레이(1048)상에 디스플레이될 수 있다. 대안으로, 오퍼레이터는 (도시안된) 디지타이저를 사용함으로써 피부에 가상 마킹을 할 수 있고, 디스플레이(1048)상에 컴퓨터로 계산된 아웃라인 표현(1052)을 제공할 수 있다.

<149> 아웃라인 표현(1052)에 더하여, 본 발명의 시스템의 기능은 바람직하게는 또한, 전형적으로는 셀룰라이트와 지방을 포함하는 영역외부에 위치하지만, 아웃라인(1050)에 의해 지정된 영역내에 위치할 수 있는 복수의 마커(1054)를 채용한다. 마커(1054)는 시각적으로 민감한 마커이고, 카메라(1046)에 의해 명확하게 보여지고, 카메라(1046)에 의해 포착되고 디스플레이(1048)상에 디스플레이된다. 마커(1054)는 신체의 뚜렷한 부분과 같은, 자연적인 해부학상의 마커이거나 또는 대안으로 색스티커와 같은 인공 마커일 수 있다. 이러한 마커는 신체의 움직임과 재방위잡기에 의한 아웃라인(1050)에 의해 정상적으로 형성된 영역의 변형을 처리하는 시스템을 보조하는데 채용된다. 바람직하게는, 변환기 서브시스템(1010)은 또한 카메라(1046)에 의해 포착되고 디스플레이(1048)상에 디스플레이되는 가시 마커(1056)를 생성한다.

마커(1054, 1056)는 일반적으로 컴퓨터(1044)에 의해 처리되어, 디스플레이(1048)상에 각각의 컴퓨터연산된 마커 표현(1058, 1060)으로서 디스플레이(1048) 상에 디스플레이된다.

<150> 도 6은 셀룰라이트와 지방을 포함하는 영역내의 위치위의 신체상에 위치되는 변환기 서브시스템(1010)을 도시한 것이다. 참조번호(1062 및 1064)로 지정된 블록은, 각각 본 발명의 바람직한 실시예에 따라 아포프토틱 셀룰라이트와 지방의 치료 전후에, 셀룰라이트와 지방을 포함하는 전형적인 영역 부위를 도시한 것이다. 블록(1062 및 1064)을 비교함으로써, 본 발명의 바람직한 실시예에 따라, 셀룰라이트와 지방을 포함하는 영역내에서, 참조번호(1066)로 지정된 셀룰라이트와 참조번호(1067)로 지정된 지방이 제거되고, 반면 참조번호(1068)로 지정된 결합 조직과 같은, 셀룰라이트가 아닌 조직, 참조번호(1069)로 지정된 진피 및 참조번호(1070)로 지정된 근막은 일반적으로 제거되지 않음을 알 수 있다.

<151> 도 7을 참조하면, 본 발명의 바람직한 실시예에 따라 시간에 대한 초음파압의 변동 패턴을 도시하는, 바람직한 전원과 변조기 어셈블리(도 6: 1040)의 개요 블록도가 도시된다. 도 7에 도시된 바와 같이, 전원과 변조기 어셈블리(1040)는 바람직하게는, 비교적 높은 진폭의 일련의 부분(1102)이 전형적으로 비교적 낮은 진폭의 일련의 부분(1104)에 의해 시간적으로 분리되도록 변조되는 시 변수 신호를 제공하는 신호 발생기(1100)를 포함한다. 각각의 비교적 높은 진폭 부분(1102)은 바람직하게는 아포프토시스 유도 주기에 일치하고 바람직하게는 시간에 대하여 감소하는 진폭을 갖는다.

<152> 바람직하게는 부분(1102)과 부분(1104)의 시간 주기간의 관계는 1:2 내지 1:50, 보다 바람직하게는 1:5 내지 1:30 및 가장 바람직하게는 1:10 내지 1:20사이의 듀티 사이클을 제공하도록 된다.

<153> 바람직하게는, 신호 발생기(1100)의 출력은 50KHz-1000KHz, 보다 바람직하게는 100KHz-500KHz 및 가장 바람직하게는 150KHz-300KHz사이의 주파수대를 갖는다.

<154> 신호 발생기(1100)의 출력은 바람직하게는, 적당한 파워 증폭기(1106)에 제공되고, 임피던스 정합 회로(1108)를 통해 초음파 변환기 서브시스템(도 6: 1010)의 입력부에 출력되고, 수신된 전기 신호를 대응하는 초음파 에너지 출력으로 변환한다. 도 7에 도시된 바와 같이, 초음파 에너지 출력은 부분(1102)에 대응하는, 일련의 비교적 높은 진폭 부분(1112)이, 부분(1104)에 대응하는 일련의 전형적으로 비교적 낮은 진폭 부분(1114)과 시간적으로 분리되도록 신호 발생기(1100)의 출력에 따라 변조되는 시 변수 신호를 포함한다.

<155> 각각의 비교적 높은 진폭 부분(1112)은 바람직하게는 아포프토시스 기간과 일치하고 신체내의 타겟 볼륨(도 6: 1012)에서 진폭을 갖고, 아포프토시스 임계값(1120)를 초과하고 바람직하게는 시간에 대하여 감소하는 진폭을 갖는다. 적어도 각각의 비교적 높은 진폭 부분(1112)의 초기 펄스는 타겟 볼륨(1012)에서 진폭을 갖고, 또한 아포프토시스 개시 임계값(1122)를 초과한다.

<156> 비교적 낮은 진폭 부분(1114)은 임계값(1120 및 1122)이하의 진폭을 갖는다.

<157> 바람직하게는 부분(1112) 및 부분(1114)의 시간 주기간의 관계는 1:2 내지 1:50, 보다 바람직하게는 1:5 내지 1:30 및 가장 바람직하게는 1:10 내지 1:20사이의 듀티 사이클을 제공하도록 한다.

<158> 바람직하게는, 초음파 변환기(1010)의 초음파 에너지 출력은 50KHz-1000KHz, 보다 바람직하게는 100KHz-500KHz 및 가장 바람직하게는 150KHz-300KHz사이의 주파수대를 갖는다.

<159> 바람직하게는, 각각의 높은 진폭 부분(1112)은 아포프토시스 유지 임계값(1120)이상의 진폭에서 2 내지 1000, 보다 바람직하게는 20 내지 500, 가장 바람직하게는 100 내지 300의 순차 사이클로 구성된다.

<160> 도 8A 및 8B를 참조하면, 정상 동작 및 오동작 각각의 동안의 오퍼레이터 인터페이스 디스플레이에 나타난 개요도가 도시되어 있다. 도 8A에 도시된 바와 같이, 정상 동작동안, 디스플레이(1048)는 아웃라인 표현(도 6: 1052)으로 전형적으로 정해진, 계산된 목표 영역(1200)내의 복수의 타겟 볼륨(도 6: 1012)을 전형적으로 나타낸다. 또한, 디스플레이(1048)는 바람직하게는 1 이상의 미리프로그래밍된 실행 메시지(1202) 및 상태 메시지(1203)을 제공한다.

<161> 치료 상태를 나타내기 위해 상이한 음영으로 도시되어 있는 다양한 타겟 볼륨(1012)이 나타나 있다. 예컨대, 참조번호(1204)로 지정된 음영이 없는 타겟 볼륨은 이미 아포프토틱 셀룰라이트 및 지방의 치료를 수행했다. 참조번호(1205)로 지정된 음영이 있는 타겟 볼륨(1012)은 아포프토틱 셀룰라이트 및 지방 치료받을 다음 차례의 타겟 볼륨이다. 부분적으로 음영이 있는 타겟 볼륨(1206)은 전형적으로, 불충분한 치료 기간에 의해, 완전한 아포프토틱 셀룰라이트 및 지방 치료를 수행하기에 불충분하게 치료된 타겟 볼륨을 나타낸다.

<162> 셀룰라이트 및 지방이 불충분하게 있거나 또는 기타의 이유로 치료되지 않은 기타 타입의 타겟 볼륨이 적당한 색이나 기타 지정방식으로 지정될 수 있고, 여기서는 참조번호(1208 및 1210)로 지정되어 있다.

<163> 전형적인 실행 메시지(1202)는 "진행중인 아포프토시스" 및 "이 부위에서 유도된 아포프토시스"를 포함할 수 있다. 전형적인 행태 메시지(1203)는 파워 레벨, 동작 주파수, 계산된 목표 부위(1200)내의 타겟 볼륨(1012)의 수 및 아포프토틱 셀룰라이트 및 지방 치료가 계속 수행되는 타겟 볼륨(1012)의 수를 나타내는 것을 포함할 수 있다.

<164> 디스플레이(1048)는 또한 바람직하게는 영상 초음파 변환기 서브어셈블리(도 6: 1029)에 의해 제공된 초음파 이미지로부터 유도된 그래픽 단면 표시(1212)를 포함한다. 표시(1212)는 바람직하게는 단면의 다양한 신체 조직을 나타내고 관계된 타겟 볼륨(1012)을 도시한다. 본 발명의 바람직한 실시예에 따라, 표시(1212)는 또한 타겟 볼륨(1012)내의 아포프토시스 유도의 시각적으로 감지할 수 있는 지시를 제공할 수 있다. 본 발명의 바람직한 실시예에 따라, 표시(1212)는 또한 진피(1069), 셀룰라이트(1066), 근막(1070) 및 지방(1067)의 각각의 개략적인 표현(1213, 1214, 1215 및 1216)을 제공할 수 있다.

<165> 도 8B를 참조하면, 비정상적인 동작동안, 디스플레이(1048)는 사전프로그래밍된 경고 메시지(1217)를 제공하는 것이 나타나 있다. 전형적인 경고 메시지는 "불량한 음향 접촉", "온도가 너무 높음"을 포함할 수 있다. "온도가 너무 높음" 메시지는, 대안으로 또는 부가적으로 변환기 서브시스템(도 6: 1010)의 타겟 볼륨의 내부 또는 외부의 기타 조직과 관련되어 있지만, 전형적으로 피부 조직과 관련된다.

<166> 도 9를 참조하면, 본 발명의 바람직한 실시예에 따라 구성되고 동작하는 초음파 아포프토시스 유도 장치가 도시된다. 도 6 및 도 9를 참조하여 설명한바와 같이, 초음파 아포프토시스 유도 장치는 디스플레이(1048)에 출력하는, 아포프토시스 제어 컴퓨터(1044)를 포함한다. 아포프토시스 제어 컴퓨터(1044)는 바람직하게는 비디오 카메라(도 6: 1046) 및, 피부 온도 센서(도 6: 1034)와 변환기 온도 센서(도 6: 1036)로부터 입력뿐만 아니라 온도 임계값 설정치를 수신하는, 온도 측정 유닛(1300)으로부터 입력을 수신한다. 온도 측정 유닛(1300)은 바람직하게는 적당한 임계값 설정치에 의해 센서(1034 및 1036)의 출력을 비교하고 어느 온도 임계값를 초과하는 온도의 아포프토시스 제어 컴퓨터(1044)에 지시를 제공한다.

<167> 아포프토시스 제어 컴퓨터(1044)는 또한 바람직하게는 음향 접촉 모니터링 유닛(1302)로부터 입력을, 바람직하게는 다시 변환기 전기 특성 측정 유닛(1304)로부터 입력을 수신한다. 변환기 전기 특성 측정 유닛(1304)은 바

람직하게는 전원의 출력을 모니터하고 변조기 어셈블리(도 6: 1040)는 초음파 변환기 어셈블리(1013)에 인가한다.

<168> 변환기 전기특성 측정 유닛(1304)의 출력은 바람직하게는, 전력계(1306)에 공급되고, 아포프토시스 제어 컴퓨터(1044)에 출력을 제공하고 전원 및 변조기 어셈블리(1040)에 피드백 출력을 제공한다.

<169> 아포프토시스 제어 컴퓨터(1044)는 또한 바람직하게는 아포프토시스 검출 기능부(1308), 치료 위치 식별 기능부(1310) 및 아포프토시스 조직 식별 기능부(1312)로부터 입력을 수신하고, 그 전부는 초음파 반사 분석 기능부(1314)로부터 입력을 수신한다. 초음파 반사 분석 기능부(1314)는 초음파 영상 서브시스템(1316)으로부터 초음파 영상 입력을 수신하고, 초음파 영상 변환기 서브어셈블리(도 6: 1029)를 동작시킨다.

<170> 아포프토시스 제어 컴퓨터(1044)는, 초음파 변환기 어셈블리(1013)를 동작시키기 위해, 전원 및 변조기 어셈블리(1040)에, 초음파 영상 변환기 서브어셈블리(1029)를 동작시키기 위해, 초음파 영상 서브시스템(1316)에 출력을 제공한다. 위치지정 제어 유닛(1318)은 또한 변환기 서브시스템(1010)을 정확히 위치시키기 위해 X-Y-Z위치지정 어셈블리(도 6: 1049)를 구동하기 위하여 아포프토시스 제어 컴퓨터(1044)로부터 출력을 수신하고, 초음파 요법 변환기 어셈블리(1014) 및 초음파 영상 변환기 서브어셈블리(1029)를 포함한다.

<171> 도 10A, 10B, 10C를 참조하면, 본 발명의 바람직한 실시예에 따라 아포프토틱 셀룰라이트 및 지방 치료를 수행하는 오퍼레이터의 단계를 설명하는 개략적인 플로우차트를 도시한다. 도 10A에 도시된 바와 같이, 처음에 오퍼레이터는 환자의 신체상에 아웃라인(도 6: 1050)을 그린다. 바람직하게는, 오퍼레이터는 또한 환자의 신체에 정위 마커(도 6: 1054)를 부착하고, 변환기 마커(1056)를 생성하는, 변환기 서브시스템(1010)을 아웃라인(1050)내의 원하는 위치에 위치시킨다.

<172> 카메라(도 6: 1046)는 아웃라인(1050)과 마커(1054 및 1056)를 포착한다. 바람직하게는, 아웃라인(1050) 및 마커(1054 및 1056)는 실시간으로 디스플레이(1048)상에 디스플레이된다. 카메라(1046)의 출력은 또한 바람직하게는 아포프토시스 제어 컴퓨터(도 6: 1044)와 연계된 메모리에 공급된다.

<173> 아포프토시스 제어 컴퓨터(1044)에 장착된 컴퓨터 추적 펑셔널리티는 바람직하게는 아웃라인 표현(1052)을 계산하기 위해 카메라(1046)의 출력을 사용하고, 이것은 디스플레이(1048)상에 오퍼레이터를 위해 디스플레이될 수 있다. 컴퓨터 추적 펑셔널리티는 또한 바람직하게는, 아포프토틱 셀룰라이트 및 지방 치료를 수행하기위해 검출된 조직의 전체량을 합하는 것은 물론, 아포프토틱 셀룰라이트 및 지방 치료를 위한 타겟 볼륨의 좌표를 계산한다.

<174> 바람직하게는, 오퍼레이터는 디스플레이(1048)상의 마커(1054 및 1056)의 위치를 확인하고 컴퓨터 추적 펑셔널리티는 대응하는 마커 표현(1058 및 1060)을 계산한다.

<175> 본 발명의 바람직한 실시예에 따라 컴퓨터 추적 펑셔널리티는, 호흡 또는 치료 위치에서 환자가 벗어나고 복귀하는 것과 같은 기타의 움직임에 의하여, 치료기간동안 환자의 신체의 움직임에도 불구하고, 아웃라인 표현(1052)에 관하여 아웃라인(1050) 및 그에 따른 환자의 신체에 관한 타겟 볼륨(1012)의 등록을 계속적으로 유지하기 위하여 마커(1054)와 마커 표현(1058)을 사용한다.

<176> 컴퓨터 추적 펑셔널리티는 치료될 초기 타겟 볼륨을 선택하고 위치지정 제어 유닛(도 9: 1318)은 변환기 서브시스템(1010)의 필요한 재위치지정을 계산한다. X-Y-Z위치지정 어셈블리(1049)는 선택된 타겟 볼륨을 중첩시키기 위해 변환기 서브시스템(1010)을 재위치시킨다.

<177> 도 10B를 참조하면, 변환기 서브시스템(1010)의 재위치지정에 이어서, 아포프토시스 제어 컴퓨터(1044)가 선택된 타겟 볼륨에 관하여 변환기 서브시스템(1010)의 정확한 위치지정을 확인한다. 초음파 영상 서브시스템(도 9: 1316)은 초음파 영상 변환기 서브어셈블리(1029)를 동작시켜서, 분석을 위한 초음파 반사 분석 기능부(1314)에 출력을 제공하게 한다.

<178> 치료 위치 식별 기능부(도 9: 1310)는 진피(1069), 셀룰라이트(1066), 근막(1070) 및 지방(1067)을 식별하도록 동작한다. 아포프토시스 컴퓨터(1044)가 치료 위치의 지시를 수신하고 승인할때, 오퍼레이터는 선택된 타겟 볼륨을 승인하고 전원 및 변조기 어셈블리(도 6: 1040)를 기동시킨다.

<179> 도 10C를 참조하면, 이하의 기능이 일어남을 알 수 있다:

<180> 변환기 전기특성 측정 유닛(1304)은 음향 접촉 모니터링 유닛(1302)에 출력을 제공하여, 바람직하게는 초음파 변환기 어셈블리(1013)에 전류와 전압을 분석함으로써, 환자와의 충분한 음향 접촉이 있는지를 판정한다.

<181> 변환기 전기특성 측정 유닛(1304)은 전력계(1306)에 출력을 제공하여, 초음파 변환기 어셈블리(1013)에 의해 수신된 평균 전력을 계산한다. 초음파 변환기 어셈블리(1013)에 의해 수신된 평균 전력이 소정의 임계값를 초과하면, 전원 및 변조기 어셈블리(1040)의 동작은 자동적으로 종료할 수 있다.

<182> 피부 온도 센서(1034)는 변환기 서브시스템(1010)에서 피부의 현재의 온도를 측정하고 온도 측정 유닛(1300)에 공급하여, 피부 온도와 임계값 온도를 비교한다. 마찬가지로, 변환기 온도 센서(1036)는 변환기 서브시스템(1010)에서의 현재의 온도를 측정하고 온도 측정 유닛(1300)에 공급하여, 변환기 서브시스템 온도와 임계값 온도를 비교한다. 온도 측정 유닛(1300)의 출력은 아포프토시스 제어 컴퓨터(1044)에 공급된다.

<183> 초음파 영상 서브시스템(1316)은 초음파 영상 변환기 서브어셈블리(1029)를 동작시키고 영상 출력을 수신하여, 초음파 반사 분석 기능부(1314)에 의해 분석된다. 이 분석 결과는 아포프토시스 검출에 사용되고 아포프토시스 검출 출력은 아포프토시스 제어 컴퓨터(1044)에 공급된다.

<184> 이하의 4가지 상황중 어느하나라도 일어난다면, 전원과 변조기 어셈블리(1040)는 초음파 변환기 어셈블리(1013)의 동작을 자동적으로 종료한다. 이하의 어느 상황도 일어나지 않으면, 전원과 변조기 어셈블리(1040)의 자동 동작은 계속된다.:

<185> 1. 음향 접촉이 불충분하다.

<186> 2. 피부 온도가 피부의 임계 온도 레벨을 초과한다.

<187> 3. 초음파 변환기 어셈블리(1013)의 온도가 변환기 임계 온도 레벨을 초과한다.

<188> 4. 아포프토시스가 발견되지 않는다.

<189> 도 10B를 참조하면, 전원과 변조기 어셈블리(1040)의 자동 동작동안, 바람직하게는 비디오 카메라(1046)가 목표 영역을 기록하고 변환기 서브시스템(1010)이 선택된 타겟 볼륨(1012)의 완치 기간동안 정적으로 유지되는지를 관찰하는것이 나타난다. 그렇다면, 그리고 상기 4가지 상황이 어느것도 일어나지 않는다면, 아포프토시스 제어 컴퓨터(1044)가 선택된 타겟 볼륨이 치료되었다는 것을 확인한다. 그 다음에 아포프토시스 제어 컴퓨터(1044)의 컴퓨터 추적 펑셔널리티가 치료될 또다른 타겟 볼륨(1012)을 제시한다.

<190> 그러나, 변환기 시스템(1010)이 충분한 기간동안 정적으로 유지되지 않는다면, 선택된 타겟 볼륨이 아포프토시스 제어 컴퓨터(1044)에 의해 불충분하게 치료되었다고 지시된다.

<191> 복수의 변환기를 사용하여 복수의 타겟 볼륨이, 시계열 패턴 또는 부분적으로 중첩하는 시간 패턴과 같은 다양한 시간 패턴으로 치료될 수 있음을 이해할 것이다.

<192> 또한, 복수의 타겟 볼륨이 공간적으로 중첩 또는 부분적으로 중첩될 수 있음을 이해할 것이다.

<193> 도 11A 및 11B를 참조하면, 본 발명의 바람직한 실시예에 따라 시 변수 3차원 아웃라인내에서 유닛 대 유닛 트래킹을 수행하는 단계를 도시한 플로우차트가 나타나 있다.

<194> 도 11A 및 11B에 도시되고 이하에 설명되는 기능부는 마커(54, 56, 1054 및 1056)의 움직임이 트래킹되는 도 1 및 6을 참조하여 상기한 기능부의 일부로서 특히 유용하고 신체의 움직임에 불구하고 타겟 볼륨을 트래킹하는데 사용된다. 이 기능부는 또한, 기계 비전을 사용하는, 이후 치료로 통칭되는 많은 다른 타입의 컴퓨터 의료 치료 및 진단에도 적용될 수 있고 심지어, 기계 비전이 복수의 상대적 이동 엘리먼트를 트래킹하는데 사용되는 비의료 분야에도 적용될 수 있다.

<195> 도 11A에 도시된 바와 같이, 오퍼레이터는 검출될 전체 아웃라인을 포함하는 라인을 전형적으로 컴퓨터 스크린상에 드로잉함으로써 아웃라인 검출 프로세스를 개시한다. 이렇게 한정된 이미지는 포착된다. 배경에 대한 아웃라인의 최대 콘트라스트를 제공하고 노이즈를 감소시키기 위해 포착된 이미지에 다양한 색필터가 적용된다. 임계값이 인핸스트 콘트라스트 및 노이즈가 줄어든 필터링 결과에 적용된다. 그 다음에 아웃라인은 균질화되고 임의의 잔여 마커 표시가 제거되고, 따라서 선명하고, 명백한 아웃라인 표현을 생성한다. 선명하고 명백한 아웃라인 표현이 아웃라인의 비디오 이미지 및 그 내부의 이미지 콘텐츠상에 중첩된다. 중첩이 비디오 이미지와 충분히 일치하지 않으면, 수동 간섭이 일어날 수 있다.

<196> 중첩이 선명한 아웃라인 표현과 충분히 일치한다면, 오퍼레이터는, 트래킹에 사용될, 아웃라인의 내부 또는 외부에 이러한 마커의 위치를 지시한다. 초음파 변환기 서브시스템에 부착되는 마커는 명백하게 이렇게 지정되고, 특징적인 타겟 볼륨의 크기와 상대적인 위치와 관련된 기하학적 및 기타 동작 특성에 관한 정보를 포

함할 수 있다. 각각의 이러한 지정된 마커에 대하여 마커의 기하학적인 중심 및 기하학적인 구성이 주목된다.

<197> 아웃라인의 기하학적인 중심이 계산되고 아웃라인의 기하학적 중심에 대한 각각의 마커의 기하학적 중심의 위치가 주목된다.

<198> 도 11B를 참조하면, 각각의 마커의 관찰된 기하학적 형상의 변화가 정상 방위로부터 마커의 틸팅을 지시한다. 3차원 표면위에 분산된 복수의 마커의 변화를 통합 관찰함으로써, 그 표면의 3차원 구성의 변화가 모니터될 수 있다. 3차원 표면위에 중첩된 타겟 볼륨의 가상 그리드를 형성하기 위한 계산이 수행되고, 그리드 유닛은 바람직하게는 초음파 변환기 서브시스템의 타겟 볼륨 특성의 크기이다. 그리드 유닛은 부분적으로 수동으로 중첩되도록 선택될 수 있거나 선택될 수 없다. 임의의 적당한 그리드 유닛이 사용될 수 있다.

<199> 그 다음에 시스템은 제 1 타겟 볼륨의 치료를 위한 초음파 변환기 서브시스템에 대한 원하는 3차원 위치를 디스플레이한다. 오퍼레이터가 초음파 변환기 서브시스템을 정확히 위치시킬때, 오퍼레이터에게 정확한 위치지정의 가상 및/또는 기타 확인이 제공되고 오퍼레이터는 타겟 볼륨의 치료를 개시할 수 있다.

<200> 치료의 완료후에, 시스템은 "치료된 타겟 볼륨"으로서 그리드 포인트를 지정하고 치료될 보다 많은 타겟 볼륨을 체크한다. 시스템은 다시 정상 방위로부터 마커의 틸팅을 지시하는 각각의 마커의 관찰된 기하학적 형상의 변화를 체크한다. 3차원 표면위에 분산된 복수의 마커의 변화를 통합적으로 관찰함으로써, 표면의 3차원 구성 변화가 모니터될 수 있다. 3차원 표면위에 중첩된 타겟 볼륨의 새로운 가상 그리드를 형성하기 위한 계산이 수행되고, 그리드 유닛은 이전 그리드와 일대일 대응을 이루고 치료된 그리드 포인트상의 모든 데이터가 유지된다.

<201> 그 다음에 시스템은 마찬가지의 방식으로 더 동작하기 위해 순차 타겟 볼륨에 대한 원하는 3차원 위치를 디스플레이한다. 대안으로, 순차 타겟 볼륨은 오퍼레이터에 의해 선택된다. 또다른 대안으로, 오퍼레이터는 아웃라인내의 영역을 스캔하고 시스템은 이미 치료되었거나 치료를 요하지 않는 그리드 유닛에 치료가 적용되지 않음을 보증한다.

<202> 상기한 기능부는, 다양한 타겟 볼륨의 치료동안 및 그 사이에서, 신체의 움직임 및 그 결과 3차원 표면의 재구성에도 불구하고 동작됨을 이해할 것이다. 이것은 다양한 마커의 위치와 방위를 계속적으로 모니터하고 모니터된 위치와 방위를 가상 그리드내의 각각의 그리드 유닛에 외삽함으로써 수행된다.

<203> 부록으로 컴퓨터 추적 펑셔널리티에 대한 소프트웨어 오브젝트 코드를 포함하고 이하의 단계를 포함한다:

<204> 1) 마이크로소프트 윈도우 2000 운영 시스템을 가진 인텔 펜티엄 Ⅲ 800MHz 컴퓨터와 같은 PC컴퓨터, 최소 10GB 용량의 하드 디스크, 1 PCI슬롯 및 17인치 컴퓨터 스크린 제공.

<205> 2) 매트록스 오리온 프레임 그래버 하드웨어 인스톨/구성:

<206> a) PC컴퓨터에 있는 VGA보드 제거/비활성화

<207> b) 매트록스(1055 boul. St-Regis, Dorval, Quebec Canada H9P 2T4)에서 구매가능한 매트록스 오리온 프레임 그래버 보드를 PC컴퓨터내의 PCI슬롯에 삽입

<208> c) 마이크로소프트 윈도우 2000에서는, 컴퓨터의 부팅시에, 마이크로소프트 윈도우 플러그-앤드-플레이 시스템이 새로운 멀티미디어 비디오 디바이스를 검출하고 드라이버 할당을 요청한다. 여기서, 취소를 클릭한다.

<209> d) 23046 Avenida de la Carlota, Suite 450, Laguna Hills, CA 92653 United States소재 JAI America Inc.에서 구매가능한 JAI CV-S3200 DSP Surveillance Color CCD 카메라를 인스톨하고 매트록스 오리온 프레임 그래버에 연결한다.

<210> e) 컴퓨터 스크린의 임피던스 스위치의 적, 녹, 청 입력을 75옴으로 설정한다.

<211> f) 컴퓨터 스크린 동기 입력을 고 임피던스 및 외부 동기 모드로 설정한다.

<212> g) 컴퓨터 스크린을 매트록스 오리온사의 15핀 암(female) VGA 출력 커넥터(DB-15)에 연결한다.

<213> 3) 매트록스 MIL-Lite 소프트웨어(버전 6.1) 인스톨:

<214> a) 매트록스 MIL-Lite의 setup.exe 프로그램을 실행시키고 디폴트 프롬프트를 따른다.

<215> b) 매트릭스 확장팩(버전 1.0)을 실행시킨다.

<216> c) 프롬프팅될때 "PAL-YC mode of grabbing"을 선택한다.

<217> d) "JAI Camera ActiveX object"를 등록하고 인스톨하여 PC와 JAI 카메라간의 RS-232 시리얼 통신을 확립한다.

<218> 4) 트랙 소프트웨어 인스톨:

<219> a) 이하의 각각의 디렉토리를 생성한다:

<220> (1). <Track root> - 트랙 프로젝트용 루트 디렉토리

<221> (2). <Track root>\Scr - 소스 코드 파일을 포함

<222> (3). <Track root>\Debug - 트랙 프로젝트용 실행 파일을 포함

<223> (4). <Track root>\Images - 내부 영역 검출 프로세스의 디버깅용 BMP파일을 포함

<224> (5). <Track root>\Log - 로그 파일 및 장면의 BMP이미지를 포함

<225> (6). <Track root>\Timing - 디버깅용 타이밍 데이터 파일을 포함

<226> b) 부록에 기초하여 TRACKOBJ.HEX파일을 생성하여 템퍼러리 디렉토리에 저장

<227> c) 3129 Earl St., Laureldale, Pa 19605에 있는 John Augustine의 HEX IT V1.8이상을 사용하여 컴퓨터 리스팅 TRACKOBJ.HEX를 언헥스하여 TRACKOBJ.ZIP 파일 생성

<228> d) WINZIP 버전 6.2이상을 사용하여 TRACKOBJ.ZIP 파일의 압축해제하여, 모든 파일을 템퍼러리 디렉토리에 압축을 풀고 필수적으로 이하의 오브젝트 파일의 압축을 풀어야한다:

<229> 1). CAMERADLG.OBJ

<230> 2). DISPLAYFUNCS.OBJ

<231> 3). IMAGEPROC.OBJ

<232> 4). INTERIORREGION.OBJ

<233> 5). MARKERS.OBJ

<234> 6). NODES.OBJ

<235> 7). PARAMETERSDLG.OBJ

<236> 8). STDAFX.OBJ

<237> 9). TRACK.OBJ

<238> 10). TRACK.RES

<239> 11). TRACKDLG.OBJ

<240> 12). TRANSDUCER.OBJ

<241> 13). UTILS.OBJ

<242> 14). VIDEOMATROX.OBJ

<243> e) 단계 4d에서 생성되어 템퍼러리 디렉토리에 저장된 오브젝트 코드를 마이크로소프트 비주얼 C++ 컴파일러 버전 6.0을 사용하여 컴파일. 최종 애플리케이션이 생성된다: TRACK.EXE

<244> f) 트랙 소프트웨어를 실행시키기 위해, TRACK.EXE프로그램을 실행시키고 프로그램 동작을 위하여 온라인 헬프를 따른다.

<245> 본 발명의 소프트웨어 구성요소가, 원한다면 ROM(read-only memory)형태로 구현될 수 있음을 이해할 것이다. 소프트웨어 구성요소는, 일반적으로, 원한다면 종래의 기술을 사용하여 하드웨어내에 구현될 수 있다.

<246> 부록에 의해 구현된 특정 실시예는 본 발명의 상세한 개시를 위한 것일뿐이고 제한의 의도로 제공되는 것은 아님을 이해할 것이다.

<247> 본 명세서에 나타나 있고 기술되어 있는 내용에 의해 본 발명이 제한되는 것은 아님을 당업자는 이해할 것이다. 본 발명의 범위는 본 명세서에서 기술된 다양한 특징부의 조합 및 하위조합은 물론 명세서를 통해 당업자에게 환기되고 종래 기술이 아닌 변경 및 수정을 포함한다.

<248> 첨부

```
00000000: 4D 5A 90 00 03 00 00 00 04 00 00 00 FF FF 00 00
00000010: B8 00 00 00 00 00 00 00 40 00 00 00 00 00 00 00
00000020: 00 00 00 00 00 00 00 00 00 00 00 00 00 00 00 00
00000030: 00 00 00 00 00 00 00 00 00 00 00 00 E0 00 00 00
00000040: 0E 1F BA 0E 00 B4 09 CD 21 B8 01 4C CD 21 54 68
00000050: 69 73 20 70 72 6F 67 72 61 6D 20 63 61 6E 6E 6F
00000060: 74 20 62 65 20 72 75 6E 20 69 6E 20 44 4F 53 20
00000070: 6D 6F 64 65 2E 0D 0D 0A 24 00 00 00 00 00 00 00
00000080: E6 70 07 AD A2 11 69 FE A2 11 69 FE A2 11 69 FE
00000090: C0 0E 7A FE A4 11 69 FE 21 0D 67 FE A3 11 69 FE
000000A0: 4A 0E 63 FE A9 11 69 FE A2 11 68 FE 1D 11 69 FE
000000B0: 4A 0E 6D FE 86 11 69 FE 4A 0E 62 FE B2 11 69 FE
000000C0: 1A 17 6F FE A3 11 69 FE 52 69 63 68 A2 11 69 FE
000000D0: 00 00 00 00 00 00 00 00 00 00 00 00 00 00 00 00
000000E0: 50 45 00 00 4C 01 04 00 BF 7A D6 3B 00 00 00 00
000000F0: 00 00 00 00 E0 00 0F 01 0B 01 06 00 00 80 00 00
00000100: 00 80 98 00 00 00 00 00 50 83 00 00 00 10 00 00
00000110: 00 90 00 00 00 00 40 00 00 10 00 00 00 10 00 00
00000120: 04 00 00 00 00 00 00 00 04 00 00 00 00 00 00 00
00000130: 00 10 99 00 00 10 00 00 00 00 00 00 02 00 00 00
00000140: 00 00 10 00 00 10 00 00 00 00 10 00 00 10 00 00
00000150: 00 00 00 00 10 00 00 00 00 00 00 00 00 00 00 00
00000160: 88 9E 00 00 A0 00 00 00 00 00 99 00 70 0D 00 00
00000170: 00 00 00 00 00 00 00 00 00 00 00 00 00 00 00 00
00000180: 00 00 00 00 00 00 00 00 00 00 00 00 00 00 00 00
00000190: 00 00 00 00 00 00 00 00 00 00 00 00 00 00 00 00
000001A0: 00 00 00 00 00 00 00 00 00 00 00 00 00 00 00 00
000001B0: 00 00 00 00 00 00 00 00 00 90 00 00 84 03 00 00
000001C0: 00 00 00 00 00 00 00 00 00 00 00 00 00 00 00 00
000001D0: 00 00 00 00 00 00 00 00 2E 74 65 78 74 00 00 00
000001E0: 45 77 00 00 00 10 00 00 00 80 00 00 00 10 00 00
000001F0: 00 00 00 00 00 00 00 00 00 00 00 00 20 00 00 60
00000200: 2E 72 64 61 74 61 00 00 B2 16 00 00 00 90 00 00
00000210: 00 20 00 00 00 90 00 00 00 00 00 00 00 00 00 00
00000220: 00 00 00 00 40 00 00 40 2E 64 61 74 61 00 00 00
00000230: F8 4C 98 00 00 B0 00 00 00 10 00 00 00 B0 00 00
00000240: 00 00 00 00 00 00 00 00 00 00 00 00 40 00 00 C0
00000250: 2E 72 73 72 63 00 00 00 70 0D 00 00 00 99 00
00000260: 00 10 00 00 00 C0 00 00 00 00 00 00 00 00 00 00
00000270: 00 00 00 00 40 00 00 40 00 00 00 00 00 00 00 00
00000280: 00 00 00 00 00 00 00 00 00 00 00 00 00 00 00 00
00000290: 00 00 00 00 00 00 00 00 00 00 00 00 00 00 00 00
000002A0: 00 00 00 00 00 00 00 00 00 00 00 00 00 00 00 00
000002B0: 00 00 00 00 00 00 00 00 00 00 00 00 00 00 00 00
000002C0: 00 00 00 00 00 00 00 00 00 00 00 00 00 00 00 00
000002D0: 00 00 00 00 00 00 00 00 00 00 00 00 00 00 00 00
000002E0: 00 00 00 00 00 00 00 00 00 00 00 00 00 00 00 00
```

<249>

000002F0: 00 00 00 00 00 00 00 00 00 00 00 00 00 00 00 00
00000300: 00 00 00 00 00 00 00 00 00 00 00 00 00 00 00 00
00000310: 00 00 00 00 00 00 00 00 00 00 00 00 00 00 00 00
00000320: 00 00 00 00 00 00 00 00 00 00 00 00 00 00 00 00
00000330: 00 00 00 00 00 00 00 00 00 00 00 00 00 00 00 00
00000340: 00 00 00 00 00 00 00 00 00 00 00 00 00 00 00 00
00000350: 00 00 00 00 00 00 00 00 00 00 00 00 00 00 00 00
00000360: 00 00 00 00 00 00 00 00 00 00 00 00 00 00 00 00
00000370: 00 00 00 00 00 00 00 00 00 00 00 00 00 00 00 00
00000380: 00 00 00 00 00 00 00 00 00 00 00 00 00 00 00 00
00000390: 00 00 00 00 00 00 00 00 00 00 00 00 00 00 00 00
000003A0: 00 00 00 00 00 00 00 00 00 00 00 00 00 00 00 00
000003B0: 00 00 00 00 00 00 00 00 00 00 00 00 00 00 00 00
000003C0: 00 00 00 00 00 00 00 00 00 00 00 00 00 00 00 00
000003D0: 00 00 00 00 00 00 00 00 00 00 00 00 00 00 00 00
000003E0: 00 00 00 00 00 00 00 00 00 00 00 00 00 00 00 00
000003F0: 00 00 00 00 00 00 00 00 00 00 00 00 00 00 00 00
00000400: 00 00 00 00 00 00 00 00 00 00 00 00 00 00 00 00
00000410: 00 00 00 00 00 00 00 00 00 00 00 00 00 00 00 00
00000420: 00 00 00 00 00 00 00 00 00 00 00 00 00 00 00 00
00000430: 00 00 00 00 00 00 00 00 00 00 00 00 00 00 00 00
00000440: 00 00 00 00 00 00 00 00 00 00 00 00 00 00 00 00
00000450: 00 00 00 00 00 00 00 00 00 00 00 00 00 00 00 00
00000460: 00 00 00 00 00 00 00 00 00 00 00 00 00 00 00 00
00000470: 00 00 00 00 00 00 00 00 00 00 00 00 00 00 00 00
00000480: 00 00 00 00 00 00 00 00 00 00 00 00 00 00 00 00
00000490: 00 00 00 00 00 00 00 00 00 00 00 00 00 00 00 00
000004A0: 00 00 00 00 00 00 00 00 00 00 00 00 00 00 00 00
000004B0: 00 00 00 00 00 00 00 00 00 00 00 00 00 00 00 00
000004C0: 00 00 00 00 00 00 00 00 00 00 00 00 00 00 00 00
000004D0: 00 00 00 00 00 00 00 00 00 00 00 00 00 00 00 00
000004E0: 00 00 00 00 00 00 00 00 00 00 00 00 00 00 00 00
000004F0: 00 00 00 00 00 00 00 00 00 00 00 00 00 00 00 00
00000500: 00 00 00 00 00 00 00 00 00 00 00 00 00 00 00 00
00000510: 00 00 00 00 00 00 00 00 00 00 00 00 00 00 00 00
00000520: 00 00 00 00 00 00 00 00 00 00 00 00 00 00 00 00
00000530: 00 00 00 00 00 00 00 00 00 00 00 00 00 00 00 00
00000540: 00 00 00 00 00 00 00 00 00 00 00 00 00 00 00 00
00000550: 00 00 00 00 00 00 00 00 00 00 00 00 00 00 00 00
00000560: 00 00 00 00 00 00 00 00 00 00 00 00 00 00 00 00
00000570: 00 00 00 00 00 00 00 00 00 00 00 00 00 00 00 00
00000580: 00 00 00 00 00 00 00 00 00 00 00 00 00 00 00 00
00000590: 00 00 00 00 00 00 00 00 00 00 00 00 00 00 00 00
000005A0: 00 00 00 00 00 00 00 00 00 00 00 00 00 00 00 00
000005B0: 00 00 00 00 00 00 00 00 00 00 00 00 00 00 00 00
000005C0: 00 00 00 00 00 00 00 00 00 00 00 00 00 00 00 00
000005D0: 00 00 00 00 00 00 00 00 00 00 00 00 00 00 00 00
000005E0: 00 00 00 00 00 00 00 00 00 00 00 00 00 00 00 00

<250>

000005F0: 00 00 00 00 00 00 00 00 00 00 00 00 00 00 00 00
00000600: 00 00 00 00 00 00 00 00 00 00 00 00 00 00 00 00
00000610: 00 00 00 00 00 00 00 00 00 00 00 00 00 00 00 00
00000620: 00 00 00 00 00 00 00 00 00 00 00 00 00 00 00 00
00000630: 00 00 00 00 00 00 00 00 00 00 00 00 00 00 00 00
00000640: 00 00 00 00 00 00 00 00 00 00 00 00 00 00 00 00
00000650: 00 00 00 00 00 00 00 00 00 00 00 00 00 00 00 00
00000660: 00 00 00 00 00 00 00 00 00 00 00 00 00 00 00 00
00000670: 00 00 00 00 00 00 00 00 00 00 00 00 00 00 00 00
00000680: 00 00 00 00 00 00 00 00 00 00 00 00 00 00 00 00
00000690: 00 00 00 00 00 00 00 00 00 00 00 00 00 00 00 00
000006A0: 00 00 00 00 00 00 00 00 00 00 00 00 00 00 00 00
000006B0: 00 00 00 00 00 00 00 00 00 00 00 00 00 00 00 00
000006C0: 00 00 00 00 00 00 00 00 00 00 00 00 00 00 00 00
000006D0: 00 00 00 00 00 00 00 00 00 00 00 00 00 00 00 00
000006E0: 00 00 00 00 00 00 00 00 00 00 00 00 00 00 00 00
000006F0: 00 00 00 00 00 00 00 00 00 00 00 00 00 00 00 00
00000700: 00 00 00 00 00 00 00 00 00 00 00 00 00 00 00 00
00000710: 00 00 00 00 00 00 00 00 00 00 00 00 00 00 00 00
00000720: 00 00 00 00 00 00 00 00 00 00 00 00 00 00 00 00
00000730: 00 00 00 00 00 00 00 00 00 00 00 00 00 00 00 00
00000740: 00 00 00 00 00 00 00 00 00 00 00 00 00 00 00 00
00000750: 00 00 00 00 00 00 00 00 00 00 00 00 00 00 00 00
00000760: 00 00 00 00 00 00 00 00 00 00 00 00 00 00 00 00
00000770: 00 00 00 00 00 00 00 00 00 00 00 00 00 00 00 00
00000780: 00 00 00 00 00 00 00 00 00 00 00 00 00 00 00 00
00000790: 00 00 00 00 00 00 00 00 00 00 00 00 00 00 00 00
000007A0: 00 00 00 00 00 00 00 00 00 00 00 00 00 00 00 00
000007B0: 00 00 00 00 00 00 00 00 00 00 00 00 00 00 00 00
000007C0: 00 00 00 00 00 00 00 00 00 00 00 00 00 00 00 00
000007D0: 00 00 00 00 00 00 00 00 00 00 00 00 00 00 00 00
000007E0: 00 00 00 00 00 00 00 00 00 00 00 00 00 00 00 00
000007F0: 00 00 00 00 00 00 00 00 00 00 00 00 00 00 00 00
00000800: 00 00 00 00 00 00 00 00 00 00 00 00 00 00 00 00
00000810: 00 00 00 00 00 00 00 00 00 00 00 00 00 00 00 00
00000820: 00 00 00 00 00 00 00 00 00 00 00 00 00 00 00 00
00000830: 00 00 00 00 00 00 00 00 00 00 00 00 00 00 00 00
00000840: 00 00 00 00 00 00 00 00 00 00 00 00 00 00 00 00
00000850: 00 00 00 00 00 00 00 00 00 00 00 00 00 00 00 00
00000860: 00 00 00 00 00 00 00 00 00 00 00 00 00 00 00 00
00000870: 00 00 00 00 00 00 00 00 00 00 00 00 00 00 00 00
00000880: 00 00 00 00 00 00 00 00 00 00 00 00 00 00 00 00
00000890: 00 00 00 00 00 00 00 00 00 00 00 00 00 00 00 00
000008A0: 00 00 00 00 00 00 00 00 00 00 00 00 00 00 00 00
000008B0: 00 00 00 00 00 00 00 00 00 00 00 00 00 00 00 00
000008C0: 00 00 00 00 00 00 00 00 00 00 00 00 00 00 00 00
000008D0: 00 00 00 00 00 00 00 00 00 00 00 00 00 00 00 00
000008E0: 00 00 00 00 00 00 00 00 00 00 00 00 00 00 00 00

<251>

000008F0: 00 00 00 00 00 00 00 00 00 00 00 00 00 00 00 00
00000900: 00 00 00 00 00 00 00 00 00 00 00 00 00 00 00 00
00000910: 00 00 00 00 00 00 00 00 00 00 00 00 00 00 00 00
00000920: 00 00 00 00 00 00 00 00 00 00 00 00 00 00 00 00
00000930: 00 00 00 00 00 00 00 00 00 00 00 00 00 00 00 00
00000940: 00 00 00 00 00 00 00 00 00 00 00 00 00 00 00 00
00000950: 00 00 00 00 00 00 00 00 00 00 00 00 00 00 00 00
00000960: 00 00 00 00 00 00 00 00 00 00 00 00 00 00 00 00
00000970: 00 00 00 00 00 00 00 00 00 00 00 00 00 00 00 00
00000980: 00 00 00 00 00 00 00 00 00 00 00 00 00 00 00 00
00000990: 00 00 00 00 00 00 00 00 00 00 00 00 00 00 00 00
000009A0: 00 00 00 00 00 00 00 00 00 00 00 00 00 00 00 00
000009B0: 00 00 00 00 00 00 00 00 00 00 00 00 00 00 00 00
000009C0: 00 00 00 00 00 00 00 00 00 00 00 00 00 00 00 00
000009D0: 00 00 00 00 00 00 00 00 00 00 00 00 00 00 00 00
000009E0: 00 00 00 00 00 00 00 00 00 00 00 00 00 00 00 00
000009F0: 00 00 00 00 00 00 00 00 00 00 00 00 00 00 00 00
00000A00: 00 00 00 00 00 00 00 00 00 00 00 00 00 00 00 00
00000A10: 00 00 00 00 00 00 00 00 00 00 00 00 00 00 00 00
00000A20: 00 00 00 00 00 00 00 00 00 00 00 00 00 00 00 00
00000A30: 00 00 00 00 00 00 00 00 00 00 00 00 00 00 00 00
00000A40: 00 00 00 00 00 00 00 00 00 00 00 00 00 00 00 00
00000A50: 00 00 00 00 00 00 00 00 00 00 00 00 00 00 00 00
00000A60: 00 00 00 00 00 00 00 00 00 00 00 00 00 00 00 00
00000A70: 00 00 00 00 00 00 00 00 00 00 00 00 00 00 00 00
00000A80: 00 00 00 00 00 00 00 00 00 00 00 00 00 00 00 00
00000A90: 00 00 00 00 00 00 00 00 00 00 00 00 00 00 00 00
00000AA0: 00 00 00 00 00 00 00 00 00 00 00 00 00 00 00 00
00000AB0: 00 00 00 00 00 00 00 00 00 00 00 00 00 00 00 00
00000AC0: 00 00 00 00 00 00 00 00 00 00 00 00 00 00 00 00
00000AD0: 00 00 00 00 00 00 00 00 00 00 00 00 00 00 00 00
00000AE0: 00 00 00 00 00 00 00 00 00 00 00 00 00 00 00 00
00000AF0: 00 00 00 00 00 00 00 00 00 00 00 00 00 00 00 00
00000B00: 00 00 00 00 00 00 00 00 00 00 00 00 00 00 00 00
00000B10: 00 00 00 00 00 00 00 00 00 00 00 00 00 00 00 00
00000B20: 00 00 00 00 00 00 00 00 00 00 00 00 00 00 00 00
00000B30: 00 00 00 00 00 00 00 00 00 00 00 00 00 00 00 00
00000B40: 00 00 00 00 00 00 00 00 00 00 00 00 00 00 00 00
00000B50: 00 00 00 00 00 00 00 00 00 00 00 00 00 00 00 00
00000B60: 00 00 00 00 00 00 00 00 00 00 00 00 00 00 00 00
00000B70: 00 00 00 00 00 00 00 00 00 00 00 00 00 00 00 00
00000B80: 00 00 00 00 00 00 00 00 00 00 00 00 00 00 00 00
00000B90: 00 00 00 00 00 00 00 00 00 00 00 00 00 00 00 00
00000BA0: 00 00 00 00 00 00 00 00 00 00 00 00 00 00 00 00
00000BB0: 00 00 00 00 00 00 00 00 00 00 00 00 00 00 00 00
00000BC0: 00 00 00 00 00 00 00 00 00 00 00 00 00 00 00 00
00000BD0: 00 00 00 00 00 00 00 00 00 00 00 00 00 00 00 00
00000BE0: 00 00 00 00 00 00 00 00 00 00 00 00 00 00 00 00

<252>

00000BF0: 00 00 00 00 00 00 00 00 00 00 00 00 00 00 00 00
00000C00: 00 00 00 00 00 00 00 00 00 00 00 00 00 00 00 00
00000C10: 00 00 00 00 00 00 00 00 00 00 00 00 00 00 00 00
00000C20: 00 00 00 00 00 00 00 00 00 00 00 00 00 00 00 00
00000C30: 00 00 00 00 00 00 00 00 00 00 00 00 00 00 00 00
00000C40: 00 00 00 00 00 00 00 00 00 00 00 00 00 00 00 00
00000C50: 00 00 00 00 00 00 00 00 00 00 00 00 00 00 00 00
00000C60: 00 00 00 00 00 00 00 00 00 00 00 00 00 00 00 00
00000C70: 00 00 00 00 00 00 00 00 00 00 00 00 00 00 00 00
00000C80: 00 00 00 00 00 00 00 00 00 00 00 00 00 00 00 00
00000C90: 00 00 00 00 00 00 00 00 00 00 00 00 00 00 00 00
00000CA0: 00 00 00 00 00 00 00 00 00 00 00 00 00 00 00 00
00000CB0: 00 00 00 00 00 00 00 00 00 00 00 00 00 00 00 00
00000CC0: 00 00 00 00 00 00 00 00 00 00 00 00 00 00 00 00
00000CD0: 00 00 00 00 00 00 00 00 00 00 00 00 00 00 00 00
00000CE0: 00 00 00 00 00 00 00 00 00 00 00 00 00 00 00 00
00000CF0: 00 00 00 00 00 00 00 00 00 00 00 00 00 00 00 00
00000D00: 00 00 00 00 00 00 00 00 00 00 00 00 00 00 00 00
00000D10: 00 00 00 00 00 00 00 00 00 00 00 00 00 00 00 00
00000D20: 00 00 00 00 00 00 00 00 00 00 00 00 00 00 00 00
00000D30: 00 00 00 00 00 00 00 00 00 00 00 00 00 00 00 00
00000D40: 00 00 00 00 00 00 00 00 00 00 00 00 00 00 00 00
00000D50: 00 00 00 00 00 00 00 00 00 00 00 00 00 00 00 00
00000D60: 00 00 00 00 00 00 00 00 00 00 00 00 00 00 00 00
00000D70: 00 00 00 00 00 00 00 00 00 00 00 00 00 00 00 00
00000D80: 00 00 00 00 00 00 00 00 00 00 00 00 00 00 00 00
00000D90: 00 00 00 00 00 00 00 00 00 00 00 00 00 00 00 00
00000DA0: 00 00 00 00 00 00 00 00 00 00 00 00 00 00 00 00
00000DB0: 00 00 00 00 00 00 00 00 00 00 00 00 00 00 00 00
00000DC0: 00 00 00 00 00 00 00 00 00 00 00 00 00 00 00 00
00000DD0: 00 00 00 00 00 00 00 00 00 00 00 00 00 00 00 00
00000DE0: 00 00 00 00 00 00 00 00 00 00 00 00 00 00 00 00
00000DF0: 00 00 00 00 00 00 00 00 00 00 00 00 00 00 00 00
00000E00: 00 00 00 00 00 00 00 00 00 00 00 00 00 00 00 00
00000E10: 00 00 00 00 00 00 00 00 00 00 00 00 00 00 00 00
00000E20: 00 00 00 00 00 00 00 00 00 00 00 00 00 00 00 00
00000E30: 00 00 00 00 00 00 00 00 00 00 00 00 00 00 00 00
00000E40: 00 00 00 00 00 00 00 00 00 00 00 00 00 00 00 00
00000E50: 00 00 00 00 00 00 00 00 00 00 00 00 00 00 00 00
00000E60: 00 00 00 00 00 00 00 00 00 00 00 00 00 00 00 00
00000E70: 00 00 00 00 00 00 00 00 00 00 00 00 00 00 00 00
00000E80: 00 00 00 00 00 00 00 00 00 00 00 00 00 00 00 00
00000E90: 00 00 00 00 00 00 00 00 00 00 00 00 00 00 00 00
00000EA0: 00 00 00 00 00 00 00 00 00 00 00 00 00 00 00 00
00000EB0: 00 00 00 00 00 00 00 00 00 00 00 00 00 00 00 00
00000EC0: 00 00 00 00 00 00 00 00 00 00 00 00 00 00 00 00
00000ED0: 00 00 00 00 00 00 00 00 00 00 00 00 00 00 00 00
00000EE0: 00 00 00 00 00 00 00 00 00 00 00 00 00 00 00 00

<253>

00000EF0: 00 00 00 00 00 00 00 00 00 00 00 00 00 00 00 00
00000F00: 00 00 00 00 00 00 00 00 00 00 00 00 00 00 00 00
00000F10: 00 00 00 00 00 00 00 00 00 00 00 00 00 00 00 00
00000F20: 00 00 00 00 00 00 00 00 00 00 00 00 00 00 00 00
00000F30: 00 00 00 00 00 00 00 00 00 00 00 00 00 00 00 00
00000F40: 00 00 00 00 00 00 00 00 00 00 00 00 00 00 00 00
00000F50: 00 00 00 00 00 00 00 00 00 00 00 00 00 00 00 00
00000F60: 00 00 00 00 00 00 00 00 00 00 00 00 00 00 00 00
00000F70: 00 00 00 00 00 00 00 00 00 00 00 00 00 00 00 00
00000F80: 00 00 00 00 00 00 00 00 00 00 00 00 00 00 00 00
00000F90: 00 00 00 00 00 00 00 00 00 00 00 00 00 00 00 00
00000FA0: 00 00 00 00 00 00 00 00 00 00 00 00 00 00 00 00
00000FB0: 00 00 00 00 00 00 00 00 00 00 00 00 00 00 00 00
00000FC0: 00 00 00 00 00 00 00 00 00 00 00 00 00 00 00 00
00000FD0: 00 00 00 00 00 00 00 00 00 00 00 00 00 00 00 00
00000FE0: 00 00 00 00 00 00 00 00 00 00 00 00 00 00 00 00
00000FF0: 00 00 00 00 00 00 00 00 00 00 00 00 00 00 00 00
00001000: 8B 44 24 04 56 50 8B F1 68 81 00 00 00 E8 34 71
00001010: 00 00 C7 06 A8 93 40 00 8B C6 5E C2 04 00 90 90
00001020: E9 2D 71 00 00 90 90 90 90 90 90 90 90 90 90 90
00001030: A1 34 91 40 00 C3 90 90 90 90 90 90 90 90 90 90
00001040: B8 88 93 40 00 C3 90 90 90 90 90 90 90 90 90 90
00001050: C3 90 90 90 90 90 90 90 90 90 90 90 90 90 90 90
00001060: C2 04 00 90 90 90 90 90 90 90 90 90 90 90 90 90
00001070: 8B 41 20 6A 00 50 FF 15 7C 93 40 00 C3 90 90 90
00001080: 8B 41 20 6A 01 50 FF 15 7C 93 40 00 C3 90 90 90
00001090: 56 68 86 7F 00 00 6A 00 FF 15 6C 93 40 00 8B 0D
000010A0: 10 BC 40 00 8B F0 25 FF FF 00 00 50 6A F4 51 FF
000010B0: 15 70 93 40 00 56 FF 15 74 93 40 00 5E C3 90 90
000010C0: 56 68 00 7F 00 00 6A 00 FF 15 6C 93 40 00 8B 0D
000010D0: 10 BC 40 00 8B F0 25 FF FF 00 00 50 6A F4 51 FF
000010E0: 15 70 93 40 00 56 FF 15 74 93 40 00 5E C3 90 90
000010F0: A1 10 BC 40 00 56 50 FF 15 68 93 40 00 8B 35 18
00001100: 90 40 00 68 FF 00 00 40 A3 04 BC 40 00 FF D6 68
00001110: 00 FF 00 40 A3 00 BC 40 00 FF D6 68 00 00 FF 40
00001120: A3 FC BB 40 00 FF D6 6A 00 A3 F8 BB 40 00 FF D6
00001130: 8B 35 1C 90 40 00 68 FF 00 00 40 6A 03 A3 F0 BB
00001140: 40 00 FF D6 68 00 FF 00 40 6A 03 A3 EC BB 40 00
00001150: FF D6 68 00 00 FF 40 6A 03 A3 E8 BB 40 00 FF D6
00001160: 6A 00 6A 03 A3 E4 BB 40 00 FF D6 8B 35 0C 90 40
00001170: 00 68 FF 00 00 40 6A 01 6A 00 A3 DC BB 40 00 FF
00001180: D6 68 00 FF 00 40 6A 01 6A 00 A3 D8 BB 40 00 FF
00001190: D6 68 00 00 FF 40 6A 01 6A 00 A3 D4 BB 40 00 FF
000011A0: D6 6A 00 6A 01 6A 00 A3 D0 BB 40 00 FF D6 A3 C8
000011B0: BB 40 00 5E C3 90 90 90 90 90 90 90 90 90 90 90
000011C0: A1 F0 BB 40 00 56 8B 35 14 90 40 00 50 FF D6 8B
000011D0: 0D F8 BB 40 00 51 FF D6 8B 15 FC BB 40 00 52 FF
000011E0: D6 A1 00 BC 40 00 50 FF D6 8B 0D 04 BC 40 00 8B

<254>

000011F0: 15 10 BC 40 00 51 52 FF 15 64 93 40 00 5E C3 90
00001200: 83 EC 10 8B 0D B0 FC D8 00 8B 15 F0 BB 40 00 33
00001210: C0 89 4C 24 0C 8B 0D 04 BC 40 00 89 44 24 00 89
00001220: 44 24 04 A1 AC FC D8 00 89 44 24 08 8D 44 24 00
00001230: 52 50 51 FF 15 60 93 40 00 83 C4 10 C3 90 90 90
00001240: A1 30 B0 40 00 83 EC 10 83 F8 02 56 57 75 1E 8B
00001250: 7C 24 1C 8B 35 B0 00 D8 00 8B 0D B4 00 D8 00 2B
00001260: FE 8B 74 24 20 2B F1 D1 E7 D1 E6 EB 08 8B 74 24
00001270: 20 8B 7C 24 1C 83 FF 03 0F 8C B5 00 00 00 83 FE
00001280: 03 0F 8C AC 00 00 00 A1 AC FC D8 00 83 C0 FD 3B
00001290: F8 0F 8D 9C 00 00 00 8B 0D B0 FC D8 00 83 C1 FD
000012A0: 3B F1 0F 8D 8B 00 00 00 8B 15 10 BC 40 00 53 52
000012B0: FF 15 68 93 40 00 8B D8 8D 47 FD 89 44 24 0C 8B
000012C0: 44 24 28 8D 4E FD 83 C7 03 83 C6 03 3D 00 FF 00
000012D0: 40 89 4C 24 10 89 7C 24 14 89 74 24 18 7F 1D 74
000012E0: 13 85 C0 74 1E 3D FF 00 00 40 75 17 8B 15 00 BC
000012F0: 40 00 EB 1D 8B 15 FC BB 40 00 EB 15 3D 00 00 FF
00001300: 40 74 08 8B 15 F0 BB 40 00 EB 06 8B 15 F8 BB 40
00001310: 00 8B 0D 04 BC 40 00 8D 44 24 0C 52 50 51 FF 15
00001320: 60 93 40 00 8B 15 10 BC 40 00 53 52 FF 15 64 93
00001330: 40 00 5B 5F 5E 83 C4 10 C3 90 90 90 90 90 90 90
00001340: A1 30 B0 40 00 83 EC 10 83 F8 02 53 55 8B 6C 24
00001350: 1C 56 75 1E 8B 35 B0 00 D8 00 8B 5C 24 24 8B 0D
00001360: B4 00 D8 00 2B EE 2B D9 D1 E5 D1 E3 89 5C 24 24
00001370: EB 04 8B 5C 24 24 83 FD 03 0F 8C 09 01 00 00 83
00001380: FB 03 0F 8C 00 01 00 00 A1 AC FC D8 00 83 C0 FD
00001390: 3B E8 0F 8D F0 00 00 00 8B 0D B0 FC D8 00 83 C1
000013A0: FD 3B D9 0F 8D DF 00 00 00 8B 15 10 BC 40 00 57
000013B0: 52 FF 15 68 93 40 00 8B F0 6A 00 56 FF 15 08 90
000013C0: 40 00 DB 05 30 B0 40 00 DC 0D 58 B3 40 00 DC 0D
000013D0: 88 94 40 00 DC 05 80 94 40 00 E8 21 6F 00 00 8B
000013E0: 4C 24 28 8B FD 2B F8 2B D8 03 E8 03 C1 89 44 24
000013F0: 1C 8B 44 24 2C 3D 00 FF 00 40 7F 37 74 20 85 C0
00001400: 74 38 3D FF 00 00 40 75 31 8B 15 D8 BB 40 00 52
00001410: 56 FF 15 00 90 40 00 A1 EC BB 40 00 EB 44 8B 15
00001420: D4 BB 40 00 52 56 FF 15 00 90 40 00 A1 E8 BB 40
00001430: 00 EB 2F 3D 00 00 FF 40 74 15 8B 15 C8 BB 40 00
00001440: 52 56 FF 15 00 90 40 00 A1 DC BB 40 00 EB 13 8B
00001450: 15 D0 BB 40 00 52 56 FF 15 00 90 40 00 A1 E4 BB
00001460: 40 00 50 56 FF 15 00 90 40 00 8B 4C 24 1C 51 55
00001470: 53 57 56 FF 15 10 90 40 00 8B 15 10 BC 40 00 56
00001480: 52 FF 15 64 93 40 00 5F 5E 5D 5B 83 C4 10 C3 90
00001490: A1 20 FF D7 00 56 33 F6 85 C0 7E 24 8B 04 B5 1C
000014A0: BF D7 00 8B 0C B5 1C CF D7 00 6A 00 50 51 E8 8D
000014B0: FE FF FF A1 20 FF D7 00 83 C4 0C 46 3B F0 7C DC
000014C0: 3B 35 28 FF D7 00 7D 1C 8B 14 B5 1C BF D7 00 8B
000014D0: 04 B5 1C CF D7 00 6A 00 6A 09 52 50 E8 0F 02 00
000014E0: 00 83 C4 10 5E C3 90 90 90 90 90 90 90 90 90 90

<255>

000014F0: A1 20 FF D7 00 56 33 F6 85 C0 7E 27 8B 04 B5 1C
00001500: DF D7 00 8B 0C B5 1C EF D7 00 68 FF 00 00 40 50
00001510: 51 E8 2A FE FF FF A1 20 FF D7 00 83 C4 0C 46 3B
00001520: F0 7C D9 3B 35 28 FF D7 00 7D 1F 8B 14 B5 1C DF
00001530: D7 00 8B 04 B5 1C EF D7 00 68 00 FF 00 40 6A 09
00001540: 52 50 E8 A9 01 00 00 83 C4 10 5E C3 90 90 90 90
00001550: A1 54 99 D7 00 57 33 FF 85 C0 7E 2C 56 BE 70 99
00001560: D7 00 8B 46 04 8B 0E 6A 00 50 51 E8 D0 FC FF FF
00001570: A1 54 99 D7 00 83 C4 0C 47 83 C6 5C 3B F8 7C E2
00001580: 5E B8 01 00 00 00 5F C3 B8 01 00 00 00 5F C3 90
00001590: A1 54 99 D7 00 57 33 FF 85 C0 7E 35 56 BE 6C 99
000015A0: D7 00 83 7E 44 01 75 14 8B 06 8B 4E FC 68 00 00
000015B0: FF 40 50 51 E8 87 FC FF FF 83 C4 0C A1 54 99 D7
000015C0: 00 47 83 C6 5C 3B F8 7C D9 5E B8 01 00 00 00 5F
000015D0: C3 B8 01 00 00 00 5F C3 90 90 90 90 90 90 90 90
000015E0: 83 3D 20 FB D8 00 01 75 1A A1 DC FA D8 00 8B 0D
000015F0: D8 FA D8 00 68 FF 00 00 40 50 51 E8 40 FC FF FF
00001600: 83 C4 0C B8 01 00 00 00 C3 90 90 90 90 90 90 90
00001610: A1 10 BC 40 00 83 EC 10 56 57 50 FF 15 68 93 40
00001620: 00 8B F8 6A 10 57 FF 15 04 90 40 00 A1 D8 B1 40
00001630: 00 33 F6 85 C0 0F 8E 91 00 00 00 53 8B 1D 60 93
00001640: 40 00 8B 15 30 B0 40 00 8B 04 B5 48 FA C0 00 8B
00001650: 0C B5 A8 F4 C0 00 83 FA 02 75 14 8B 15 B0 00 D8
00001660: 00 2B C2 8B 15 B4 00 D8 00 2B CA D1 E0 D1 E1 83
00001670: F8 02 7C 49 83 F9 02 7C 44 8B 15 AC FC D8 00 83
00001680: C2 FE 3B C2 7D 37 8B 15 B0 FC D8 00 83 C2 FE 3B
00001690: CA 7D 2A 8D 50 FE 83 C0 02 89 54 24 0C 8D 51 FE
000016A0: 83 C1 02 89 44 24 14 A1 FC BB 40 00 89 4C 24 18
000016B0: 8D 4C 24 0C 50 51 57 89 54 24 1C FF D3 A1 D8 B1
000016C0: 40 00 46 3B F0 0F 8C 77 FF FF FF 5B 8B 15 10 BC
000016D0: 40 00 57 52 FF 15 64 93 40 00 5F B8 01 00 00 00
000016E0: 5E 83 C4 10 C3 90 90 90 90 90 90 90 90 90 90 90
000016F0: 8B 44 24 0C 83 EC 10 99 53 2B C2 56 8B F0 A1 30
00001700: B0 40 00 57 D1 FE 83 F8 02 75 1E 8B 5C 24 20 8B
00001710: 3D B0 00 D8 00 8B 0D B4 00 D8 00 2B DF 8B 7C 24
00001720: 24 2B F9 D1 E3 D1 E7 EB 08 8B 7C 24 24 8B 5C 24
00001730: 20 3B DE 0F 8C AE 00 00 00 3B FE 0F 8C A6 00 00
00001740: 00 A1 AC FC D8 00 2B C6 3B D8 0F 8D 97 00 00 00
00001750: 8B 0D B0 FC D8 00 2B CE 3B F9 0F 8D 87 00 00 00
00001760: 8B 15 10 BC 40 00 55 52 FF 15 68 93 40 00 8B E8
00001770: 8B C3 2B C6 8B CF 89 44 24 10 8B 44 24 30 2B CE
00001780: 8D 14 1E 03 F7 3D 00 FF 00 40 89 4C 24 14 89 54
00001790: 24 18 89 74 24 1C 7F 1B 74 12 85 C0 74 1C 3D FF
000017A0: 00 00 40 75 15 A1 00 BC 40 00 EB 1A A1 FC BB 40
000017B0: 00 EB 13 3D 00 00 FF 40 74 07 A1 F0 BB 40 00 EB
000017C0: 05 A1 F8 BB 40 00 8B 15 04 BC 40 00 8D 4C 24 10
000017D0: 50 51 52 FF 15 60 93 40 00 A1 10 BC 40 00 55 50
000017E0: FF 15 64 93 40 00 5D 5F 5E 5B 83 C4 10 C3 90 90

<256>

000017F0: A1 18 93 40 00 56 8B 35 EC 92 40 00 83 C0 40 68
00001800: 5C B0 40 00 50 FF D6 8B 4C 24 10 8B 15 18 93 40
00001810: 00 51 83 C2 40 68 58 B0 40 00 52 FF D6 A1 18 93
00001820: 40 00 68 38 B0 40 00 83 C0 40 50 FF D6 83 C4 1C
00001830: 6A 01 FF 15 2C 93 40 00 5E 90 90 90 90 90 90 90
00001840: 56 8B 74 24 08 8B C6 57 8B 7C 24 10 C1 E0 1E 2B
00001850: C6 03 C7 8D 0C 85 08 00 00 00 51 FF 15 20 93 40
00001860: 00 8B F8 83 C4 04 85 FF 75 0D 68 84 B0 40 00 E8
00001870: 7C FF FF FF 83 C4 04 8D 14 B5 00 00 00 00 8B C7
00001880: 2B C2 5F 83 C0 04 5E C3 90 90 90 90 90 90 90 90
00001890: 56 8B 74 24 08 8B C6 57 8B 7C 24 10 C1 E0 1D 2B
000018A0: C6 03 C7 8D 0C C5 10 00 00 00 51 FF 15 20 93 40
000018B0: 00 8B F8 83 C4 04 85 FF 75 0D 68 A4 B0 40 00 E8
000018C0: 2C FF FF FF 83 C4 04 8D 14 F5 00 00 00 00 8B C7
000018D0: 2B C2 5F 83 C0 08 5E C3 90 90 90 90 90 90 90 90
000018E0: 53 8B 5C 24 14 8B 44 24 10 55 8B 6C 24 0C 56 57
000018F0: 8B 7C 24 18 2B FD 2B D8 47 43 8D 04 BD 04 00 00
00001900: 00 50 FF 15 20 93 40 00 8B F0 83 C4 04 85 F6 75
00001910: 0D 68 E8 B0 40 00 E8 D5 FE FF FF 83 C4 04 8B D3
00001920: B9 04 00 00 00 0F AF D7 C1 E5 02 8D 04 D5 08 00
00001930: 00 00 2B CD 50 03 F1 FF 15 20 93 40 00 83 C4 04
00001940: 89 04 2E 85 C0 75 0D 68 C4 B0 40 00 E8 9F FE FF
00001950: FF 83 C4 04 8B 4C 24 1C B8 08 00 00 00 8D 14 CD
00001960: 00 00 00 00 8B 4C 24 14 2B C2 8B 14 2E 03 D0 8B
00001970: 44 24 18 89 14 2E 8D 51 01 3B D0 7F 17 2B C2 8D
00001980: 0C 96 C1 E3 03 40 8B 51 FC 83 C1 04 03 D3 48 89
00001990: 51 FC 75 F2 8B C6 5F 5E 5D 5B C3 90 90 90 90 90
000019A0: 8B 44 24 08 8B 4C 24 04 8D 54 81 FC 52 FF 15 1C
000019B0: 93 40 00 59 C3 90 90 90 90 90 90 90 90 90 90 90
000019C0: 8B 44 24 08 8B 4C 24 04 8D 54 C1 F8 52 FF 15 1C
000019D0: 93 40 00 59 C3 90 90 90 90 90 90 90 90 90 90 90
000019E0: 8B 4C 24 10 53 56 8B 74 24 0C 57 8B 7C 24 14 8B
000019F0: 1D 1C 93 40 00 8B 04 BE 8D 54 C8 F8 52 FF D3 8D
00001A00: 44 BE FC 50 FF D3 83 C4 08 5F 5E 5B C3 90 90 90
00001A10: 55 8B EC 83 E4 F8 83 EC 34 53 8B 5D 0C 56 57 53
00001A20: 6A 01 E8 19 FE FF FF 8B F0 53 6A 01 89 74 24 40
00001A30: E8 0B FE FF FF 53 6A 01 89 44 24 38 E8 FF FD FF
00001A40: FF 83 C4 18 83 FB 01 89 44 24 14 0F 8C 11 03 00
00001A50: 00 8D 78 04 8B CB 33 C0 83 FB 01 F3 AB 0F 8C FF
00001A60: 02 00 00 8D 46 04 89 5C 24 2C 89 44 24 1C 8B 44
00001A70: 24 20 2B C6 8B 74 24 34 89 44 24 10 8B 7D 08 B9
00001A80: 01 00 00 00 C7 44 24 38 00 00 00 00 C7 44 24 3C
00001A90: 00 00 00 00 8D 47 04 89 4C 24 24 8B D0 8B 44 24
00001AA0: 14 2B C7 89 54 24 28 89 44 24 34 83 3C 10 01 74
00001AB0: 6A 8B 44 24 14 BF 01 00 00 00 83 C0 04 89 44 24
00001AC0: 18 8B 44 24 18 8B 00 85 C0 75 1E 8B 02 DD 04 F8
00001AD0: D9 E1 DC 54 24 38 DF E0 F6 C4 01 75 28 DD 5C 24
00001AE0: 38 89 4C 24 0C 8B F7 EB 1E 83 F8 01 7E 19 68 28

<257>

00001AF0: B1 40 00 E8 F8 FC FF FF 8B 54 24 2C 8B 4C 24 28
00001B00: 83 C4 04 EB 02 DD D8 8B 44 24 18 47 83 C0 04 3B
00001B10: FB 89 44 24 18 7E AA 8B 44 24 34 41 83 C2 04 3B
00001B20: CB 89 4C 24 24 89 54 24 28 7E 80 8B 44 24 14 8B
00001B30: 0C B0 41 89 0C B0 8B 44 24 0C 3B C6 74 69 B9 01
00001B40: 00 00 00 8B 55 08 8B 7C 24 0C 8D 04 CD 00 00 00
00001B50: 00 8B 14 BA 8B 7D 08 8B D8 03 D0 03 1C B7 DD 02
00001B60: DD 03 DD 1A 8B 1C B7 DD 1C 18 03 C3 8B 5D 0C 41
00001B70: 3B CB 7E CF 8B 4D 14 B8 01 00 00 00 3B C8 7C 27
00001B80: 8B 55 10 8B 4C 24 0C 8B 0C 8A 8B 3C B2 DD 04 C1
00001B90: DD 04 C7 8D 0C C1 40 DD 19 8B 14 B2 8B 4D 14 DD
00001BA0: 5C C2 F8 3B C1 7E D9 8B 4C 24 10 8B 44 24 1C 8B
00001BB0: 54 24 0C 8D 3C F5 00 00 00 00 89 14 01 8B 55 08
00001BC0: 89 30 8B C7 03 04 B2 DD 00 DC 1D 90 94 40 00 DF
00001BD0: E0 F6 C4 40 74 10 68 0C B1 40 00 E8 10 FC FF FF
00001BE0: 8B 55 08 83 C4 04 8B 0C B2 DD 05 80 94 40 00 DC
00001BF0: 34 0F 8D 04 0F C7 00 00 00 00 00 C7 40 04 00 00
00001C00: F0 3F B8 01 00 00 00 8B 0C B2 D9 C0 DC 0C C1 8D
00001C10: 0C C1 40 3B C3 DD 19 7E EE 8B 7D 14 B8 01 00 00
00001C20: 00 3B F8 7C 15 8B 4D 10 D9 C0 8B 0C B1 DC 0C C1
00001C30: 8D 0C C1 40 3B C7 DD 19 7E EB 8B 45 10 B9 01 00
00001C40: 00 00 2B C2 89 4C 24 28 DD D8 8D 7A 04 89 44 24
00001C50: 34 3B CE 74 6F 8B 17 B9 01 00 00 00 DD 04 F2 8D
00001C60: 04 F2 C7 00 00 00 00 00 C7 40 04 00 00 00 00 8B
00001C70: 17 8B 5D 08 8D 04 CD 00 00 00 00 03 D0 03 04 B3
00001C80: 8B 5D 0C 41 D9 C0 DC 08 3B CB DC 2A DD 1A 7E DF
00001C90: 8B 4D 14 B8 01 00 00 00 3B C8 0F 8C EF 00 00 00
00001CA0: 8B 54 24 34 8B 5D 10 8B 0C 3A D9 C0 8B 1C B3 8D
00001CB0: 0C C1 DC 0C C3 40 DC 29 DD 19 3B 45 14 7E E5 8B
00001CC0: 5D 0C DD D8 8B 4C 24 28 83 C7 04 41 3B CB 89 4C
00001CD0: 24 28 0F 8E 79 FF FF FF 8B 4C 24 1C 8B 44 24 2C
00001CE0: 83 C1 04 48 89 4C 24 1C 89 44 24 2C 0F 85 8A FD
00001CF0: FF FF 8B 74 24 30 83 FB 01 7C 67 8B 7C 24 20 8D
00001D00: 04 9E 2B FE 89 5C 24 28 89 7C 24 10 8B 14 38 8B
00001D10: 08 3B D1 74 3F 83 FB 01 7C 3A 8B 4D 08 89 5C 24
00001D20: 2C 83 C1 04 8B 11 8B 34 38 8B 38 83 C1 04 DD 04
00001D30: F2 DD 04 FA 8D 34 F2 8B 7C 24 10 DD 1E 8B 10 8B
00001D40: 71 FC DD 1C D6 8B 54 24 2C 4A 89 54 24 2C 75 D4
00001D50: 8B 74 24 30 8B 4C 24 28 83 E8 04 49 89 4C 24 28
00001D60: 75 AA 8B 44 24 14 53 6A 01 50 E8 31 FC FF FF 8B
00001D70: 4C 24 2C 53 6A 01 51 E8 24 FC FF FF 53 6A 01 56
00001D80: E8 1B FC FF FF 83 C4 24 5F 5E 5B 8B E5 5D C3 DD
00001D90: D8 E9 2E FF FF FF 90 90 90 90 90 90 90 90 90 90
00001DA0: 56 57 8B 3D 28 FF D7 00 33 F6 85 FF 0F 8E A1 00
00001DB0: 00 00 DB 04 B5 1C 9F D7 00 DB 04 B5 1C AF D7 00
00001DC0: D9 C0 D8 CA D9 E0 D9 C1 D8 CA D9 E0 DC 0D 48 5A
00001DD0: D3 00 D9 C1 DC 0D 50 5A D3 00 DE C1 D9 C2 DC 0D
00001DE0: 18 5A D3 00 DE C1 D9 C3 DC 0D 20 5A D3 00 DE C1

<258>

00001DF0: DC 05 28 5A D3 00 DC 05 88 94 40 00 E8 FF 64 00
00001E00: 00 D9 C2 D8 CB 89 04 B5 1C EF D7 00 D9 E0 DC 0D
00001E10: 50 5A D3 00 D9 C9 DC 0D 48 5A D3 00 DE C1 D9 C9
00001E20: DC 0D 30 5A D3 00 DE C1 D9 C9 DC 0D 38 5A D3 00
00001E30: DE C1 DC 05 40 5A D3 00 DC 05 88 94 40 00 E8 BD
00001E40: 64 00 00 89 04 B5 1C DF D7 00 46 3B F7 0F 8C 5F
00001E50: FF FF FF 5F B8 01 00 00 00 5E C3 90 90 90 90 90
00001E60: DB 44 24 0C DB 44 24 10 D9 C0 D8 CA D9 E0 D9 C2
00001E70: D8 CB D9 E0 DC 0D 48 5A D3 00 D9 C1 DC 0D 50 5A
00001E80: D3 00 DE C1 D9 C2 DC 0D 20 5A D3 00 DE C1 D9 C3
00001E90: DC 0D 18 5A D3 00 DE C1 DC 05 28 5A D3 00 DC 05
00001EA0: 88 94 40 00 E8 57 64 00 00 8B 4C 24 04 D9 C1 D8
00001EB0: CA 89 01 D9 E0 DC 0D 50 5A D3 00 D9 CA DC 0D 38
00001EC0: 5A D3 00 DE C2 DC 0D 48 5A D3 00 DE C1 D9 C9 DC
00001ED0: 0D 30 5A D3 00 DE C1 DC 05 40 5A D3 00 DC 05 88
00001EE0: 94 40 00 E8 18 64 00 00 8B 54 24 08 89 02 B8 01
00001EF0: 00 00 00 C3 90 90 90 90 90 90 90 90 90 90 90 90
00001F00: 55 8B EC 83 E4 F8 81 EC B8 00 00 00 DB 05 14 50
00001F10: D3 00 B9 01 00 00 00 C7 44 24 10 00 00 00 00 C7
00001F20: 44 24 14 00 00 F0 3F 8D 44 24 20 DC 6D 10 D9 C0
00001F30: DB 05 18 50 D3 00 DC 6D 08 DD 54 24 00 D9 C0 D8
00001F40: C9 D9 C2 D8 CB DE C1 D9 FA DD 5C 24 08 DD D8 DD
00001F50: D8 DD 44 24 00 D9 F3 89 4C 24 00 DB 44 24 00 41
00001F60: 83 C0 10 83 F9 0A 89 4C 24 00 D8 C9 D9 C0 D9 FE
00001F70: DD 58 E8 D9 FF DD 58 F0 7E E1 DD D8 DD 05 90 94
00001F80: 40 00 33 C0 DD 80 E8 FF C0 00 DC 4C 04 10 83 C0
00001F90: 08 3D A8 00 00 00 DE C1 7C EA DB 45 18 D8 C1 DC
00001FA0: 5C 24 08 DF E0 F6 C4 01 DD D8 75 09 B8 01 00 00
00001FB0: 00 8B E5 5D C3 33 C0 8B E5 5D C3 90 90 90 90 90
00001FC0: 55 8B EC 83 E4 F8 83 EC 08 53 56 6A 15 6A 01 6A
00001FD0: 15 6A 01 E8 08 F9 FF FF 6A 01 6A 01 6A 15 6A 01
00001FE0: 89 44 24 2C E8 F7 F8 FF FF 8B 55 0C 83 C4 20 83
00001FF0: FA 01 8B F0 7C 1B 8D 46 04 8B CA 8B 18 83 C0 04
00002000: 49 C7 43 08 00 00 00 00 C7 43 0C 00 00 F0 3F 75
00002010: EA 8B 45 08 6A 01 56 52 50 E8 F2 F9 FF FF 8B 4C
00002020: 24 1C 6A 15 6A 01 6A 15 6A 01 51 E8 B0 F9 FF FF
00002030: 6A 01 6A 01 6A 15 6A 01 56 E8 A2 F9 FF FF 83 C4
00002040: 38 B8 01 00 00 00 5E 5B 8B E5 5D C3 90 90 90 90
00002050: 53 8B 5C 24 14 56 8B 74 24 0C 53 56 E8 5F FF FF
00002060: FF 83 C4 08 85 DB 7E 52 8B 44 24 14 55 57 8B 7C
00002070: 24 18 83 C6 04 89 5C 24 20 C7 00 00 00 00 00 C7
00002080: 40 04 00 00 00 00 00 B9 08 00 00 00 8B D3 8B 2E DD
00002090: 04 39 DC 0C 29 83 C1 08 4A DC 00 DD 18 75 EE 8B
000020A0: 4C 24 20 83 C6 04 83 C0 08 49 89 4C 24 20 75 C9
000020B0: 5F 5D 5E B8 01 00 00 00 5B C3 5E B8 01 00 00 00
000020C0: 5B C3 90 90 90 90 90 90 90 90 90 90 90 90 90 90
000020D0: 57 8B 7C 24 08 85 FF 0F 8E E2 00 00 00 D9 05 98
000020E0: 94 40 00 D9 05 98 94 40 00 D9 05 98 94 40 00 D9

<259>

000020F0: 05 98 94 40 00 53 55 8B 6C 24 18 56 8B 74 24 18
00002100: 7E 15 8B CE 8B C5 2B CD 8B D7 DA 04 01 DB 00 83
00002110: C0 04 4A DE C2 75 F3 DB 44 24 14 D9 5C 24 14 D8
00002120: 74 24 14 DC 05 88 94 40 00 E8 D2 61 00 00 D8 74
00002130: 24 14 8B 5C 24 20 89 03 DC 05 88 94 40 00 E8 BD
00002140: 61 00 00 8B 4C 24 24 89 01 8B 4C 24 28 85 C9 74
00002150: 60 8B 4C 24 2C 85 C9 74 58 85 FF 7E 32 8B 1B 8B
00002160: D5 2B F5 8B 0C 32 83 C2 04 2B CB 8B E9 0F AF E9
00002170: 8B 4A FC 89 6C 24 1C 2B C8 8B E9 0F AF E9 DA 44
00002180: 24 1C 89 6C 24 1C 4F DB 44 24 1C DE C2 75 D4 D8
00002190: 74 24 14 8B 54 24 28 8B 44 24 2C 5E 5D 5B 5F D9
000021A0: FA D9 1A D8 74 24 04 D9 FA D9 18 B8 01 00 00 00
000021B0: C3 5E 5D DD D8 5B B8 01 00 00 00 DD D8 5F C3 33
000021C0: C0 5F C3 90 90 90 90 90 90 90 90 90 90 90 90 90
000021D0: 83 EC 08 53 55 33 DB 56 57 89 5C 24 10 BD 60 5A
000021E0: D5 00 33 F6 8B FD 89 74 24 14 85 F6 74 77 81 FD
000021F0: 60 5A D5 00 74 6F DB 44 24 10 DB 44 24 14 D9 C1
00002200: DC 0D A8 94 40 00 D8 F1 D9 E1 DC 15 A0 94 40 00
00002210: DF E0 F6 C4 01 75 09 DD D8 B8 FF FF 00 00 EB 05
00002220: E8 DB 60 00 00 DC 0D A8 94 40 00 66 89 07 DE F1
00002230: D9 E1 DC 15 A0 94 40 00 DF E0 F6 C4 01 75 14 8D
00002240: 0C 33 B8 FF FF 00 00 DD D8 66 89 04 4D 60 5A D3
00002250: 00 EB 24 E8 A8 60 00 00 8D 0C 33 66 89 04 4D 60
00002260: 5A D3 00 EB 12 8D 14 33 66 C7 07 00 00 66 C7 04
00002270: 55 60 5A D3 00 00 00 46 81 C7 00 02 00 00 81 FE
00002280: 00 01 00 00 89 74 24 14 0F 8C 5C FF FF FF 8B 74
00002290: 24 10 83 C5 02 46 81 C3 00 01 00 00 81 FD 60 5C
000022A0: D5 00 89 74 24 10 0F 8C 36 FF FF FF 5F 5E 5D 5B
000022B0: 83 C4 08 C3 90 90 90 90 90 90 90 90 90 90 90 90
000022C0: 83 EC 18 8B 4C 24 38 8B 54 24 30 33 C0 53 89 44
000022D0: 24 04 89 44 24 18 8B 44 24 40 55 56 8B 74 24 40
000022E0: 8B E8 2B F2 2B E9 57 8B DD 8B FE 85 C0 89 4C 24
000022F0: 1C 89 54 24 20 89 5C 24 18 89 7C 24 48 0F 8C 34
00002300: 02 00 00 3B 0D B0 FC D8 00 0F 8D 28 02 00 00 8B
00002310: 44 24 44 85 C0 0F 8C 1C 02 00 00 3B 15 AC FC D8
00002320: 00 0F 8D 10 02 00 00 85 C9 7D 52 F7 D9 85 C9 C7
00002330: 44 24 1C 00 00 00 00 89 4C 24 10 7E 40 8B 54 24
00002340: 38 8B 7C 24 3C 8B C1 2B FA 89 44 24 14 33 C9 85
00002350: F6 7E 18 8B 04 17 41 3B CE 66 C7 44 48 FE 40 00
00002360: 8B 02 66 C7 44 48 FE 40 00 7C E8 8B 44 24 14 83
00002370: C2 04 48 89 44 24 14 75 D4 8B 54 24 40 8B 44 24
00002380: 34 8B 4C 24 4C 3B C8 7C 45 2B C1 03 D8 3B DD 89
00002390: 5C 24 18 7D 39 8B 44 24 38 8B 7C 24 3C 2B F8 8D
000023A0: 14 98 8B C5 2B C3 33 C9 85 F6 7E 18 8B 1C 3A 41
000023B0: 3B CE 66 C7 44 4B FE 40 00 8B 1A 66 C7 44 4B FE
000023C0: 40 00 7C E8 83 C2 04 48 75 DC 8B 54 24 40 85 D2
000023D0: 7D 55 8B C2 C7 44 24 20 00 00 00 00 F7 D8 85 ED
000023E0: 89 44 24 24 7E 41 8B C2 8B 7C 24 3C 99 33 C2 89

<260>

000023F0: 6C 24 40 2B C2 8B 54 24 38 2B FA 33 C9 85 C0 7E
00002400: 18 8B 1C 3A 41 3B C8 66 C7 44 4B FE 40 00 8B 1A
00002410: 66 C7 44 4B FE 40 00 7C E8 8B 4C 24 40 83 C2 04
00002420: 49 89 4C 24 40 75 D4 8B 5C 24 30 8B 44 24 44 3B
00002430: C3 7C 44 8B 54 24 48 8B CB 2B C8 03 D1 85 ED 89
00002440: 54 24 48 7E 32 8B 4C 24 38 8B 54 24 3C 2B D1 8B
00002450: 44 24 48 8B F8 3B FE 7D 18 8B 3C 11 40 3B C6 66
00002460: C7 44 47 FE 40 00 8B 39 66 C7 44 47 FE 40 00 7C
00002470: E8 83 C1 04 4D 75 D8 8B 44 24 18 8B 54 24 10 3B
00002480: D0 0F 8D E2 00 00 00 8B 4C 24 3C 8B 74 24 20 8B
00002490: 6C 24 3C 8D 3C 91 8D 0C 9D 00 00 00 00 89 4C 24
000024A0: 44 8B 4C 24 1C 0F AF CB 8B 5C 24 38 03 CE 8B 74
000024B0: 24 2C 2B DD 2B C2 8D 0C 8E 89 44 24 3C 89 4C 24
000024C0: 40 8B 54 24 48 8B C1 8B 4C 24 24 3B CA 7D 3F 66
000024D0: 8B 10 66 8B 70 01 8B 2C 3B 40 81 E2 FF FF 00 00
000024E0: 81 E6 FF FF 00 00 83 C0 03 41 66 8B 14 55 60 5A
000024F0: D5 00 66 89 54 4D FE 8B 17 66 8B 34 75 60 5A D3
00002500: 00 66 89 74 4A FE 8B 54 24 48 3B CA 7C C1 8B 4C
00002510: 24 40 8B 74 24 44 8B 44 24 3C 03 CE 83 C7 04 48
00002520: 89 4C 24 40 89 44 24 3C 75 97 5F 5E 5D B8 01 00
00002530: 00 00 5B 83 C4 18 C3 85 DB 7E 2E 8B 4C 24 38 8B
00002540: 54 24 3C 2B D1 33 C0 85 FF 7E 18 8B 34 11 40 3B
00002550: C7 66 C7 44 46 FE 40 00 8B 31 66 C7 44 46 FE 40
00002560: 00 7C E8 83 C1 04 4B 75 DC 5F 5E 5D B8 01 00 00
00002570: 00 5B 83 C4 18 C3 90 90 90 90 90 90 90 90 90 90
00002580: 81 EC 38 04 00 00 53 55 8B AC 24 54 04 00 00 56
00002590: 8B B4 24 5C 04 00 00 8B C5 99 0F AF EE 2B C2 57
000025A0: 8B D8 8B C6 99 2B C2 8B 8C 24 58 04 00 00 8B F8
000025B0: 8B 84 24 64 04 00 00 2B E8 33 C0 89 44 24 40 89
000025C0: 44 24 3C 89 44 24 44 89 44 24 10 8D 46 FF 99 D1
000025D0: FF 2B C2 2B CF D1 FB D1 F8 45 3B C1 89 5C 24 14
000025E0: 89 7C 24 20 89 4C 24 38 0F 8D 12 02 00 00 8B 94
000025F0: 24 4C 04 00 00 2B C8 89 54 24 1C 8B 94 24 50 04
00002600: 00 00 89 4C 24 30 8D 14 82 89 54 24 2C EB 07 8B
00002610: B4 24 60 04 00 00 B9 00 01 00 00 33 C0 8D 7C 24
00002620: 48 F3 AB 8B 44 24 10 03 F0 3B C6 89 74 24 34 7D
00002630: 2D 8B 7C 24 1C 2B F0 8B 9C 24 5C 04 00 00 33 C0
00002640: 85 DB 7E 14 8B 17 33 C9 8A 0C 02 FF 44 8C 48 8D
00002650: 4C 8C 48 40 3B C3 7C EE 83 C7 04 4E 75 D9 33 FF
00002660: 33 F6 85 ED B8 FF 00 00 00 89 7C 24 44 89 74 24
00002670: 40 7E 22 8D 8C 24 44 04 00 00 85 C0 7C 17 03 FE
00002680: 48 89 7C 24 44 8B 31 83 E9 04 89 74 24 40 8D 14
00002690: 37 3B D5 7C E5 8D 48 01 8B 84 24 5C 04 00 00 8B
000026A0: 5C 24 14 48 99 2B C2 8B 94 24 54 04 00 00 2B D3
000026B0: 89 4C 24 3C D1 F8 4A C7 44 24 24 00 00 00 00 3B
000026C0: C2 89 44 24 18 89 54 24 28 0F 8D FA 00 00 00 8B
000026D0: 54 24 2C 8B 12 88 0C 02 8B 44 24 34 8B 54 24 10
000026E0: 3B D0 7D 7F 8B 5C 24 1C 8B CA 2B C1 8B 13 8B 7C

<261>

000026F0: 24 24 33 C9 8A 0C 3A 8B 74 8C 48 4E 89 74 8C 48
00002700: 8B 74 24 3C 3B CE 7E 06 FF 4C 24 44 EB 06 75 04
00002710: FF 4C 24 40 8B B4 24 5C 04 00 00 03 D7 33 C9 8A
00002720: 0C 32 8B D1 8B 7C 94 48 47 89 7C 94 48 8B 4C 24
00002730: 3C 3B D1 7E 0B 8B 7C 24 44 47 89 7C 24 44 EB 15
00002740: 75 0F 8B 74 24 40 8B 7C 24 44 46 89 74 24 40 EB
00002750: 08 8B 7C 24 44 8B 74 24 40 83 C3 04 48 75 8D 8B
00002760: 5C 24 14 3B FD 7C 1F 81 F9 00 01 00 00 7D 17 41
00002770: 89 4C 24 3C 8B 74 8C 48 2B FE 89 74 24 40 3B FD
00002780: 89 7C 24 44 7D E1 8D 14 37 3B D5 7D 1E 85 C9 7C
00002790: 1A 49 8B FA 89 4C 24 3C 89 7C 24 44 8B 74 8C 48
000027A0: 89 74 24 40 8D 14 37 3B D5 7C E2 8B 44 24 18 8B
000027B0: 54 24 24 40 42 89 54 24 24 8B 54 24 28 3B C2 89
000027C0: 44 24 18 0F 8C 06 FF FF FF 8B 54 24 2C 8B 7C 24
000027D0: 10 47 8B 32 83 C2 04 89 7C 24 10 89 54 24 2C 88
000027E0: 0C 06 8B 74 24 1C 8B 44 24 30 83 C6 04 48 89 74
000027F0: 24 1C 89 44 24 30 0F 85 13 FE FF FF 8B 7C 24 20
00002800: 8B AC 24 54 04 00 00 8B C3 8B CD 2B CB 3B D9 89
00002810: 4C 24 28 7D 67 85 FF 7E 5E 8B 94 24 50 04 00 00
00002820: 8B B4 24 58 04 00 00 8B 7C 24 20 8B CA 8D 74 B2
00002830: FC EB 07 8B 94 24 50 04 00 00 8B 5C 24 20 83 C1
00002840: 04 83 EE 04 4F 8B 14 9A 8B 59 FC 8A 14 02 88 14
00002850: 18 8B 94 24 50 04 00 00 8B 5C 24 38 8B 54 9A FC
00002860: 8B 5E 04 8A 14 02 88 14 03 75 C8 8B 5C 24 14 8B
00002870: 4C 24 28 8B 7C 24 20 40 3B C1 7C 99 8B BC 24 58
00002880: 04 00 00 85 FF 7E 31 8B B4 24 50 04 00 00 33 C9
00002890: 85 DB 7C 1E 8B 06 8A 54 18 01 88 14 08 8B 06 8B
000028A0: D0 2B C1 2B D3 41 3B CB 8A 54 2A FE 88 54 28 FF
000028B0: 7E E2 83 C6 04 4F 75 D6 5F 5E 5D 5B 81 C4 38 04
000028C0: 00 00 C3 90 90 90 90 90 90 90 90 90 90 90 90 90
000028D0: 53 56 8B 74 24 18 BA 01 00 00 00 57 8B 7C 24 14
000028E0: 8D 46 FF 3B C2 7E 77 8B 44 24 18 8B 5C 24 10 55
000028F0: 8D 68 FF B8 01 00 00 00 3B E8 7E 59 8B 4C 93 FC
00002900: 03 C8 80 79 FF 00 74 41 80 39 00 74 3C 80 79 01
00002910: 00 74 36 8B 0C 93 03 C8 80 79 FF 00 74 2B 80 39
00002920: 00 74 26 80 79 01 00 74 20 8B 4C 93 04 03 C8 80
00002930: 79 FF 00 74 14 80 39 00 74 0F 80 79 01 00 74 09
00002940: 8B 0C 97 C6 04 01 FF EB 07 8B 0C 97 C6 04 01 00
00002950: 40 3B C5 7C A7 42 8D 46 FF 3B D0 7C 96 5D 8B 4C
00002960: 24 18 33 C0 85 C9 7E 1E 8B 57 04 8B 1F 8A 14 02
00002970: 88 14 03 8B 54 B7 F8 8B 5C B7 FC 8A 14 02 88 14
00002980: 03 40 3B C1 7C E2 85 F6 7E 1E 8B C7 8B 08 83 C0
00002990: 04 8A 51 01 88 11 8B 48 FC 8B 54 24 18 03 CA 4E
000029A0: 8A 51 FE 88 51 FF 75 E4 5F 5E 5B C3 90 90 90 90
000029B0: 83 EC 38 8B 44 24 4C 53 99 8B 5C 24 48 55 2B C2
000029C0: 56 8B F0 8B 44 24 54 D1 FE 57 8D 3C 70 8D 2C 73
000029D0: 57 55 89 7C 24 24 E8 85 3C 00 00 57 55 89 44 24
000029E0: 20 E8 7A 3C 00 00 55 89 44 24 40 E8 F0 3C 00 00

<262>

000029F0: 83 C4 14 89 44 24 14 85 FF 7E 34 8B 54 24 10 89
00002A00: 7C 24 34 33 C9 85 F6 7E 18 8B 2A 8D 04 73 2B C1
00002A10: 41 3B CE C6 44 28 FF 00 8B 02 C6 44 01 FF 00 7C
00002A20: E8 8B 44 24 34 83 C2 04 48 89 44 24 34 75 D4 8D
00002A30: 04 73 33 ED 85 C0 7E 33 8D 56 01 85 D2 7E 24 8B
00002A40: 44 24 10 8B C8 8D 44 B8 FC 8B 38 83 E8 04 83 C1
00002A50: 04 4A C6 04 2F 00 8B 79 FC C6 04 2F 00 75 EA 8B
00002A60: 7C 24 1C 45 8D 04 73 3B E8 7C CD 8B 44 24 58 85
00002A70: C0 7E 4D 8B 4C 24 10 8B 6C 24 4C 89 44 24 34 8D
00002A80: 14 B1 89 54 24 4C 33 C9 85 DB 7E 1B 8B 45 00 8B
00002A90: 7C 24 4C 8D 14 31 8A 04 08 8B 3F 41 3B CB 88 04
00002AA0: 3A 7C E9 8B 7C 24 1C 8B 4C 24 4C 8B 44 24 34 83
00002AB0: C5 04 83 C1 04 48 89 4C 24 4C 89 44 24 34 75 C6
00002AC0: 85 FF 7E 1F 8B 54 24 2C 8D 0C 73 33 C0 85 C9 7E
00002AD0: 0C 8B 2A 40 3B C1 C6 44 28 FF 00 7C F4 83 C2 04
00002AE0: 4F 75 E5 8D 2C 73 33 FF 85 ED 7E 41 8B 44 24 14
00002AF0: 8B 4C 24 5C C7 00 00 00 00 00 85 C9 7E 24 8B 6C
00002B00: 24 10 89 4C 24 4C 8B 4D 00 33 D2 83 C5 04 8A 14
00002B10: 39 8B 08 03 CA 89 08 8B 4C 24 4C 49 89 4C 24 4C
00002B20: 75 E4 47 8D 2C 73 83 C0 04 3B FD 7C C3 8B 44 24
00002B30: 1C 8B FE 8B C8 89 7C 24 24 2B CE 49 3B F1 89 4C
00002B40: 24 44 0F 8D 2C 02 00 00 8B 54 24 10 8D 04 F2 89
00002B50: 44 24 28 8B 44 24 5C 33 C9 33 D2 3B C1 89 54 24
00002B60: 30 89 4C 24 18 89 4C 24 4C 7E 5C 8B 5C 24 10 8B
00002B70: C7 2B C6 8B 6C 24 14 8B 04 83 89 44 24 38 8B 44
00002B80: 24 28 8B 00 89 44 24 34 8B 5C 24 38 33 C0 83 C5
00002B90: 04 8A 04 0B 8B 5C 24 4C 03 D8 33 C0 89 5C 24 4C
00002BA0: 8B 5C 24 34 8A 04 0B 8B 5C 24 18 03 D8 8B 44 24
00002BB0: 5C 89 5C 24 18 8B 5D FC 03 D3 41 3B C8 7C C9 8B
00002BC0: 5C 24 54 89 54 24 30 8D 04 73 8B CE 2B C6 48 3B
00002BD0: F0 89 44 24 40 0F 8D 2A 01 00 00 8B 44 24 14 8B
00002BE0: EF 8D 1C B5 00 00 00 00 2B EE 8D 04 F0 89 5C 24
00002BF0: 20 89 44 24 34 8B 44 24 4C 85 C0 75 6A 8B 44 24
00002C00: 18 85 C0 75 62 8B 44 24 20 2B C3 8B 5C 24 14 83
00002C10: 3C 18 00 75 52 8B 44 24 34 83 38 00 75 49 85 D2
00002C20: 74 45 8D 04 37 3B E8 7D 3E 8B 7C 24 2C 8B D1 2B
00002C30: D6 2B C5 89 54 24 3C 8D 1C 31 8D 3C AF 89 44 24
00002C40: 38 3B D3 7D 10 8B 07 42 3B D3 C6 44 10 FF FF 7C
00002C50: F4 8B 54 24 3C 8B 44 24 38 83 C7 04 48 89 44 24
00002C60: 38 75 DE 8B 7C 24 24 8B 54 24 10 33 DB 8B 14 AA
00002C70: 8B C2 03 D1 2B C6 8A 1C 08 33 C0 8A 44 32 01 8D
00002C80: 14 37 2B C3 8B 5C 24 4C 03 D8 8B 44 24 10 89 5C
00002C90: 24 4C 33 DB 8B 14 90 8D 3C 31 8B C2 03 D1 2B C6
00002CA0: 8A 1C 08 33 C0 8A 44 32 01 8B 54 24 20 2B C3 8B
00002CB0: 5C 24 18 03 D8 8B 44 24 14 89 5C 24 18 8D 1C B5
00002CC0: 00 00 00 00 8B 7C B8 04 2B D3 2B 3C 02 8B 54 24
00002CD0: 30 B8 04 00 00 00 03 D7 8B 7C 24 20 03 F8 41 89
00002CE0: 7C 24 20 8B 7C 24 34 03 F8 8B 44 24 40 89 7C 24

<263>

00002CF0: 34 8B 7C 24 24 3B C8 89 54 24 30 0F 8C F4 FE FF
00002D00: FF 8B 5C 24 54 8D 2C 73 33 D2 85 ED 7E 46 8B 44
00002D10: 24 10 8B CF 2B CE 8D 0C 88 89 4C 24 4C 8B 4C 24
00002D20: 14 8B 44 24 4C 33 DB 83 C1 04 8B 00 8A 1C 10 8B
00002D30: 41 FC 2B C3 33 DB 89 41 FC 8B 44 24 28 8B 40 04
00002D40: 8A 1C 10 8B 41 FC 03 D8 42 89 59 FC 3B D5 7C D1
00002D50: 8B 5C 24 54 8B 4C 24 28 8B 44 24 44 47 83 C1 04
00002D60: 3B F8 89 7C 24 24 89 4C 24 28 0F 8C E3 FD FF FF
00002D70: 8B 44 24 1C 85 C0 7E 36 8B 4C 24 10 8B 54 24 2C
00002D80: 2B D1 89 44 24 5C 33 C0 85 ED 7E 14 8B 3C 0A 80
00002D90: 3C 07 FF 75 06 8B 39 C6 04 07 00 40 3B C5 7C EC
00002DA0: 8B 44 24 5C 83 C1 04 48 89 44 24 5C 75 D8 8B 54
00002DB0: 24 58 85 D2 7E 3D 8B 4C 24 10 8B 6C 24 50 89 54
00002DC0: 24 5C 8D 3C B1 33 C9 85 DB 7E 17 8B 17 8B 45 00
00002DD0: 03 D1 41 3B CB 8A 14 32 88 54 08 FF 7C ED 8B 54
00002DE0: 24 58 8B 44 24 5C 83 C7 04 83 C5 04 48 89 44 24
00002DF0: 5C 75 D2 33 C0 85 DB 7E 19 8B 4C 24 50 40 3B C3
00002E00: 8B 74 91 F8 8B 7C 91 FC 8A 4C 30 FF 88 4C 07 FF
00002E10: 7C E7 85 D2 7E 18 8B 74 24 50 8B FA 8B 16 83 C6
00002E20: 04 4F 8A 4C 13 FE 8D 04 13 88 48 FF 75 EE 8B 54
00002E30: 24 14 52 E8 F8 39 00 00 8B 74 24 20 8B 44 24 30
00002E40: 56 50 E8 A9 39 00 00 8B 4C 24 1C 56 51 E8 9E 39
00002E50: 00 00 83 C4 14 5F 5E 5D 5B 83 C4 38 C3 90 90 90
00002E60: 55 56 57 8B 7C 24 14 57 E8 E3 38 00 00 8B 74 24
00002E70: 14 83 C4 04 85 FF DB 06 8B E8 D9 C0 D8 0D C4 94
00002E80: 40 00 D9 5C 24 14 D8 0D C0 94 40 00 D8 44 24 14
00002E90: 7E 51 8B CD 8B C6 2B CE 8B D7 DB 00 83 C0 04 4A
00002EA0: D8 0D BC 94 40 00 DE C1 D9 54 01 FC DB 40 FC D9
00002EB0: 54 24 10 D8 0D B8 94 40 00 D9 C9 D8 0D B4 94 40
00002EC0: 00 DE E9 D8 44 24 14 D9 44 24 10 D8 0D BC 94 40
00002ED0: 00 D9 44 01 FC D8 0D B0 94 40 00 DE E9 D9 5C 24
00002EE0: 14 75 B7 DD D8 DB 44 BE FC 8D 4F FF 85 C9 D9 54
00002EF0: 24 14 D8 0D C4 94 40 00 D9 44 24 14 D8 0D C0 94
00002F00: 40 00 D8 C1 D9 5C 24 14 7C 47 8D 44 8D 00 41 D9
00002F10: 00 D9 C0 D8 0D BC 94 40 00 83 E8 04 49 D9 54 24
00002F20: 10 D8 44 24 14 D9 50 04 D9 C9 D8 0D B8 94 40 00
00002F30: D9 C9 D8 0D B4 94 40 00 DE E9 D8 C1 D9 5C 24 14
00002F40: DD D8 D9 40 04 D8 0D B0 94 40 00 D8 6C 24 10 75
00002F50: BE 85 FF DD D8 7E 16 53 8B DD 2B DE D9 04 1E E8
00002F60: 9C 53 00 00 89 06 83 C6 04 4F 75 F0 5B 55 E8 BD
00002F70: 38 00 00 83 C4 04 5F 5E 5D C3 90 90 90 90 90 90
00002F80: A1 34 B0 40 00 83 EC 68 85 C0 53 8B 1D 00 93 40
00002F90: 00 55 8B 2D 04 93 40 00 56 8B 35 C4 92 40 00 57
00002FA0: 8B 3D 10 93 40 00 74 7A 8D 44 24 10 50 FF D6 8D
00002FB0: 4C 24 14 51 FF D7 50 68 C8 B1 40 00 8D 54 24 24
00002FC0: 6A 64 52 FF D3 8D 44 24 2C 50 68 A0 B1 40 00 68
00002FD0: 1C BC 40 00 FF 15 14 93 40 00 68 9C B1 40 00 68
00002FE0: 1C BC 40 00 FF D5 83 C4 2C A3 18 BC 40 00 85 C0

<264>

00002FF0: 75 1C 50 68 90 B1 40 00 68 7C B1 40 00 50 FF 15
00003000: 5C 93 40 00 5F 5E 5D 33 C0 5B 83 C4 68 C3 50 FF
00003010: 15 0C 93 40 00 83 C4 04 C7 05 34 B0 40 00 00 00
00003020: 00 00 8D 4C 24 10 51 FF D6 8D 54 24 14 52 FF D7
00003030: 50 68 70 B1 40 00 8D 44 24 24 6A 64 50 FF D3 68
00003040: 6C B1 40 00 68 1C BC 40 00 FF D5 83 C4 20 A3 18
00003050: BC 40 00 85 C0 75 1C 50 68 90 B1 40 00 68 7C B1
00003060: 40 00 50 FF 15 5C 93 40 00 5F 5E 5D 33 C0 5B 83
00003070: C4 68 C3 8B 0D 20 FF D7 00 8D 54 24 14 52 8B 14
00003080: 8D 1C DF D7 00 52 8B 14 8D 1C EF D7 00 52 51 68
00003090: 44 B1 40 00 50 FF 15 EC 92 40 00 A1 18 BC 40 00
000030A0: 50 FF 15 0C 93 40 00 83 C4 1C B8 01 00 00 00 5F
000030B0: 5E 5D 5B 83 C4 68 C3 90 90 90 90 90 90 90 90 90
000030C0: 55 8B EC 83 E4 F8 83 EC 08 A1 10 50 D3 00 53 33
000030D0: DB 55 56 3B C3 57 7E 51 BE F8 BC 40 00 BA 90 00
000030E0: C1 00 8B F8 BD 00 00 F0 3F B9 01 00 00 00 89 5E
000030F0: F0 89 6E F4 89 4C 24 10 89 54 24 14 8B C6 DB 44
00003100: 24 10 41 83 C0 10 83 F9 0A 89 4C 24 10 DC 0A D9
00003110: C0 D9 FE DD 58 E8 D9 FF DD 58 F0 7E E1 83 C2 08
00003120: 81 C6 A8 00 00 00 4F 75 C0 6A 15 6A 01 6A 15 6A
00003130: 01 E8 AA E7 FF FF 6A 15 6A 01 8B E8 E8 4F E7 FF
00003140: FF 83 C4 18 89 44 24 10 BF 08 00 00 00 B9 E8 BC
00003150: 40 00 2B CF 89 4C 24 14 8B 54 9D 04 8B C7 03 C2
00003160: 33 F6 89 30 89 70 04 A1 10 50 D3 00 85 C0 7E 30
00003170: 8D 14 DD E8 BC 40 00 03 CF DD 01 8B 44 9D 04 81
00003180: C1 A8 00 00 00 DC 0A 03 C7 46 81 C2 A8 00 00 00
00003190: DC 00 DD 18 3B 35 10 50 D3 00 7C DD 8B 4C 24 14
000031A0: 83 C7 08 81 FF B0 00 00 00 7C AD 43 83 FB 15 7C
000031B0: 97 8B 4C 24 10 BF E8 BC 40 00 8D 41 08 33 F6 89
000031C0: 30 89 70 04 39 35 10 50 D3 00 7E 21 BA 10 1B C7
000031D0: 00 8B CF DD 02 DC 09 46 81 C1 A8 00 00 00 83 C2
000031E0: 08 DC 00 DD 18 3B 35 10 50 D3 00 7C E6 83 C7 08
000031F0: 83 C0 08 81 FF 90 BD 40 00 7C C2 8B 74 24 10 6A
00003200: 15 68 E8 FF C0 00 56 55 E8 43 EE FF FF 6A 15 6A
00003210: 01 6A 15 6A 01 55 E8 C5 E7 FF FF 6A 15 6A 01 56
00003220: E8 9B E7 FF FF 83 C4 30 B8 01 00 00 00 5F 5E 5D
00003230: 5B 8B E5 5D C3 90 90 90 90 90 90 90 90 90 90 90
00003240: 83 EC 14 DD 05 D0 94 40 00 DD 05 C8 94 40 00 53
00003250: 55 56 57 E8 AE 50 00 00 E8 A3 50 00 00 8B 5C 24
00003260: 30 8B 7C 24 2C 8B F0 53 57 89 74 24 28 E8 EE 33
00003270: 00 00 53 57 89 44 24 28 E8 E3 33 00 00 53 57 89
00003280: 44 24 44 E8 D8 33 00 00 56 89 44 24 2C E8 4E 34
00003290: 00 00 56 89 44 24 34 E8 44 34 00 00 83 C4 20 8B
000032A0: E8 85 F6 89 6C 24 1C 7E 1F 8B 44 24 14 8B CD 8B
000032B0: D0 2B CA 8B D6 C7 04 01 00 00 00 00 C7 00 00 00
000032C0: 00 00 83 C0 04 4A 75 ED 33 C9 85 DB 7E 4A 8B 74
000032D0: 24 18 8B 6C 24 28 33 C0 85 FF 7E 2C 8B 15 20 50
000032E0: D3 00 8B 1D 28 50 D3 00 03 D1 0F AF 15 AC FC D8

<265>

000032F0: 00 03 D3 8B 1E 03 D0 40 3B C7 8A 54 95 01 88 54
00003300: 03 FF 7C D8 8B 5C 24 30 41 83 C6 04 3B CB 7C C6
00003310: 8B 74 24 20 8B 6C 24 1C A1 DC B1 40 00 85 C0 74
00003320: 14 8B 44 24 18 53 57 50 68 D0 B2 40 00 E8 5E 35
00003330: 00 00 83 C4 10 8B 4C 24 2C 8B 54 24 18 68 44 07
00003340: 00 00 6A 3D 6A 3D 53 57 51 52 E8 31 F2 FF FF A1
00003350: DC B1 40 00 83 C4 1C 85 C0 74 14 8B 44 24 2C 53
00003360: 57 50 68 A0 B2 40 00 E8 24 35 00 00 83 C4 10 8B
00003370: 4C 24 10 8B 54 24 18 6A 18 6A 07 6A 07 53 57 51
00003380: 52 E8 FA F1 FF FF A1 DC B1 40 00 83 C4 1C 85 C0
00003390: 74 14 8B 44 24 10 53 57 50 68 70 B2 40 00 E8 ED
000033A0: 34 00 00 83 C4 10 85 DB 7E 56 8B 74 24 2C 8B 6C
000033B0: 24 10 8B C6 89 5C 24 28 2B E8 33 C0 85 FF 7E 2A
000033C0: 8B 14 2E 8B 0E 33 DB 03 C8 8A 1C 02 33 D2 8A 11
000033D0: 2B D3 83 FA 0F 0F 9E C2 4A 81 E2 FF 00 00 00 40
000033E0: 3B C7 88 11 7C DA 8B 5C 24 30 8B 44 24 28 83 C6
000033F0: 04 48 89 44 24 28 75 C2 8B 74 24 20 8B 6C 24 1C
00003400: A1 DC B1 40 00 85 C0 74 14 8B 44 24 2C 53 57 50
00003410: 68 40 B2 40 00 E8 76 34 00 00 83 C4 10 8B 4C 24
00003420: 10 8B 54 24 2C 53 57 51 52 E8 A2 F4 FF FF A1 DC
00003430: B1 40 00 83 C4 10 85 C0 74 14 8B 44 24 10 53 57
00003440: 50 68 10 B2 40 00 E8 45 34 00 00 83 C4 10 8B 4C
00003450: 24 2C 8B 54 24 10 6A 3D 53 57 51 52 E8 4F F5 FF
00003460: FF A1 DC B1 40 00 83 C4 14 85 C0 74 14 8B 44 24
00003470: 2C 53 57 50 68 E0 B1 40 00 E8 12 34 00 00 83 C4
00003480: 10 33 D2 85 DB 7E 55 33 C0 85 FF 7E 4A 8B 4C 24
00003490: 2C 8B 0C 91 80 3C 01 FF 75 38 8B 0D E4 BC 40 00
000034A0: 33 ED 8B 0C 91 66 8B 2C 41 8B 4C 24 14 8D 0C A9
000034B0: 8B 29 45 89 29 8B 0D E0 BC 40 00 33 ED 8B 0C 91
000034C0: 66 8B 2C 41 8B CD 8B 6C 24 1C FF 44 8D 00 8D 4C
000034D0: 8D 00 40 3B C7 7C B6 42 3B D3 7C AB 8B 44 24 14
000034E0: 56 C7 45 00 00 00 00 00 50 C7 00 00 00 00 00 E8
000034F0: 6C F9 FF FF 56 55 E8 65 F9 FF FF 8B 15 10 BC 40
00003500: 00 83 C4 10 52 FF 15 68 93 40 00 6A 10 50 FF 15
00003510: 04 90 40 00 33 D2 33 C0 85 F6 7E 12 8B 4C 24 14
00003520: 39 11 7E 02 8B D0 40 83 C1 04 3B C6 7C F2 33 C0
00003530: 3B F0 89 44 24 30 7E 16 8B CD 8B 54 24 30 39 11
00003540: 7E 04 89 44 24 30 40 83 C1 04 3B C6 7C EC 33 F6
00003550: 3B DE 89 35 10 50 D3 00 89 74 24 28 0F 8E 86 00
00003560: 00 00 8B 6C 24 2C A1 E0 BC 40 00 8B CD 2B C1 89
00003570: 44 24 20 33 C9 85 FF 7E 5B 81 FE 50 C3 00 00 7D
00003580: 4E 8B 44 24 20 8B 14 28 33 C0 66 8B 04 4A 8B 54
00003590: 24 30 2B C2 99 33 C2 2B C2 83 F8 1E 7F 31 8B 45
000035A0: 00 80 3C 08 FF 75 28 8B 15 28 50 D3 00 A1 20 50
000035B0: D3 00 03 D1 89 14 B5 D0 42 D0 00 8B 54 24 28 03
000035C0: C2 89 04 B5 90 35 CD 00 46 89 35 10 50 D3 00 41
000035D0: 3B CF 7C A5 8B 44 24 28 83 C5 04 40 3B C3 89 44
000035E0: 24 28 7C 8F 8B 6C 24 1C 8B 44 24 18 53 50 E8 FD

<266>

000035F0: 31 00 00 8B 4C 24 34 53 51 E8 F2 31 00 00 8B 54
00003600: 24 20 53 52 E8 E7 31 00 00 8B 44 24 2C 50 E8 1D
00003610: 32 00 00 55 E8 17 32 00 00 83 C4 20 B8 01 00 00
00003620: 00 5F 5E 5D 5B 83 C4 14 C3 90 90 90 90 90 90 90
00003630: 51 56 57 33 FF BE E8 BC 40 00 8D 87 4C FF FF FF
00003640: B9 01 00 00 00 89 44 24 08 C7 06 00 00 00 00 DB
00003650: 44 24 08 C7 46 04 00 00 F0 3F 89 4C 24 08 8D 46
00003660: 10 DC 0D D8 94 40 00 DB 44 24 08 41 83 C0 10 83
00003670: F9 0A 89 4C 24 08 D8 C9 D9 C0 D9 FE DD 58 E8 D9
00003680: FF DD 58 F0 7E E1 DD 05 90 94 40 00 B8 E8 FF C0
00003690: 00 DD 06 DC 08 83 C0 08 83 C6 08 3D 90 00 C1 00
000036A0: DE C1 7C ED D9 C1 D9 FF D8 C9 DA 05 18 50 D3 00
000036B0: DC 05 88 94 40 00 E8 45 4C 00 00 D9 C9 D9 FE 89
000036C0: 04 BD 48 FA C0 00 D8 C9 DA 05 14 50 D3 00 DC 05
000036D0: 88 94 40 00 E8 27 4C 00 00 89 04 BD A8 F4 C0 00
000036E0: 47 81 FE 28 A9 41 00 DD D8 0F 8C 4B FF FF FF 5F
000036F0: B8 01 00 00 00 5E 59 C3 90 90 90 90 90 90 90 90
00003700: 55 8B EC 83 E4 F8 83 EC 0C 8B 0D 20 50 D3 00 8B
00003710: 15 28 50 D3 00 53 8B 1D 24 50 D3 00 56 8B 35 1C
00003720: 50 D3 00 2B F1 57 2B DA 56 53 33 FF E8 AF 2E 00
00003730: 00 56 53 A3 E4 BC 40 00 E8 A3 2E 00 00 8B 0D 1C
00003740: 50 D3 00 8B 15 20 50 D3 00 51 8B 0D 24 50 D3 00
00003750: 52 8B 15 28 50 D3 00 51 8B 4D 10 52 8B 55 0C A3
00003760: E0 BC 40 00 50 A1 E4 BC 40 00 50 8B 45 08 51 52
00003770: 50 E8 4A EB FF FF 8B 4D 08 56 53 51 E8 BF FA FF
00003780: FF 8B 15 E4 BC 40 00 83 C4 40 56 52 E8 5F 30 00
00003790: 00 A1 E0 BC 40 00 56 50 E8 53 30 00 00 A1 10 50
000037A0: D3 00 83 C4 10 3D 50 C3 00 00 7C 0C B8 0B 00 00
000037B0: 00 5F 5E 5B 8B E5 5D C3 3D F4 01 00 00 7F 0C B8
000037C0: 0C 00 00 00 5F 5E 5B 8B E5 5D C3 6A 00 6A 00 68
000037D0: 14 50 D3 00 68 18 50 D3 00 68 90 35 CD 00 68 D0
000037E0: 42 D0 00 50 E8 E7 E8 FF FF 8B 15 10 50 D3 00 83
000037F0: C4 1C 85 D2 7E 60 33 C0 85 D2 7E 5A 8B 35 14 50
00003800: D3 00 8B 0C 85 D0 42 D0 00 8B 1D 18 50 D3 00 2B
00003810: CB 89 4C 24 10 8B 0C 85 90 35 CD 00 2B CE 8B D9
00003820: 89 4C 24 14 0F AF D9 DB 44 24 10 89 5C 24 10 40
00003830: DB 44 24 10 D9 C1 D8 CA 3B C2 DE C1 D9 FA DD 1C
00003840: C5 08 1B C7 00 DB 44 24 14 D9 C9 D9 F3 DD 1C C5
00003850: 88 00 C1 00 7C AC E8 65 F8 FF FF 85 C0 75 07 5F
00003860: 5E 5B 8B E5 5D C3 A1 10 50 D3 00 33 F6 85 C0 0F
00003870: 8E 8B 00 00 00 DB 04 B5 90 35 CD 00 6A 3C 83 EC
00003880: 08 DD 1C 24 DB 04 B5 D0 42 D0 00 83 EC 08 DD 1C
00003890: 24 E8 6A E6 FF FF 83 C4 14 85 C0 74 55 8B 04 B5
000038A0: 90 35 CD 00 8B 14 B5 D0 42 D0 00 8B 0C F5 10 1B
000038B0: C7 00 89 04 BD 90 35 CD 00 8B 04 F5 90 00 C1 00
000038C0: 89 14 BD D0 42 D0 00 89 0C FD 10 1B C7 00 8B 14
000038D0: F5 14 1B C7 00 89 04 FD 90 00 C1 00 8B 0C F5 94
000038E0: 00 C1 00 89 14 FD 14 1B C7 00 89 0C FD 94 00 C1

<267>

000038F0: 00 47 A1 10 50 D3 00 46 3B F0 0F 8C 75 FF FF FF
00003900: 89 3D 10 50 D3 00 E8 B5 F7 FF FF 48 5F F7 D8 1B
00003910: C0 5E 40 5B 8B E5 5D C3 90 90 90 90 90 90 90 90
00003920: 55 8B EC 83 E4 F8 83 EC 50 53 55 56 57 8B 3D 54
00003930: 99 D7 00 33 ED 33 C0 33 C9 3B FD 89 4C 24 10 7E
00003940: 20 8D 54 24 20 BE B0 99 D7 00 83 3E 01 75 06 89
00003950: 02 41 83 C2 04 40 83 C6 5C 3B C7 7C ED 89 4C 24
00003960: 10 3B CD 0F 8E 1A 01 00 00 8D 7C 24 20 89 4C 24
00003970: 14 BB 00 00 F0 3F 8B 0F 83 C7 04 8B C1 8D 34 49
00003980: C1 E6 03 2B F1 C1 E6 02 C1 E0 07 DB 86 58 99 D7
00003990: 00 C1 E1 04 DD 90 10 52 D3 00 DB 86 5C 99 D7 00
000039A0: 89 A9 10 51 D3 00 89 99 14 51 D3 00 89 A9 18 51
000039B0: D3 00 89 99 1C 51 D3 00 DD 5C 24 18 8B 54 24 18
000039C0: 8B 74 24 1C 89 90 18 52 D3 00 89 B0 1C 52 D3 00
000039D0: 89 A8 20 52 D3 00 89 98 24 52 D3 00 89 A8 38 52
000039E0: D3 00 89 A8 3C 52 D3 00 89 A8 30 52 D3 00 89 A8
000039F0: 34 52 D3 00 89 A8 28 52 D3 00 89 A8 2C 52 D3 00
00003A00: 89 A8 60 52 D3 00 89 A8 64 52 D3 00 89 A8 58 52
00003A10: D3 00 89 A8 5C 52 D3 00 89 A8 50 52 D3 00 89 A8
00003A20: 54 52 D3 00 DD 90 68 52 D3 00 D9 C0 D8 C9 89 90
00003A30: 70 52 D3 00 89 B0 74 52 D3 00 89 A8 78 52 D3 00
00003A40: 89 98 7C 52 D3 00 D9 E0 DD 98 40 52 D3 00 DC 4C
00003A50: 24 18 D9 E0 DD 90 48 52 D3 00 DD 98 80 52 D3 00
00003A60: DD 44 24 18 DC 4C 24 18 D9 E0 DD 98 88 52 D3 00
00003A70: 8B 44 24 14 48 89 44 24 14 0F 85 F7 FE FF FF 8B
00003A80: 4C 24 10 33 F6 89 6C 24 14 BB 08 00 00 00 A1 9C
00003A90: FB D8 00 3B CD 8B 54 B0 04 89 2C 1A 89 6C 1A 04
00003AA0: 7E 75 8D 6C 24 20 89 4C 24 18 8B 45 00 8B 4C 24
00003AB0: 14 C1 E0 04 8B 3D 9C FB D8 00 03 C8 8D 14 30 83
00003AC0: C5 04 C1 E2 03 8B 7C B7 04 DD 82 10 52 D3 00 C1
00003AD0: E1 03 03 FB DC 89 10 52 D3 00 DC 88 10 51 D3 00
00003AE0: DC 07 DD 1F DD 82 50 52 D3 00 8B 3D 9C FB D8 00
00003AF0: DC 89 50 52 D3 00 8B 7C B7 04 03 FB DC 88 18 51
00003B00: D3 00 8B 44 24 18 48 DC 07 89 44 24 18 DD 1F 75
00003B10: 99 8B 4C 24 10 33 ED 8B 7C 24 14 83 C3 08 47 83
00003B20: FB 48 89 7C 24 14 0F 8C 62 FF FF FF 46 83 FE 08
00003B30: 0F 8C 4F FF FF FF 33 DB BF 08 00 00 00 8B 15 98
00003B40: FB D8 00 3B CD 89 2C 17 A1 98 FB D8 00 89 6C 07
00003B50: 04 7E 71 8D 6C 24 20 89 4C 24 18 8B 55 00 83 C5
00003B60: 04 8B CA 8D 04 52 C1 E0 03 C1 E1 04 2B C2 8B 15
00003B70: 98 FB D8 00 8D 34 19 C1 E0 02 C1 E6 03 D9 80 78
00003B80: 99 D7 00 DC 8E 10 52 D3 00 DC 89 10 51 D3 00 DC
00003B90: 04 17 DD 1C 17 D9 80 7C 99 D7 00 DC 8E 50 52 D3
00003BA0: 00 8B 15 98 FB D8 00 8B 44 24 18 48 DC 89 18 51
00003BB0: D3 00 89 44 24 18 DC 04 17 DD 1C 17 75 9D 8B 4C
00003BC0: 24 10 33 ED 83 C7 08 43 83 FF 48 0F 8C 6C FF FF
00003BD0: FF 8B 0D 98 FB D8 00 8B 15 9C FB D8 00 6A 08 68
00003BE0: 18 5A D3 00 51 52 E8 65 E4 FF FF DD 05 38 5A D3

<268>

00003BF0: 00 DC 0D 18 5A D3 00 DD 05 50 5A D3 00 DC 0D 40
00003C00: 5A D3 00 83 C4 10 B8 01 00 00 00 DC 0D 18 5A D3
00003C10: 00 5F 5E DE E9 DD 05 20 5A D3 00 DC 0D 30 5A D3
00003C20: 00 DE E9 DD 05 28 5A D3 00 DC 0D 30 5A D3 00 DC
00003C30: 0D 50 5A D3 00 DE C1 DD 05 48 5A D3 00 DC 0D 20
00003C40: 5A D3 00 DC 0D 40 5A D3 00 DE C1 DD 05 48 5A D3
00003C50: 00 DC 0D 28 5A D3 00 DC 0D 38 5A D3 00 DE E9 DD
00003C60: 1D 10 5A D3 00 5D 5B 8B E5 5D C3 90 90 90 90 90
00003C70: 8B 44 24 04 8B 54 24 08 8D 0C 40 C1 E1 03 2B C8
00003C80: D9 44 8A 08 DC 1D 90 94 40 00 8D 0C 8A DF E0 F6
00003C90: C4 40 75 3D D9 41 0C DC 1D 90 94 40 00 DF E0 F6
00003CA0: C4 40 75 2D D9 41 28 D8 61 08 D9 E1 DC 1D E0 94
00003CB0: 40 00 DF E0 F6 C4 41 74 15 D9 41 2C D8 61 0C D9
00003CC0: E1 DC 1D E0 94 40 00 DF E0 F6 C4 41 75 03 33 C0
00003CD0: C3 B8 01 00 00 00 C3 90 90 90 90 90 90 90 90 90
00003CE0: 8B 44 24 14 53 55 56 8D 48 64 57 83 C0 9C 51 50
00003CF0: 8B 44 24 28 8B 0D 64 5A D7 00 33 FF 8D 50 64 83
00003D00: C0 9C 52 8B 54 24 28 50 A1 60 5A D7 00 50 8B 44
00003D10: 24 2C 51 8B 4C 24 2C 52 50 51 33 DB E8 9F E5 FF
00003D20: FF A1 60 5A D7 00 8B 0D 64 5A D7 00 83 C4 24 2B
00003D30: C8 8D B0 84 01 00 00 89 4C 24 20 C7 44 24 24 07
00003D40: 00 00 00 EB 04 8B 4C 24 20 8B 16 8B 0C 31 2B CA
00003D50: 8D 82 C2 00 00 00 BA 07 00 00 00 33 ED 66 8B 2C
00003D60: 01 83 C0 02 03 FD 33 ED 66 8B 68 FE 03 DD 4A 75
00003D70: EA 8B 44 24 24 83 C6 04 48 89 44 24 24 75 C6 8B
00003D80: 44 24 28 89 7C 24 24 DB 44 24 24 8D 14 40 89 5C
00003D90: 24 20 C1 E2 03 DC 0D E8 94 40 00 2B D0 8B 44 24
00003DA0: 2C 8D 34 90 E8 57 45 00 00 DB 44 24 20 89 46 30
00003DB0: DC 0D E8 94 40 00 E8 45 45 00 00 89 46 34 8B 4E
00003DC0: 30 89 4E 38 8B 56 34 89 56 3C 5F DB 46 30 B8 01
00003DD0: 00 00 00 D9 5E 40 DB 46 34 D9 5E 44 5E 5D 5B C3
00003DE0: 83 EC 10 A1 64 5A D7 00 53 8B 5C 24 2C 55 56 8B
00003DF0: 35 60 5A D7 00 57 33 FF 2B C6 89 7C 24 18 89 7C
00003E00: 24 14 89 7C 24 10 89 44 24 1C 33 C9 81 FF D0 07
00003E10: 00 00 0F 8D 90 00 00 00 8B 54 24 3C 8D 04 5B C1
00003E20: E0 03 2B C3 8D 2C 82 8B 44 24 1C 8B 14 30 33 C0
00003E30: 66 8B 04 4A 8B 55 30 2B C2 99 33 C2 2B C2 83 F8
00003E40: 0F 7F 65 8B 06 33 D2 66 8B 14 48 8B C2 8B 55 34
00003E50: 2B C2 99 33 C2 2B C2 83 F8 0F 7F 4C 8B 44 24 30
00003E60: 8B 6C 24 14 47 8D 54 01 9C 8B 44 24 10 89 14 BD
00003E70: A4 79 D7 00 8B 54 24 34 8D 44 02 9C 8B 54 24 1C
00003E80: 89 04 BD 64 5A D7 00 8B 04 32 33 D2 66 8B 14 48
00003E90: 8B 06 03 EA 33 D2 66 8B 14 48 8B 44 24 18 03 C2
00003EA0: 89 6C 24 14 89 44 24 18 41 81 F9 C8 00 00 00 0F
00003EB0: 8C 57 FF FF FF 8B 44 24 10 83 C6 04 40 3D C8 00
00003EC0: 00 00 89 44 24 10 0F 8C 3E FF FF FF 85 FF 0F 84
00003ED0: 9D 00 00 00 8B 4C 24 3C 8D 04 5B C1 E0 03 2B C3
00003EE0: 8D 34 81 8B 44 24 14 99 F7 FF 89 46 48 8B 44 24

<269>

00003EF0: 18 99 F7 FF 8B C8 89 4E 4C 8B 46 48 8B 56 38 89
00003F00: 44 24 38 2B C2 99 33 C2 2B C2 83 F8 0F 7F 62 8B
00003F10: 56 3C 8B C1 2B C2 99 33 C2 2B C2 83 F8 0F 7F 51
00003F20: DB 44 24 38 D8 0D F4 94 40 00 D9 46 40 D8 0D F0
00003F30: 94 40 00 DE C1 D9 5E 40 DB 46 4C D8 0D F4 94 40
00003F40: 00 D9 46 44 D8 0D F0 94 40 00 DE C1 D9 5E 44 D9
00003F50: 46 40 DC 05 88 94 40 00 E8 A3 43 00 00 89 46 38
00003F60: D9 46 44 DC 05 88 94 40 00 E8 92 43 00 00 89 46
00003F70: 3C 8B 44 24 3C 8D 14 5B C1 E2 03 2B D3 81 FF D0
00003F80: 07 00 00 89 7C 90 50 7C 0D 5F 5E 5D B8 0D 00 00
00003F90: 00 5B 83 C4 10 C3 33 C0 83 FF 50 0F 9F C0 48 5F
00003FA0: 83 E0 0D 5E 5D 40 5B 83 C4 10 C3 90 90 90 90 90
00003FB0: 8B 44 24 14 8B 4C 24 10 8B 54 24 0C 53 8B 5C 24
00003FC0: 0C 55 8B 6C 24 24 57 8B 7C 24 24 55 57 50 8B 44
00003FD0: 24 1C 51 52 53 50 E8 05 FE FF FF 83 C4 1C 83 F8
00003FE0: 01 74 16 8D 0C 7F C1 E1 03 2B CF 5F 33 C0 C7 44
00003FF0: 8D 58 00 00 00 00 5D 5B C3 8D 14 7F 56 C1 E2 03
00004000: 2B D7 8D 44 24 20 8D 4C 24 24 50 8D 74 95 00 8D
00004010: 54 24 2C 51 8D 44 24 34 8B 4E 50 52 50 68 68 5A
00004020: D7 00 68 A8 79 D7 00 51 E8 A3 E0 FF FF 83 C4 1C
00004030: 83 F8 01 0F 85 9F 00 00 00 8B 4C 24 2C 83 F9 0F
00004040: 0F 8E 92 00 00 00 83 C3 F1 3B CB 0F 8D 87 00 00
00004050: 00 8B 5C 24 28 83 FB 0F 7E 7E 8B 54 24 1C 83 C2
00004060: F1 3B DA 7D 73 8B 46 10 2B C1 99 33 C2 2B C2 8B
00004070: 15 FC B2 40 00 3B C2 7C 0D C7 05 30 FF D7 00 01
00004080: 00 00 00 89 4E 10 8B 46 14 8B 0D FC B2 40 00 2B
00004090: C3 99 33 C2 2B C2 3B C1 7C 0D C7 05 30 FF D7 00
000040A0: 01 00 00 00 89 5E 14 DB 46 10 8B 44 24 24 8B 4C
000040B0: 24 20 55 57 D9 5E 20 DB 46 14 D9 5E 24 89 46 28
000040C0: 89 4E 2C E8 A8 FB FF FF 83 C4 08 83 F8 01 75 08
000040D0: 89 46 58 5E 5F 5D 5B C3 C7 46 58 00 00 00 00 5E
000040E0: 5F 5D B8 01 00 00 00 5B C3 90 90 90 90 90 90 90
000040F0: A1 54 99 D7 00 8B 4C 24 08 53 8B 5C 24 14 8B 54
00004100: 24 08 55 8B 6C 24 14 56 57 8B 7C 24 24 68 58 99
00004110: D7 00 50 57 53 55 51 52 E8 C3 FB FF FF 8B F0 83
00004120: C4 1C 83 FE 01 75 22 A1 54 99 D7 00 8B 4C 24 18
00004130: 8B 54 24 14 68 58 99 D7 00 50 57 53 55 51 52 E8
00004140: 6C FE FF FF 83 C4 1C 8B F0 85 F6 75 19 56 68 14
00004150: B3 40 00 68 00 B3 40 00 56 FF 15 5C 93 40 00 8B
00004160: C6 5F 5E 5D 5B C3 8B 0D 54 99 D7 00 5F 8D 04 49
00004170: C1 E0 03 2B C1 C1 E0 02 8B 88 68 99 D7 00 89 88
00004180: 58 99 D7 00 8B 90 6C 99 D7 00 89 90 5C 99 D7 00
00004190: DB 80 58 99 D7 00 D9 98 78 99 D7 00 DB 80 5C 99
000041A0: D7 00 D9 98 7C 99 D7 00 8B 88 80 99 D7 00 89 88
000041B0: 60 99 D7 00 8B 90 84 99 D7 00 89 90 64 99 D7 00
000041C0: C7 80 B0 99 D7 00 01 00 00 00 8B C6 5E 5D 5B C3
000041D0: 51 53 55 8B 2D F8 92 40 00 56 57 68 00 FC D8 00
000041E0: FF D5 A1 18 9F D7 00 33 FF 83 C4 04 3B C7 75 0A

<270>

000041F0: 68 00 51 D3 00 FF D5 83 C4 04 A1 50 B3 40 00 89
00004200: 7C 24 10 3B C7 74 10 C7 05 30 FF D7 00 01 00 00
00004210: 00 89 3D 50 B3 40 00 A1 54 99 D7 00 3B C7 7E 75
00004220: 8B 5C 24 20 8B 6C 24 1C BE 68 99 D7 00 8B 46 04
00004230: 8B 0E 8D 50 64 83 C0 9C 52 8B 15 64 5A D7 00 50
00004240: 8D 41 64 83 C1 9C 50 8B 44 24 24 51 8B 0D 60 5A
00004250: D7 00 51 52 53 55 50 E8 64 E0 FF FF 8B 4E 04 8B
00004260: 16 8B 44 24 3C 68 58 99 D7 00 57 51 52 53 55 50
00004270: E8 3B FD FF FF 8B 4C 24 50 83 C4 40 03 C8 A1 54
00004280: 99 D7 00 47 83 C6 5C 3B F8 89 4C 24 10 7C 9E 8B
00004290: 2D F8 92 40 00 33 D2 85 C0 0F 8E 25 01 00 00 B9
000042A0: B0 99 D7 00 83 39 01 75 01 42 83 C1 5C 48 75 F4
000042B0: 83 FA 04 0F 8C 0B 01 00 00 83 7C 24 10 04 0F 8C
000042C0: 00 01 00 00 E8 57 F6 FF FF 8B D8 A1 54 99 D7 00
000042D0: 33 FF 85 C0 7E 30 BE 5C 99 D7 00 8B 46 54 85 C0
000042E0: 75 17 8B 0E 8B 56 FC 51 8D 46 10 52 8D 4E 0C 50
000042F0: 51 E8 6A DB FF FF 83 C4 10 A1 54 99 D7 00 47 83
00004300: C6 5C 3B F8 7C D5 A1 18 9F D7 00 40 83 F8 14 A3
00004310: 18 9F D7 00 0F 85 83 00 00 00 68 F0 50 D3 00 FF
00004320: D5 A1 F0 50 D3 00 8B 2D 00 51 D3 00 8B 15 28 FF
00004330: D7 00 2B C5 8B 0D 04 51 D3 00 83 C4 04 8D 04 80
00004340: 81 E1 FF FF 00 00 52 8B 15 F4 50 D3 00 8D 04 80
00004350: 81 E2 FF FF 00 00 83 EC 08 8D 04 80 C1 E0 03 2B
00004360: C1 03 C2 89 44 24 24 DB 44 24 24 D8 0D FC 94 40
00004370: 00 DA 35 18 9F D7 00 D8 3D F8 94 40 00 DD 1C 24
00004380: 68 2C B3 40 00 68 A0 50 D3 00 FF 15 14 93 40 00
00004390: 83 C4 14 C7 05 18 9F D7 00 00 00 00 00 A1 48 FC
000043A0: D8 00 68 A0 50 D3 00 6A 20 6A 20 50 68 00 00 00
000043B0: 10 E8 E0 3B 00 00 33 C0 5F 83 FB 01 5E 5D 5B 0F
000043C0: 94 C0 59 C3 8B 0D 10 BC 40 00 6A 00 6A 00 68 02
000043D0: 04 00 00 51 C7 05 44 99 D7 00 01 00 00 00 FF 15
000043E0: 78 93 40 00 5F 5E 5D 33 C0 5B 59 C3 90 90 90 90
000043F0: A1 8C 50 D3 00 85 C0 74 7B DD 44 24 0C DC 1D E0
00004400: 94 40 00 DF E0 F6 C4 01 75 6A 8B 44 24 18 83 C0
00004410: FD 89 44 24 18 DB 44 24 18 DC 5C 24 0C DF E0 F6
00004420: C4 41 75 50 DD 44 24 04 DC 1D E0 94 40 00 DF E0
00004430: F6 C4 01 75 3F 8B 4C 24 14 83 C1 FD 89 4C 24 18
00004440: DB 44 24 18 DC 5C 24 04 DF E0 F6 C4 41 75 25 8B
00004450: 54 24 10 8B 44 24 0C 8B 4C 24 08 6A 00 52 8B 54
00004460: 24 0C 50 51 52 E8 96 DA FF FF 83 C4 14 F7 D8 1B
00004470: C0 F7 D8 C3 33 C0 C3 90 90 90 90 90 90 90 90 90
00004480: 55 8B EC 83 E4 F8 83 EC 44 DD 45 08 DC 0D 88 94
00004490: 40 00 8B 45 20 53 56 83 F8 01 57 C7 05 28 FF D7
000044A0: 00 00 00 00 00 DD 5C 24 28 DD 45 08 DC 0D 00 95
000044B0: 40 00 DD 5C 24 30 0F 85 D2 03 00 00 DB 45 10 8B
000044C0: 75 1C 8B 7D 18 56 57 DD 5C 24 20 DB 45 14 8B 54
000044D0: 24 24 DD 5C 24 28 8B 44 24 2C 8B 4C 24 28 50 8B
000044E0: 44 24 24 51 52 50 E8 05 FF FF FF 83 C4 18 85 C0

<271>

000044F0: 74 39 DD 44 24 18 DC 05 88 94 40 00 8B 1D 28 FF
00004500: D7 00 E8 F9 3D 00 00 DD 44 24 20 DC 05 88 94 40
00004510: 00 89 04 9D 1C EF D7 00 E8 E3 3D 00 00 89 04 9D
00004520: 1C DF D7 00 43 89 1D 28 FF D7 00 33 C0 89 44 24
00004530: 10 DD 44 24 18 DC 45 08 85 C0 DD 5C 24 18 0F 8C
00004540: 30 03 00 00 40 89 44 24 14 DD 44 24 18 DC 64 24
00004550: 28 56 57 DD 5C 24 20 DD 44 24 28 DC 64 24 38 8B
00004560: 54 24 24 8B 44 24 20 DD 5C 24 28 8B 5C 24 2C 8B
00004570: 4C 24 28 53 51 52 50 E8 74 FE FF FF 83 C4 18 85
00004580: C0 74 3F DD 44 24 18 DC 05 88 94 40 00 E8 6E 3D
00004590: 00 00 DD 44 24 20 8B 0D 28 FF D7 00 DC 05 88 94
000045A0: 40 00 89 04 8D 1C EF D7 00 E8 52 3D 00 00 8B 0D
000045B0: 28 FF D7 00 89 04 8D 1C DF D7 00 41 89 0D 28 FF
000045C0: D7 00 8B 44 24 14 48 89 44 24 14 0F 85 78 FF FF
000045D0: FF 8B 54 24 10 8D 42 01 89 44 24 14 DD 44 24 18
000045E0: DC 65 08 8B 44 24 20 56 57 53 50 DD 5C 24 28 8B
000045F0: 4C 24 2C 8B 54 24 28 51 52 E8 F2 FD FF FF 83 C4
00004600: 18 85 C0 74 3F DD 44 24 18 DC 05 88 94 40 00 E8
00004610: EC 3C 00 00 DD 44 24 20 8B 0D 28 FF D7 00 DC 05
00004620: 88 94 40 00 89 04 8D 1C EF D7 00 E8 D0 3C 00 00
00004630: 8B 0D 28 FF D7 00 89 04 8D 1C DF D7 00 41 89 0D
00004640: 28 FF D7 00 8B 44 24 14 48 89 44 24 14 75 8D 8B
00004650: 54 24 10 8D 42 01 89 44 24 14 DD 44 24 18 DC 64
00004660: 24 28 56 57 DD 5C 24 20 DD 44 24 28 DC 44 24 38
00004670: 8B 54 24 24 DD 5C 24 28 8B 44 24 2C 8B 4C 24 28
00004680: 50 8B 44 24 24 51 52 50 E8 63 FD FF FF 83 C4 18
00004690: 85 C0 74 39 DD 44 24 18 DC 05 88 94 40 00 8B 1D
000046A0: 28 FF D7 00 E8 57 3C 00 00 DD 44 24 20 DC 05 88
000046B0: 94 40 00 89 04 9D 1C EF D7 00 E8 41 3C 00 00 89
000046C0: 04 9D 1C DF D7 00 43 89 1D 28 FF D7 00 8B 44 24
000046D0: 14 48 89 44 24 14 75 82 8B 4C 24 10 8D 41 01 89
000046E0: 44 24 14 DD 44 24 18 DC 44 24 28 56 57 DD 5C 24
000046F0: 20 DD 44 24 28 DC 44 24 38 8B 44 24 24 8B 4C 24
00004700: 20 DD 5C 24 28 8B 5C 24 2C 8B 54 24 28 53 52 50
00004710: 51 E8 DA FC FF FF 83 C4 18 85 C0 74 3F DD 44 24
00004720: 18 DC 05 88 94 40 00 E8 D4 3B 00 00 DD 44 24 20
00004730: 8B 15 28 FF D7 00 DC 05 88 94 40 00 89 04 95 1C
00004740: EF D7 00 E8 B8 3B 00 00 8B 0D 28 FF D7 00 89 04
00004750: 8D 1C DF D7 00 41 89 0D 28 FF D7 00 8B 44 24 14
00004760: 48 89 44 24 14 0F 85 78 FF FF FF 8B 44 24 10 40
00004770: 89 44 24 14 DD 44 24 18 DC 45 08 8B 4C 24 20 56
00004780: 57 53 51 DD 5C 24 28 8B 54 24 2C 8B 44 24 28 52
00004790: 50 E8 5A FC FF FF 83 C4 18 85 C0 74 3F DD 44 24
000047A0: 18 DC 05 88 94 40 00 E8 54 3B 00 00 DD 44 24 20
000047B0: 8B 0D 28 FF D7 00 DC 05 88 94 40 00 89 04 8D 1C
000047C0: EF D7 00 E8 38 3B 00 00 8B 0D 28 FF D7 00 89 04
000047D0: 8D 1C DF D7 00 41 89 0D 28 FF D7 00 8B 44 24 14
000047E0: 48 89 44 24 14 75 8D 8B 54 24 10 8D 42 01 89 44

<272>

000047F0: 24 14 DD 44 24 18 DC 44 24 28 56 57 DD 5C 24 20
00004800: DD 44 24 28 DC 64 24 38 8B 54 24 24 DD 5C 24 28
00004810: 8B 44 24 2C 8B 4C 24 28 50 8B 44 24 24 51 52 50
00004820: E8 CB FB FF FF 83 C4 18 85 C0 74 39 DD 44 24 18
00004830: DC 05 88 94 40 00 8B 1D 28 FF D7 00 E8 BF 3A 00
00004840: 00 DD 44 24 20 DC 05 88 94 40 00 89 04 9D 1C EF
00004850: D7 00 E8 A9 3A 00 00 89 04 9D 1C DF D7 00 43 89
00004860: 1D 28 FF D7 00 8B 44 24 14 48 89 44 24 14 75 82
00004870: 8B 44 24 10 40 83 F8 0F 89 44 24 10 0F 8C AF FC
00004880: FF FF B8 01 00 00 00 5F 5E 5B 8B E5 5D C3 DB 45
00004890: 10 B8 F2 FF FF FF 89 44 24 10 DD 5C 24 48 DB 45
000048A0: 14 DD 5C 24 38 99 33 C2 BF F2 FF FF FF 2B C2 89
000048B0: 7C 24 14 25 01 00 00 80 79 05 48 83 C8 FE 40 89
000048C0: 44 24 18 DB 44 24 18 DC 4C 24 28 DD 5C 24 40 DB
000048D0: 44 24 10 DC 4C 24 30 DC 44 24 38 DD 5C 24 20 8B
000048E0: 5C 24 24 DB 44 24 14 8B 4D 1C 8B 55 18 8B 44 24
000048F0: 20 51 DC 4D 08 52 53 50 DC 44 24 50 DC 44 24 58
00004900: DD 5C 24 28 8B 4C 24 2C 8B 54 24 28 51 52 E8 DD
00004910: FA FF FF 83 C4 18 85 C0 74 39 DD 44 24 18 DC 05
00004920: 88 94 40 00 8B 35 28 FF D7 00 E8 D1 39 00 00 DD
00004930: 44 24 20 DC 05 88 94 40 00 89 04 B5 1C EF D7 00
00004940: E8 BB 39 00 00 89 04 B5 1C DF D7 00 46 89 35 28
00004950: FF D7 00 47 83 FF 0E 89 7C 24 14 7E 86 8B 44 24
00004960: 10 40 83 F8 0E 89 44 24 10 0F 8E 36 FF FF FF 5F
00004970: 5E B8 01 00 00 00 5B 8B E5 5D C3 90 90 90 90 90
00004980: A1 20 FF D7 00 8B 0D 28 FF D7 00 3B C1 7D 06 40
00004990: A3 20 FF D7 00 C3 90 90 90 90 90 90 90 90 90 90
000049A0: 8B 44 24 04 56 50 8B F1 68 83 00 00 00 E8 94 37
000049B0: 00 00 33 C0 C7 06 00 96 40 00 89 46 60 89 46 64
000049C0: 89 46 68 89 46 6C 89 46 70 89 46 74 89 46 78 89
000049D0: 46 7C 8B C6 5E C2 04 00 90 90 90 90 90 90 90 90
000049E0: 56 8B F1 E8 38 C6 FF FF F6 44 24 08 01 74 09 56
000049F0: E8 57 37 00 00 83 C4 04 8B C6 5E C2 04 00 90 90
00004A00: 53 56 8B 74 24 0C 57 8B F9 8D 5F 60 53 68 F8 03
00004A10: 00 00 56 E8 64 37 00 00 68 00 00 69 40 6A 00 68
00004A20: 00 00 F0 3F 6A 00 53 56 E8 49 37 00 00 8D 47 68
00004A30: 50 68 FB 03 00 00 56 E8 34 37 00 00 8D 5F 6C 53
00004A40: 68 FC 03 00 00 56 E8 1F 37 00 00 8B 0B 6A 0A 6A
00004A50: 00 51 56 E8 0C 37 00 00 8D 57 70 52 68 FD 03 00
00004A60: 00 56 E8 09 37 00 00 8D 47 74 50 68 FE 03 00 00
00004A70: 56 E8 FA 36 00 00 8D 5F 78 53 68 FF 03 00 00 56
00004A80: E8 E5 36 00 00 8B 0B 6A 0A 6A 00 51 56 E8 D2 36
00004A90: 00 00 83 C7 7C 57 68 01 04 00 00 56 E8 BD 36 00
00004AA0: 00 68 00 00 48 42 68 00 00 A0 40 57 56 E8 A6 36
00004AB0: 00 00 5F 5E 5B C2 04 00 90 90 90 90 90 90 90 90
00004AC0: B8 08 95 40 00 C3 90 90 90 90 90 90 90 90 90 90
00004AD0: 53 56 57 8B F1 E8 70 35 00 00 68 F6 03 00 00 8B
00004AE0: CE E8 A2 36 00 00 68 F5 03 00 00 8B CE 8B F8 E8

<273>

00004AF0: 94 36 00 00 8B D8 A1 24 FF D7 00 85 C0 6A 00 75
00004B00: 22 8B 47 20 8B 3D 54 93 40 00 6A 01 68 F1 00 00
00004B10: 00 50 FF D7 8B 4B 20 6A 00 6A 00 68 F1 00 00 00
00004B20: 51 EB 20 8B 57 20 8B 3D 54 93 40 00 6A 00 68 F1
00004B30: 00 00 00 52 FF D7 8B 43 20 6A 00 6A 01 68 F1 00
00004B40: 00 00 50 FF D7 8B 0D 58 B3 40 00 8B 15 5C B3 40
00004B50: 00 89 4E 60 89 56 64 A1 FC B2 40 00 6A 00 89 46
00004B60: 6C 8B 0D DC B1 40 00 89 4E 68 8B 15 2C FF D7 00
00004B70: 89 56 70 A1 94 FB D8 00 89 46 74 8B 0D D4 B4 40
00004B80: 00 89 4E 78 8B 15 D8 B4 40 00 8B CE 89 56 7C E8
00004B90: EE 35 00 00 5F 5E B8 01 00 00 00 5B C3 90 90 90
00004BA0: 56 8B F1 6A 01 E8 D8 35 00 00 8B 46 60 8B 4E 64
00004BB0: A3 58 B3 40 00 89 0D 5C B3 40 00 5E C3 90 90 90
00004BC0: 56 8B F1 6A 01 E8 B8 35 00 00 8B 46 78 5E A3 D4
00004BD0: B4 40 00 C3 90 90 90 90 90 90 90 90 90 90 90 90
00004BE0: 56 8B F1 6A 01 E8 98 35 00 00 8B 46 7C 5E A3 D8
00004BF0: B4 40 00 C3 90 90 90 90 90 90 90 90 90 90 90 90
00004C00: 56 8B F1 6A 01 E8 78 35 00 00 8B 46 6C 5E A3 FC
00004C10: B2 40 00 C3 90 90 90 90 90 90 90 90 90 90 90 90
00004C20: C7 05 24 FF D7 00 01 00 00 00 C3 90 90 90 90 90
00004C30: C7 05 24 FF D7 00 00 00 00 00 C3 90 90 90 90 90
00004C40: 56 8B F1 6A 01 E8 38 35 00 00 8B 46 68 5E A3 DC
00004C50: B1 40 00 C3 90 90 90 90 90 90 90 90 90 90 90 90
00004C60: 56 8B F1 6A 01 E8 18 35 00 00 8B 46 70 5E A3 2C
00004C70: FF D7 00 C3 90 90 90 90 90 90 90 90 90 90 90 90
00004C80: 81 EC CC 00 00 00 56 8B F1 6A 01 E8 F2 34 00 00
00004C90: 8B 0D 60 B3 40 00 8B 46 74 85 C9 A3 94 FB D8 00
00004CA0: 0F 84 8C 00 00 00 85 C0 0F 84 84 00 00 00 8D 44
00004CB0: 24 04 50 FF 15 C4 92 40 00 8D 4C 24 08 51 FF 15
00004CC0: 10 93 40 00 50 68 C8 B1 40 00 8D 54 24 18 6A 64
00004CD0: 52 FF 15 00 93 40 00 8D 44 24 20 8D 8C 24 84 00
00004CE0: 00 00 50 68 7C B3 40 00 51 FF 15 14 93 40 00 8D
00004CF0: 94 24 90 00 00 00 68 9C B1 40 00 52 FF 15 04 93
00004D00: 40 00 83 C4 2C A3 10 FC D8 00 85 C0 75 1A 50 68
00004D10: 90 B1 40 00 68 64 B3 40 00 8B CE E8 6E 34 00 00
00004D20: 5E 81 C4 CC 00 00 00 C3 C7 05 60 B3 40 00 00 00
00004D30: 00 00 5E 81 C4 CC 00 00 00 C3 90 90 90 90 90 90
00004D40: A1 64 91 40 00 C3 90 90 90 90 90 90 90 90 90 90
00004D50: B8 D8 96 40 00 C3 90 90 90 90 90 90 90 90 90 90
00004D60: 56 8B F1 6A 00 E8 AE 34 00 00 C7 06 10 97 40 00
00004D70: 8B C6 5E C3 90 90 90 90 90 90 90 90 90 90 90 90
00004D80: 56 8B F1 E8 18 00 00 00 F6 44 24 08 01 74 09 56
00004D90: E8 B7 33 00 00 83 C4 04 8B C6 5E C2 04 00 90 90
00004DA0: E9 79 34 00 00 90 90 90 90 90 90 90 90 90 90 90
00004DB0: E8 0B 00 00 00 E9 16 00 00 00 90 90 90 90 90 90
00004DC0: B9 38 FF D7 00 E9 96 FF FF FF 90 90 90 90 90 90
00004DD0: 68 E0 4D 40 00 E8 5E 35 00 00 59 C3 90 90 90 90
00004DE0: B9 38 FF D7 00 E9 B6 FF FF FF 90 90 90 90 90 90

<274>

00004DF0: 6A FF 68 A3 85 40 00 64 A1 00 00 00 00 50 64 89
00004E00: 25 00 00 00 00 81 EC 68 02 00 00 56 8B F1 6A 00
00004E10: E8 1B 34 00 00 83 C4 04 8B CE E8 0B 34 00 00 6A
00004E20: 00 8D 4C 24 08 E8 F6 01 00 00 8D 44 24 04 8D 4C
00004E30: 24 04 C7 84 24 74 02 00 00 00 00 00 00 89 46 20
00004E40: E8 0B 32 00 00 8D 8C 24 24 02 00 00 C7 84 24 74
00004E50: 02 00 00 08 00 00 00 E8 C8 33 00 00 8D 8C 24 E4
00004E60: 01 00 00 C6 84 24 74 02 00 00 07 E8 B4 33 00 00
00004E70: 8D 8C 24 A4 01 00 00 C6 84 24 74 02 00 00 06 E8
00004E80: A0 33 00 00 8D 8C 24 64 01 00 00 C6 84 24 74 02
00004E90: 00 00 05 E8 8C 33 00 00 8D 8C 24 24 01 00 00 C6
00004EA0: 84 24 74 02 00 00 04 E8 78 33 00 00 8D 8C 24 E4
00004EB0: 00 00 00 C6 84 24 74 02 00 00 03 E8 64 33 00 00
00004EC0: 8D 8C 24 A4 00 00 00 C6 84 24 74 02 00 00 02 E8
00004ED0: 50 33 00 00 8D 4C 24 64 C6 84 24 74 02 00 00 01
00004EE0: E8 3F 33 00 00 8D 4C 24 04 C7 84 24 74 02 00 00
00004EF0: FF FF FF FF E8 59 32 00 00 8B 8C 24 6C 02 00 00
00004F00: 33 C0 5E 64 89 0D 00 00 00 00 81 C4 74 02 00 00
00004F10: C3 90 90 90 90 90 90 90 90 90 90 90 90 90 90 90
00004F20: 6A FF 68 17 86 40 00 64 A1 00 00 00 00 50 64 89
00004F30: 25 00 00 00 00 51 56 8B F1 89 74 24 04 8D 8E 20
00004F40: 02 00 00 C7 44 24 10 07 00 00 00 E8 D4 32 00 00
00004F50: 8D 8E E0 01 00 00 C6 44 24 10 06 E8 C4 32 00 00
00004F60: 8D 8E A0 01 00 00 C6 44 24 10 05 E8 B4 32 00 00
00004F70: 8D 8E 60 01 00 00 C6 44 24 10 04 E8 A4 32 00 00
00004F80: 8D 8E 20 01 00 00 C6 44 24 10 03 E8 94 32 00 00
00004F90: 8D 8E E0 00 00 00 C6 44 24 10 02 E8 84 32 00 00
00004FA0: 8D 8E A0 00 00 00 C6 44 24 10 01 E8 74 32 00 00
00004FB0: 8D 4E 60 C6 44 24 10 00 E8 67 32 00 00 8B CE C7
00004FC0: 44 24 10 FF FF FF FF E8 86 31 00 00 8B 4C 24 08
00004FD0: 5E 64 89 0D 00 00 00 00 83 C4 10 C3 90 90 90 90
00004FE0: 56 6A 00 8B F1 6A 64 E8 5A 31 00 00 C7 06 D8 99
00004FF0: 40 00 8B C6 5E C3 90 90 90 90 90 90 90 90 90 90
00005000: C2 04 00 90 90 90 90 90 90 90 90 90 90 90 90 90
00005010: B8 B8 97 40 00 C3 90 90 90 90 90 90 90 90 90 90
00005020: 6A FF 68 A5 86 40 00 64 A1 00 00 00 00 50 64 89
00005030: 25 00 00 00 00 51 8B 44 24 14 56 57 8B F1 50 6A
00005040: 66 89 74 24 10 E8 FC 30 00 00 8D 7E 60 C7 44 24
00005050: 14 00 00 00 00 8B CF E8 10 32 00 00 C7 07 88 9B
00005060: 40 00 8D BE A0 00 00 00 C6 44 24 14 01 8B CF E8
00005070: F8 31 00 00 C7 07 88 9B 40 00 8D BE E0 00 00 00
00005080: C6 44 24 14 02 8B CF E8 E0 31 00 00 C7 07 88 9B
00005090: 40 00 8D BE 20 01 00 00 C6 44 24 14 03 8B CF E8
000050A0: C8 31 00 00 C7 07 88 9B 40 00 8D BE 60 01 00 00
000050B0: C6 44 24 14 04 8B CF E8 B0 31 00 00 C7 07 88 9B
000050C0: 40 00 8D BE A0 01 00 00 C6 44 24 14 05 8B CF E8
000050D0: 98 31 00 00 C7 07 88 9B 40 00 8D BE E0 01 00 00
000050E0: C6 44 24 14 06 8B CF E8 80 31 00 00 C7 07 88 9B

<275>

000050F0: 40 00 8D BE 20 02 00 00 C6 44 24 14 07 8B CF E8
00005100: 68 31 00 00 C7 07 88 9B 40 00 C6 44 24 14 08 C7
00005110: 06 B0 9A 40 00 C7 86 60 02 00 00 00 00 00 00 E8
00005120: 42 31 00 00 68 80 00 00 00 6A 0E 68 80 00 00 00
00005130: E8 2B 31 00 00 50 FF 15 58 93 40 00 8B 4C 24 0C
00005140: 89 86 64 02 00 00 8B C6 5F 5E 64 89 0D 00 00 00
00005150: 00 83 C4 10 C2 04 00 90 90 90 90 90 90 90 90 90
00005160: 56 8B F1 E8 B8 FD FF FF F6 44 24 08 01 74 09 56
00005170: E8 D7 2F 00 00 83 C4 04 8B C6 5E C2 04 00 90 90
00005180: 56 8B F1 57 8B 7C 24 0C 8D 46 60 50 68 EE 03 00
00005190: 00 57 E8 DB 30 00 00 8D 8E A0 00 00 00 51 68 FD
000051A0: 03 00 00 57 E8 C9 30 00 00 8D 96 E0 00 00 00 52
000051B0: 68 ED 03 00 00 57 E8 B7 30 00 00 8D 86 20 01 00
000051C0: 00 50 68 EB 03 00 00 57 E8 A5 30 00 00 8D 8E 60
000051D0: 01 00 00 51 68 EC 03 00 00 57 E8 93 30 00 00 8D
000051E0: 96 A0 01 00 00 52 68 EA 03 00 00 57 E8 81 30 00
000051F0: 00 8D 86 E0 01 00 00 50 68 E9 03 00 00 57 E8 6F
00005200: 30 00 00 8D 8E 20 02 00 00 51 68 E8 03 00 00 57
00005210: E8 5D 30 00 00 81 C6 60 02 00 00 56 68 00 04 00
00005220: 00 57 E8 49 2F 00 00 5F 5E C2 04 00 90 90 90 90
00005230: B8 D8 97 40 00 C3 90 90 90 90 90 90 90 90 90 90
00005240: 6A FF 68 B8 86 40 00 64 A1 00 00 00 00 50 64 89
00005250: 25 00 00 00 00 51 53 56 57 8B F1 E8 EA 2D 00 00
00005260: 8B 46 20 33 FF 57 50 FF 15 3C 93 40 00 50 E8 23
00005270: 30 00 00 8B D8 3B DF 74 55 8D 4C 24 0C E8 0E 30
00005280: 00 00 6A 65 8D 4C 24 10 89 7C 24 1C E8 F9 2F 00
00005290: 00 8B 4C 24 0C 39 79 F8 74 23 8B 53 04 55 8B 2D
000052A0: 38 93 40 00 57 57 68 00 08 00 00 52 FF D5 8B 44
000052B0: 24 10 8B 4B 04 50 6A 10 57 51 FF D5 5D 8D 4C 24
000052C0: 0C C7 44 24 18 FF FF FF FF E8 B6 2F 00 00 8B 96
000052D0: 64 02 00 00 8B 46 20 8B 1D 54 93 40 00 52 6A 01
000052E0: 68 80 00 00 00 50 FF D3 8B 8E 64 02 00 00 8B 56
000052F0: 20 51 57 68 80 00 00 00 52 FF D3 8B 46 20 6A 01
00005300: A3 10 BC 40 00 B8 1C 00 00 00 A3 68 00 D8 00 A3
00005310: 88 00 D8 00 B8 17 00 00 00 68 88 00 D8 00 A3 6C
00005320: 00 D8 00 A3 8C 00 D8 00 B8 64 00 00 00 6A 01 A3
00005330: 74 00 D8 00 A3 94 00 D8 00 B8 32 00 00 00 8B CE
00005340: 89 3D 70 00 D8 00 89 3D 90 00 D8 00 A3 78 00 D8
00005350: 00 A3 98 00 D8 00 89 3D 7C 00 D8 00 89 3D 9C 00
00005360: D8 00 E8 17 2F 00 00 6A 01 68 68 00 D8 00 57 8B
00005370: CE E8 08 2F 00 00 8B 4E 20 57 6A 03 51 FF 15 40
00005380: 93 40 00 E8 68 18 00 00 85 C0 74 1C E8 FF 13 00
00005390: 00 6A 01 8D 8E 20 02 00 00 C7 05 94 FC D8 00 01
000053A0: 00 00 00 E8 D0 2E 00 00 8B 4C 24 10 5F 5E B8 01
000053B0: 00 00 00 5B 64 89 0D 00 00 00 00 83 C4 10 C3 90
000053C0: 64 A1 00 00 00 00 6A FF 68 D8 86 40 00 50 8B 44
000053D0: 24 10 64 89 25 00 00 00 00 25 F0 FF 00 00 83 EC
000053E0: 60 83 F8 10 75 3C 8D 4C 24 00 E8 F1 FB FF FF 8D

<276>

000053F0: 4C 24 00 C7 44 24 68 00 00 00 00 E8 50 2C 00 00
00005400: 8D 4C 24 00 C7 44 24 68 FF FF FF FF E8 41 2D 00
00005410: 00 8B 4C 24 60 64 89 0D 00 00 00 00 83 C4 6C C2
00005420: 08 00 E8 75 2E 00 00 8B 4C 24 60 64 89 0D 00 00
00005430: 00 00 83 C4 6C C2 08 00 90 90 90 90 90 90 90 90
00005440: 83 EC 64 56 8B F1 8B 46 20 50 FF 15 50 93 40 00
00005450: 85 C0 0F 84 92 00 00 00 53 57 56 8D 4C 24 20 E8
00005460: 44 2E 00 00 8B 7C 24 20 8D 44 24 1C 8B 4E 20 6A
00005470: 00 F7 D8 1B C0 23 C7 50 6A 27 51 FF 15 54 93 40
00005480: 00 8B 3D 4C 93 40 00 6A 0B FF D7 6A 0C 8B D8 FF
00005490: D7 8B F8 8B 46 20 8D 54 24 0C 52 50 FF 15 48 93
000054A0: 40 00 8B 8E 64 02 00 00 8B 44 24 18 51 8B 4C 24
000054B0: 14 2B C1 2B C7 40 99 2B C2 8B 54 24 10 D1 F8 50
000054C0: 8B 44 24 1C 2B C2 2B C3 40 99 2B C2 8B 54 24 28
000054D0: D1 F8 50 52 FF 15 44 93 40 00 8D 4C 24 1C E8 BF
000054E0: 2D 00 00 5F 5B 5E 83 C4 64 C3 8B CE E8 AB 2D 00
000054F0: 00 C7 05 0C BC 40 00 01 00 00 00 5E 83 C4 64 C3
00005500: 8B 81 64 02 00 00 C3 90 90 90 90 90 90 90 90 90
00005510: 6A 01 81 C1 A0 00 00 00 E8 5B 2D 00 00 C7 05 9C
00005520: 50 D3 00 01 00 00 00 C3 90 90 90 90 90 90 90 90
00005530: 56 8B F1 E8 E8 1C 00 00 6A 00 8D 8E 20 02 00 00
00005540: C7 05 98 FC D8 00 01 00 00 00 E8 29 2D 00 00 6A
00005550: 01 8D 8E E0 01 00 00 E8 1C 2D 00 00 6A 01 8D 8E
00005560: A0 01 00 00 E8 0F 2D 00 00 5E C3 90 90 90 90 90
00005570: A1 94 FB D8 00 56 85 C0 8B F1 74 0F A1 10 FC D8
00005580: 00 50 FF 15 0C 93 40 00 83 C4 04 8B 0D B4 FC D8
00005590: 00 51 FF 15 4C 90 40 00 68 C8 00 00 00 FF 15 24
000055A0: 90 40 00 E8 38 25 00 00 E8 93 12 00 00 6A 00 8D
000055B0: 8E 20 02 00 00 C7 05 94 FC D8 00 00 00 00 00 E8
000055C0: B4 2C 00 00 6A 00 8D 8E E0 01 00 00 E8 A7 2C 00
000055D0: 00 6A 00 8D 8E A0 01 00 00 E8 9A 2C 00 00 6A 00
000055E0: 8D 8E 20 01 00 00 E8 8D 2C 00 00 6A 00 8D 4E 60
000055F0: E8 83 2C 00 00 6A 00 8D 8E 60 01 00 00 E8 76 2C
00005600: 00 00 6A 00 8D 8E E0 00 00 00 E8 69 2C 00 00 6A
00005610: 00 8D 8E A0 00 00 00 E8 5C 2C 00 00 5E C3 90 90
00005620: 83 EC 68 E8 18 1C 00 00 85 C0 74 77 E8 5F BA FF
00005630: FF A1 2C FF D7 00 C7 05 8C 50 D3 00 01 00 00 00
00005640: 85 C0 74 5F 8D 44 24 00 50 FF 15 C4 92 40 00 8D
00005650: 4C 24 04 51 FF 15 10 93 40 00 50 68 C8 B1 40 00
00005660: 8D 54 24 14 6A 64 52 FF 15 00 93 40 00 8D 44 24
00005670: 1C 50 68 AC B3 40 00 68 00 00 D8 00 FF 15 14 93
00005680: 40 00 8B 0D B0 FC D8 00 8B 15 AC FC D8 00 A1 2C
00005690: FC D8 00 51 52 50 68 00 00 D8 00 E8 70 13 00 00
000056A0: 83 C4 34 83 C4 68 C3 90 90 90 90 90 90 90 90 90
000056B0: E8 DB B9 FF FF C7 05 48 99 D7 00 01 00 00 00 C3
000056C0: E8 CB B9 FF FF C7 05 88 FB D8 00 01 00 00 00 C3
000056D0: 6A FF 68 F8 86 40 00 64 A1 00 00 00 00 50 64 89
000056E0: 25 00 00 00 00 83 EC 48 53 55 8B D9 56 57 8D 4C

<277>

000056F0: 24 10 C7 44 24 10 50 9C 40 00 E8 D9 2B 00 00 8B
00005700: 4C 24 6C 8B 15 AC FC D8 00 8B C1 33 FF C1 F9 10
00005710: 25 FF FF 00 00 81 E1 FF FF 00 00 3B C2 89 7C 24
00005720: 60 A3 5C 5A D3 00 89 0D 58 5A D3 00 0F 8D F5 02
00005730: 00 00 8B 35 B0 FC D8 00 3B CE 0F 8D E7 02 00 00
00005740: BD 01 00 00 00 39 2D 48 99 D7 00 75 79 51 50 A1
00005750: 2C FC D8 00 56 52 50 E8 94 E9 FF FF 83 C4 14 3B
00005760: C5 75 11 A1 54 99 D7 00 89 2D 50 99 D7 00 40 A3
00005770: 54 99 D7 00 83 3D 54 99 D7 00 10 75 33 E8 3E B9
00005780: FF FF 57 8D 8B 20 01 00 00 89 3D 48 99 D7 00 89
00005790: 2D 4C 99 D7 00 E8 DE 2A 00 00 55 8D 8B 60 01 00
000057A0: 00 E8 D2 2A 00 00 E8 55 BA FF FF E8 D0 1A 00 00
000057B0: 39 3D 50 99 D7 00 0F 84 6B 02 00 00 E8 CF BD FF
000057C0: FF E9 61 02 00 00 39 2D 8C 50 D3 00 0F 85 A1 01
000057D0: 00 00 55 51 50 53 8D 4C 24 20 E8 F3 2A 00 00 8B
000057E0: 44 24 20 8B 3D AC FC D8 00 3B C7 0F 8D 36 02 00
000057F0: 00 8B 54 24 24 8B 0D B0 FC D8 00 3B D1 0F 8D 24
00005800: 02 00 00 8B 4C 24 18 8B F0 2B F1 8B 74 24 1C 75
00005810: 0F 8B EA 2B EE 0F 84 0C 02 00 00 BD 01 00 00 00
00005820: 3B C1 7E 0D A3 24 50 D3 00 89 0D 28 50 D3 00 EB
00005830: 0B 89 0D 24 50 D3 00 A3 28 50 D3 00 3B D6 7E 0E
00005840: 89 15 1C 50 D3 00 89 35 20 50 D3 00 EB 0C 89 35
00005850: 1C 50 D3 00 89 15 20 50 D3 00 8B 0D B0 FC D8 00
00005860: 8B 15 2C FC D8 00 51 57 52 E8 92 DE FF FF 83 C4
00005870: 0C 3B C5 0F 85 AE 01 00 00 E8 B2 DD FF FF A1 B0
00005880: FC D8 00 8B 0D AC FC D8 00 50 51 E8 80 BD FF FF
00005890: 83 C4 08 8B CB 6A 03 68 20 B4 40 00 68 D4 B3 40
000058A0: 00 E8 E8 28 00 00 83 F8 06 0F 85 B1 00 00 00 8B
000058B0: 15 B0 FC D8 00 A1 AC FC D8 00 52 50 E8 4F BD FF
000058C0: FF A1 24 FF D7 00 83 C4 08 3B C5 75 03 55 EB 02
000058D0: 6A 00 8B 0D B0 FC D8 00 8B 15 AC FC D8 00 A1 14
000058E0: 50 D3 00 51 8B 0D 18 50 D3 00 52 8B 15 5C B3 40
000058F0: 00 50 A1 58 B3 40 00 51 52 50 E8 81 EB FF FF A1
00005900: 28 FF D7 00 83 C4 1C 85 C0 7E 25 C1 E0 02 8B C8
00005910: BE 1C DF D7 00 C1 E9 02 BF 1C 9F D7 00 F3 A5 8B
00005920: C8 BE 1C EF D7 00 C1 E9 02 BF 1C AF D7 00 F3 A5
00005930: 6A 00 8D 8B A0 01 00 00 89 2D 90 50 D3 00 E8 35
00005940: 29 00 00 55 8D 4B 60 E8 2C 29 00 00 C7 05 8C 50
00005950: D3 00 00 00 00 00 00 E8 65 B7 FF FF E9 C7 00 00 00
00005960: 83 F8 07 0F 85 BE 00 00 00 E8 92 B8 FF FF E9 B4
00005970: 00 00 00 39 2D 88 FB D8 00 0F 85 A8 00 00 00 51
00005980: 8B 0D 2C FC D8 00 50 56 52 51 E8 F1 0A 00 00 83
00005990: C4 14 3B C5 75 39 57 8D 4B 60 89 2D 90 FB D8 00
000059A0: 89 2D 8C FB D8 00 E8 CD 28 00 00 55 8D 8B 20 01
000059B0: 00 00 E8 C1 28 00 00 89 3D 88 FB D8 00 E8 FE B6
000059C0: FF FF 39 3D 90 FB D8 00 74 05 E8 11 BC FF FF D9
000059D0: 05 F4 FA D8 00 D8 05 F0 FA D8 00 DC C0 D8 35 D8
000059E0: B4 40 00 D9 1D DC B4 40 00 D9 05 F8 94 40 00 D8

<278>

000059F0: 35 DC B4 40 00 D9 1D C0 00 D8 00 DD 05 58 B3 40
00005A00: 00 D8 0D C0 00 D8 00 DD 05 E0 94 40 00 D9 FA DA
00005A10: 0D 28 FF D7 00 D8 C9 D8 C9 D8 0D 4C 9C 40 00 D9
00005A20: 1D 98 50 D3 00 DD D8 8D 4C 24 10 C7 44 24 60 FF
00005A30: FF FF FF E8 94 28 00 00 8B 4C 24 58 5F 5E 5D 5B
00005A40: 64 89 0D 00 00 00 00 83 C4 54 C2 08 00 90 90 90
00005A50: 8B 44 24 08 8B 15 AC FC D8 00 56 8B F1 8B C8 C1
00005A60: F8 10 81 E1 FF FF 00 00 25 FF FF 00 00 3B CA 89
00005A70: 0D 5C 5A D3 00 A3 58 5A D3 00 0F 8D F3 00 00 00
00005A80: 3B 05 B0 FC D8 00 0F 8D E7 00 00 00 E8 2F B6 FF
00005A90: FF 83 3D 48 99 D7 00 01 75 7E A1 54 99 D7 00 C7
00005AA0: 05 48 99 D7 00 00 00 00 00 83 F8 04 7C 49 6A 00
00005AB0: 8D 8E 20 01 00 00 C7 05 44 99 D7 00 00 00 00 00
00005AC0: C7 05 4C 99 D7 00 01 00 00 00 E8 A9 27 00 00 6A
00005AD0: 01 8D 8E 60 01 00 00 E8 9C 27 00 00 6A 01 8D 8E
00005AE0: E0 00 00 00 E8 8F 27 00 00 E8 12 B7 FF FF E8 8D
00005AF0: 17 00 00 5E C2 08 00 6A 00 68 58 B4 40 00 68 38
00005B00: B4 40 00 8B CE C7 05 54 99 D7 00 00 00 00 00 E8
00005B10: 7A 26 00 00 5E C2 08 00 83 3D 88 FB D8 00 01 75
00005B20: 52 6A 00 8D 4E 60 E8 4D 27 00 00 6A 01 8D 8E 20
00005B30: 01 00 00 E8 40 27 00 00 C7 05 88 FB D8 00 00 00
00005B40: 00 00 E8 79 B5 FF FF DD 05 58 B3 40 00 D8 0D C0
00005B50: 00 D8 00 DD 05 E0 94 40 00 D9 FA DA 0D 28 FF D7
00005B60: 00 D8 C9 D8 C9 D8 0D 4C 9C 40 00 D9 1D 98 50 D3
00005B70: 00 DD D8 5E C2 08 00 90 90 90 90 90 90 90 90 90
00005B80: A1 2C FF D7 00 C7 05 30 FF D7 00 01 00 00 00 85
00005B90: C0 74 05 E8 E8 D3 FF FF E8 E3 ED FF FF C7 05 0C
00005BA0: BC 40 00 01 00 00 00 C7 05 50 B3 40 00 01 00 00
00005BB0: 00 C3 90 90 90 90 90 90 90 90 90 90 90 90 90 90
00005BC0: 83 EC 68 8D 44 24 00 56 8B F1 50 E8 0E 27 00 00
00005BD0: 8B 00 51 8B 0D 28 FC D8 00 A3 1C FC D8 00 A3 24
00005BE0: FC D8 00 8B C4 8D 54 24 08 89 08 52 B9 24 FC D8
00005BF0: 00 E8 FA 03 00 00 8B 00 51 8B 0D 20 FC D8 00 A3
00005C00: 18 FC D8 00 8B C4 8D 54 24 08 52 89 08 B9 1C FC
00005C10: D8 00 E8 D9 03 00 00 DB 05 C4 FC D8 00 8B 00 83
00005C20: EC 08 A3 14 FC D8 00 8B 0D C4 FC D8 00 DA 35 14
00005C30: FC D8 00 8B 15 C0 FC D8 00 8D 44 24 10 DD 1C 24
00005C40: DB 05 C0 FC D8 00 51 83 EC 08 DA 35 18 FC D8 00
00005C50: DD 1C 24 52 68 80 B4 40 00 50 FF 15 14 93 40 00
00005C60: 83 C4 20 8D 4C 24 08 6A 00 68 6C B4 40 00 51 8B
00005C70: CE E8 18 25 00 00 5E 83 C4 68 C3 90 90 90 90 90
00005C80: 6A FF 68 18 87 40 00 64 A1 00 00 00 00 50 64 89
00005C90: 25 00 00 00 00 83 EC 60 6A 00 8D 4C 24 04 E8 5D
00005CA0: B3 FF FF 8D 4C 24 00 C7 44 24 68 00 00 00 00 E8
00005CB0: 9C 23 00 00 8D 4C 24 00 C7 44 24 68 FF FF FF FF
00005CC0: E8 8D 24 00 00 8B 4C 24 60 64 89 0D 00 00 00 00
00005CD0: 83 C4 6C C3 90 90 90 90 90 90 90 90 90 90 90 90
00005CE0: 6A FF 68 3B 87 40 00 64 A1 00 00 00 00 50 64 89

<279>

00005CF0: 25 00 00 00 00 81 EC 80 00 00 00 6A 00 8D 4C 24
00005D00: 04 E8 9A EC FF FF 8D 4C 24 00 C7 84 24 88 00 00
00005D10: 00 00 00 00 00 E8 36 23 00 00 8D 4C 24 00 C7 84
00005D20: 24 88 00 00 00 FF FF FF FF E8 24 24 00 00 8B 8C
00005D30: 24 80 00 00 00 64 89 0D 00 00 00 00 81 C4 8C 00
00005D40: 00 00 C3 90 90 90 90 90 90 90 90 90 90 90 90 90
00005D50: C7 05 A4 00 D8 00 01 00 00 00 C3 90 90 90 90 90
00005D60: 6A 00 81 C1 A0 00 00 00 C7 05 44 99 D7 00 00 00
00005D70: 00 00 E8 01 25 00 00 C7 05 C8 FC D8 00 00 00 00
00005D80: 00 E8 7A B4 FF FF C7 05 A8 00 D8 00 01 00 00 00
00005D90: C3 90 90 90 90 90 90 90 90 90 90 90 90 90 90 90
00005DA0: 56 57 BF 01 00 00 00 8B F1 57 E8 D3 23 00 00 8B
00005DB0: 86 60 02 00 00 85 C0 74 13 C7 05 30 B0 40 00 02
00005DC0: 00 00 00 8B 46 20 57 6A 03 50 EB 0E 89 3D 30 B0
00005DD0: 40 00 8B 4E 20 6A 00 6A 03 51 FF 15 40 93 40 00
00005DE0: 89 3D AC 00 D8 00 89 3D 30 FF D7 00 5F 5E C3 90
00005DF0: 53 55 56 6A 17 68 68 00 D8 00 8B F1 6A 00 E8 E7
00005E00: 24 00 00 8B 5C 24 10 A1 7C 00 D8 00 8B 6C 24 14
00005E10: 83 FB 07 77 79 FF 24 9D D0 5E 40 00 8B 0D 70 00
00005E20: D8 00 3B C1 7F 08 89 0D 7C 00 D8 00 EB 60 48 A3
00005E30: 7C 00 D8 00 EB 58 8B 0D 74 00 D8 00 3B C1 7C 08
00005E40: 89 0D 7C 00 D8 00 EB 46 40 A3 7C 00 D8 00 EB 3E
00005E50: 8B 0D 70 00 D8 00 3B C1 7F 08 89 0D 7C 00 D8 00
00005E60: EB 2C 83 C0 F6 A3 7C 00 D8 00 EB 22 8B 0D 74 00
00005E70: D8 00 3B C1 7C 08 89 0D 7C 00 D8 00 EB 10 83 C0
00005E80: 0A A3 7C 00 D8 00 EB 06 89 2D 7C 00 D8 00 6A 01
00005E90: 68 68 00 D8 00 6A 00 8B CE C7 05 6C 00 D8 00 04
00005EA0: 00 00 00 E8 D6 23 00 00 8B 44 24 18 8B CE 50 55
00005EB0: 53 C7 05 B8 00 D8 00 01 00 00 00 C7 05 30 FF D7
00005EC0: 00 01 00 00 00 E8 1A 24 00 00 5E 5D 5B C2 0C 00
00005ED0: 1C 5E 40 00 36 5E 40 00 50 5E 40 00 6C 5E 40 00
00005EE0: 88 5E 40 00 88 5E 40 00 88 5E 40 00 88 5E 40 00
00005EF0: 53 56 57 6A 17 68 88 00 D8 00 8B F1 6A 01 E8 E7
00005F00: 23 00 00 8B 7C 24 10 A1 9C 00 D8 00 8B 5C 24 14
00005F10: 83 FF 07 77 79 FF 24 BD D0 5F 40 00 8B 0D 90 00
00005F20: D8 00 3B C1 7F 08 89 0D 9C 00 D8 00 EB 60 48 A3
00005F30: 9C 00 D8 00 EB 58 8B 0D 94 00 D8 00 3B C1 7C 08
00005F40: 89 0D 9C 00 D8 00 EB 46 40 A3 9C 00 D8 00 EB 3E
00005F50: 8B 0D 90 00 D8 00 3B C1 7F 08 89 0D 9C 00 D8 00
00005F60: EB 2C 83 C0 F6 A3 9C 00 D8 00 EB 22 8B 0D 94 00
00005F70: D8 00 3B C1 7C 08 89 0D 9C 00 D8 00 EB 10 83 C0
00005F80: 0A A3 9C 00 D8 00 EB 06 89 1D 9C 00 D8 00 6A 01
00005F90: 68 88 00 D8 00 6A 01 8B CE C7 05 8C 00 D8 00 04
00005FA0: 00 00 00 E8 D6 22 00 00 8B 44 24 18 8B CE 50 53
00005FB0: 57 C7 05 B8 00 D8 00 01 00 00 00 C7 05 30 FF D7
00005FC0: 00 01 00 00 00 E8 26 23 00 00 5F 5E 5B C2 0C 00
00005FD0: 1C 5F 40 00 36 5F 40 00 50 5F 40 00 6C 5F 40 00
00005FE0: 88 5F 40 00 88 5F 40 00 88 5F 40 00 88 5F 40 00

<280>

00005FF0: 8B 09 8B 44 24 08 2B C8 8B 44 24 04 89 08 C2 08
00006000: 00 90 90 90 90 90 90 90 90 90 90 90 90 90 90 90
00006010: 56 8B F1 E8 0C 22 00 00 F6 44 24 08 01 74 09 56
00006020: E8 27 21 00 00 83 C4 04 8B C6 5E C2 04 00 90 90
00006030: 56 8B F1 E8 94 22 00 00 F6 44 24 08 01 74 09 56
00006040: E8 07 21 00 00 83 C4 04 8B C6 5E C2 04 00 90 90
00006050: E9 0B 00 00 00 90 90 90 90 90 90 90 90 90 90 90
00006060: D9 05 F8 94 40 00 D8 35 DC B4 40 00 D9 1D C0 00
00006070: D8 00 C3 90 90 90 90 90 90 90 90 90 90 90 90 90
00006080: 8B 4C 24 04 D9 41 08 DC 1D 90 94 40 00 DF E0 F6
00006090: C4 40 75 3D D9 41 0C DC 1D 90 94 40 00 DF E0 F6
000060A0: C4 40 75 2D D9 41 28 D8 61 08 D9 E1 DC 1D 68 9C
000060B0: 40 00 DF E0 F6 C4 41 74 15 D9 41 2C D8 61 0C D9
000060C0: E1 DC 1D 68 9C 40 00 DF E0 F6 C4 41 75 03 33 C0
000060D0: C3 B8 01 00 00 00 C3 90 90 90 90 90 90 90 90 90
000060E0: 8B 44 24 14 53 55 56 8D 48 64 57 83 C0 9C 51 50
000060F0: 8B 44 24 28 8B 0D 64 5A D7 00 33 FF 8D 50 64 83
00006100: C0 9C 52 8B 54 24 28 50 A1 60 5A D7 00 50 8B 44
00006110: 24 2C 51 8B 4C 24 2C 52 50 51 33 DB E8 9F C1 FF
00006120: FF A1 60 5A D7 00 8B 0D 64 5A D7 00 83 C4 24 2B
00006130: C8 8D B0 7C 01 00 00 89 4C 24 20 C7 44 24 24 0B
00006140: 00 00 00 EB 04 8B 4C 24 20 8B 16 8B 0C 31 2B CA
00006150: 8D 82 BE 00 00 00 BA 0B 00 00 00 33 ED 66 8B 2C
00006160: 01 83 C0 02 03 FD 33 ED 66 8B 68 FE 03 DD 4A 75
00006170: EA 8B 44 24 24 83 C6 04 48 89 44 24 24 75 C6 89
00006180: 7C 24 24 89 5C 24 20 DB 44 24 24 DC 0D 70 9C 40
00006190: 00 E8 6A 21 00 00 DB 44 24 20 8B 74 24 28 8B F8
000061A0: 89 7C 24 24 DC 0D 70 9C 40 00 89 7E 30 E8 4E 21
000061B0: 00 00 DB 44 24 24 89 44 24 20 89 7E 38 89 46 34
000061C0: 89 46 3C D9 5E 40 DB 44 24 20 5F B8 01 00 00 00
000061D0: D9 5E 44 5E 5D 5B C3 90 90 90 90 90 90 90 90 90
000061E0: 83 EC 0C 53 8B 1D 64 5A D7 00 55 8B 6C 24 2C 56
000061F0: 57 8B 3D 60 5A D7 00 33 F6 89 74 24 18 89 74 24
00006200: 14 89 74 24 10 2B DF 33 C9 81 FE 40 1F 00 00 7D
00006210: 7B 8B 04 3B 33 D2 66 8B 14 48 8B C2 8B 55 30 2B
00006220: C2 99 33 C2 2B C2 83 F8 0F 7F 61 8B 07 33 D2 66
00006230: 8B 14 48 8B C2 8B 55 34 2B C2 99 33 C2 2B C2 83
00006240: F8 0F 7F 48 8B 44 24 2C 46 8D 54 01 9C 8B 44 24
00006250: 10 89 14 B5 C0 7D D8 00 8B 54 24 30 8D 44 02 9C
00006260: 89 04 B5 C0 00 D8 00 8B 14 3B 33 C0 66 8B 04 4A
00006270: 8B 54 24 14 03 D0 33 C0 89 54 24 14 8B 17 66 8B
00006280: 04 4A 8B 54 24 18 03 D0 89 54 24 18 41 81 F9 C8
00006290: 00 00 00 0F 8C 70 FF FF FF 8B 44 24 10 83 C7 04
000062A0: 40 3D C8 00 00 00 89 44 24 10 0F 8C 57 FF FF FF
000062B0: 85 F6 0F 84 96 00 00 00 8B 44 24 14 99 F7 FE 8B
000062C0: C8 8B 44 24 18 99 F7 FE 8B 55 38 89 4C 24 34 89
000062D0: 4D 48 8B F8 8B C1 2B C2 89 7C 24 2C 99 33 C2 89
000062E0: 7D 4C 2B C2 83 F8 0F 7F 65 8B 4D 3C 8B C7 2B C1

<281>

000062F0: 99 33 C2 2B C2 83 F8 0F 7F 54 DB 44 24 34 D8 0D
00006300: F4 94 40 00 D9 45 40 D8 0D F0 94 40 00 DE C1 D9
00006310: 55 40 DB 44 24 2C D8 0D F4 94 40 00 D9 45 44 D8
00006320: 0D F0 94 40 00 DE C1 D9 54 24 34 D9 5D 44 DC 05
00006330: 88 94 40 00 E8 C7 1F 00 00 D9 44 24 34 DC 05 88
00006340: 94 40 00 89 45 38 E8 B5 1F 00 00 89 45 3C 81 FE
00006350: 40 1F 00 00 89 75 50 7C 0D 5F 5E 5D B8 0F 00 00
00006360: 00 5B 83 C4 0C C3 33 C0 83 FE 64 0F 9F C0 48 5F
00006370: 83 E0 0F 5E 5D 40 5B 83 C4 0C C3 90 90 90 90 90
00006380: 8B 44 24 14 8B 4C 24 10 8B 54 24 04 53 8B 5C 24
00006390: 10 56 8B 74 24 20 57 8B 7C 24 14 56 50 51 53 57
000063A0: 52 E8 3A FE FF FF 83 C4 18 83 F8 01 74 0D C7 46
000063B0: 58 00 00 00 00 5F 5E 33 C0 5B C3 8D 44 24 18 8D
000063C0: 4C 24 1C 50 8D 54 24 24 51 8B 4E 50 8D 44 24 2C
000063D0: 52 50 68 C4 00 D8 00 68 C4 7D D8 00 51 E8 EE BC
000063E0: FF FF 83 C4 1C 83 F8 01 75 7D 8B 4C 24 24 83 F9
000063F0: 0F 7E 74 83 C7 F1 3B CF 7D 6D 8B 7C 24 20 83 FF
00006400: 0F 7E 64 83 C3 F1 3B FB 7D 5D 8B 46 10 2B C1 99
00006410: 33 C2 2B C2 8B 15 D0 B4 40 00 3B C2 7C 03 89 4E
00006420: 10 8B 46 14 8B 0D D0 B4 40 00 2B C7 99 33 C2 2B
00006430: C2 3B C1 7C 03 89 7E 14 DB 46 10 8B 54 24 1C 8B
00006440: 44 24 18 56 89 56 28 D9 5E 20 DB 46 14 89 46 2C
00006450: D9 5E 24 E8 28 FC FF FF 83 C4 04 83 F8 01 75 07
00006460: 89 46 58 5F 5E 5B C3 C7 46 58 00 00 00 00 5F 5E
00006470: B8 01 00 00 00 5B C3 90 90 90 90 90 90 90 90 90
00006480: 8B 44 24 08 53 8B 5C 24 14 8B 4C 24 08 55 8B 6C
00006490: 24 14 56 57 8B 7C 24 24 68 C8 FA D8 00 57 53 55
000064A0: 50 51 E8 39 FC FF FF 8B F0 83 C4 18 83 FE 01 75
000064B0: 1C 8B 54 24 18 8B 44 24 14 68 C8 FA D8 00 57 53
000064C0: 55 52 50 E8 B8 FE FF FF 83 C4 18 8B F0 85 F6 75
000064D0: 19 56 68 F8 B4 40 00 68 E0 B4 40 00 56 FF 15 5C
000064E0: 93 40 00 8B C6 5F 5E 5D 5B C3 DB 05 D8 FA D8 00
000064F0: A1 F0 FA D8 00 8B 0D D8 FA D8 00 8B 15 DC FA D8
00006500: 00 A3 D0 FA D8 00 D9 1D E8 FA D8 00 DB 05 DC FA
00006510: D8 00 89 0D C8 FA D8 00 8B 0D F4 FA D8 00 8B C6
00006520: 5F D9 1D EC FA D8 00 5E 5D 89 15 CC FA D8 00 89
00006530: 0D D4 FA D8 00 C7 05 20 FB D8 00 01 00 00 00 5B
00006540: C3 90 90 90 90 90 90 90 90 90 90 90 90 90 90 90
00006550: 8B 0D 20 FF D7 00 53 56 57 8B 04 8D 1C DF D7 00
00006560: 8B 0C 8D 1C EF D7 00 8B 74 24 18 8B 7C 24 14 8D
00006570: 50 64 83 C0 9C 52 8B 15 64 5A D7 00 50 8D 41 64
00006580: 8B 5C 24 18 83 C1 9C 50 51 8B 0D 60 5A D7 00 51
00006590: 52 56 57 53 E8 27 BD FF FF A1 20 FF D7 00 68 C8
000065A0: FA D8 00 8B 0C 85 1C DF D7 00 8B 14 85 1C EF D7
000065B0: 00 51 52 56 57 53 E8 C5 FD FF FF 83 C4 3C 83 F8
000065C0: 01 5F 5E 5B 74 0D C7 05 84 FB D8 00 01 00 00 00
000065D0: 33 C0 C3 B8 01 00 00 00 C3 90 90 90 90 90 90 90
000065E0: 55 57 8B 7C 24 10 8D 04 BD 00 00 00 00 50 FF 15

<282>

000065F0: 20 93 40 00 8B E8 83 C4 04 85 ED 75 12 50 68 54
00006600: B5 40 00 68 44 B5 40 00 50 FF 15 5C 93 40 00 85
00006610: FF 7E 3A 8B 4C 24 0C 53 56 8B F5 8D 1C 09 53 FF
00006620: 15 20 93 40 00 83 C4 04 89 06 85 C0 75 12 50 68
00006630: 14 B5 40 00 68 44 B5 40 00 50 FF 15 5C 93 40 00
00006640: 83 C6 04 4F 75 D8 5E 5B 8B C5 5F 5D C3 8B C5 5F
00006650: 5D C3 90 90 90 90 90 90 90 90 90 90 90 90 90 90
00006660: 55 8B 2D 20 93 40 00 56 57 8B 7C 24 14 8D 04 BD
00006670: 00 00 00 00 50 FF D5 8B F0 83 C4 04 85 F6 89 74
00006680: 24 14 75 12 50 68 B4 B5 40 00 68 44 B5 40 00 50
00006690: FF 15 5C 93 40 00 85 FF 7E 32 53 8B 5C 24 14 53
000066A0: FF D5 83 C4 04 89 06 85 C0 75 12 50 68 84 B5 40
000066B0: 00 68 44 B5 40 00 50 FF 15 5C 93 40 00 83 C6 04
000066C0: 4F 75 DC 8B 44 24 18 5B 5F 5E 5D C3 8B C6 5F 5E
000066D0: 5D C3 90 90 90 90 90 90 90 90 90 90 90 90 90 90
000066E0: 8B 44 24 04 56 8D 0C 85 00 00 00 00 51 FF 15 20
000066F0: 93 40 00 8B F0 83 C4 04 85 F6 75 12 50 68 E4 B5
00006700: 40 00 68 44 B5 40 00 50 FF 15 5C 93 40 00 8B C6
00006710: 5E C3 90 90 90 90 90 90 90 90 90 90 90 90 90 90
00006720: 8B 44 24 04 56 50 FF 15 20 93 40 00 8B F0 83 C4
00006730: 04 85 F6 75 12 50 68 10 B6 40 00 68 44 B5 40 00
00006740: 50 FF 15 5C 93 40 00 8B C6 5E C3 90 90 90 90 90
00006750: 8B 44 24 04 56 8D 0C 85 00 00 00 00 51 FF 15 20
00006760: 93 40 00 8B F0 83 C4 04 85 F6 75 12 50 68 40 B6
00006770: 40 00 68 44 B5 40 00 50 FF 15 5C 93 40 00 8B C6
00006780: 5E C3 90 90 90 90 90 90 90 90 90 90 90 90 90 90
00006790: 68 C9 00 00 00 68 C9 00 00 00 E8 41 FE FF FF 68
000067A0: C9 00 00 00 68 C9 00 00 00 A3 64 5A D7 00 E8 2D
000067B0: FE FF FF 6A 08 6A 01 6A 08 6A 01 A3 60 5A D7 00
000067C0: E8 1B B1 FF FF 6A 08 6A 01 A3 9C FB D8 00 E8 BD
000067D0: B0 FF FF A3 98 FB D8 00 83 C4 28 B8 01 00 00 00
000067E0: C3 90 90 90 90 90 90 90 90 90 90 90 90 90 90 90
000067F0: 53 8B 1D 1C 93 40 00 55 8B 6C 24 0C 57 8B 7C 24
00006800: 14 85 FF 7E 12 56 8B F5 8B 06 50 FF D3 83 C4 04
00006810: 83 C6 04 4F 75 F2 5E 55 FF D3 83 C4 04 5F 5D 5B
00006820: C3 90 90 90 90 90 90 90 90 90 90 90 90 90 90 90
00006830: 8B 44 24 04 50 FF 15 1C 93 40 00 59 C3 90 90 90
00006840: A1 64 5A D7 00 68 C9 00 00 00 50 E8 A0 FF FF FF
00006850: 8B 0D 60 5A D7 00 68 C9 00 00 00 51 E8 8F FF FF
00006860: FF 8B 15 9C FB D8 00 6A 08 6A 01 6A 08 6A 01 52
00006870: E8 6B B1 FF FF A1 98 FB D8 00 6A 08 6A 01 50 E8
00006880: 3C B1 FF FF 83 C4 30 B8 01 00 00 00 C3 90 90 90
00006890: 83 EC 3C 53 56 57 B9 0D 00 00 00 33 C0 8D 7C 24
000068A0: 11 C6 44 24 10 00 68 84 B6 40 00 F3 AB 8B 4C 24
000068B0: 50 C6 44 24 10 00 AA 33 C0 51 66 89 44 24 15 88
000068C0: 44 24 17 FF 15 04 93 40 00 8B F0 33 DB 83 C4 08
000068D0: 3B F3 75 19 53 68 90 B1 40 00 68 70 B6 40 00 53
000068E0: FF 15 5C 93 40 00 5F 5E 5B 83 C4 3C C3 8B 4C 24

<283>

000068F0: 54 55 8B 3D F0 92 40 00 56 8D 41 03 6A 36 99 83
00006900: E2 03 6A 01 03 C2 8B 54 24 68 C1 F8 02 C1 E0 02
00006910: 8B E8 0F AF C2 05 38 04 00 00 89 54 24 36 89 44
00006920: 24 22 8D 54 24 20 B8 00 01 00 00 52 2B E9 C6 44
00006930: 24 24 42 C6 44 24 25 4D C6 44 24 2A 00 C6 44 24
00006940: 2C 00 C7 44 24 2E 36 04 00 00 C6 44 24 32 28 89
00006950: 4C 24 36 C6 44 24 3E 01 C6 44 24 40 08 C6 44 24
00006960: 42 00 89 5C 24 46 C6 44 24 4A 00 C6 44 24 4E 00
00006970: 89 44 24 52 89 44 24 56 FF D7 83 C4 10 56 6A 04
00006980: 8D 44 24 58 6A 01 50 88 5C 24 62 88 5C 24 61 88
00006990: 5C 24 60 C6 44 24 63 00 FF D7 83 C4 10 43 81 FB
000069A0: 00 01 00 00 7C D7 8B 44 24 5C 85 C0 7E 3C 8B 4C
000069B0: 24 54 89 44 24 5C 8D 5C 81 FC 8B 54 24 58 8B 03
000069C0: 56 52 6A 01 50 FF D7 83 C4 10 85 ED 74 0E 56 55
000069D0: 8D 4C 24 18 6A 01 51 FF D7 83 C4 10 8B 44 24 5C
000069E0: 83 EB 04 48 89 44 24 5C 75 D0 56 6A 02 8D 54 24
000069F0: 18 6A 01 52 FF D7 56 FF 15 0C 93 40 00 83 C4 14
00006A00: 5D 5F 5E 5B 83 C4 3C C3 90 90 90 90 90 90 90 90
00006A10: 83 EC 40 57 B9 0D 00 00 00 33 C0 8D 7C 24 0D C6
00006A20: 44 24 0C 00 68 84 B6 40 00 F3 AB 8B 4C 24 4C C6
00006A30: 44 24 0C 00 AA 33 C0 51 66 89 44 24 11 88 44 24
00006A40: 13 FF 15 04 93 40 00 83 C4 08 89 44 24 04 85 C0
00006A50: 75 17 50 68 90 B1 40 00 68 70 B6 40 00 50 FF 15
00006A60: 5C 93 40 00 5F 83 C4 40 C3 53 55 8B 6C 24 58 56
00006A70: 8D 44 6D 03 99 83 E2 03 03 C2 8B F0 C1 FE 02 C1
00006A80: E6 02 56 E8 98 FC FF FF 8B 7C 24 64 8B D6 0F AF
00006A90: D7 8B D8 33 C0 89 44 24 3E 88 44 24 42 88 44 24
00006AA0: 46 89 44 24 4A 89 44 24 4E 8B 44 24 14 50 6A 36
00006AB0: 8D 4C 24 24 83 C2 38 6A 01 51 C6 44 24 2C 42 C6
00006AC0: 44 24 2D 4D 89 54 24 2E C6 44 24 32 00 C6 44 24
00006AD0: 34 00 C7 44 24 36 36 00 00 00 C6 44 24 3A 28 89
00006AE0: 6C 24 3E 89 7C 24 42 C6 44 24 46 01 C6 44 24 48
00006AF0: 18 C6 44 24 4A 00 FF 15 F0 92 40 00 83 C4 14 85
00006B00: FF 7E 77 8B C5 8D 14 BD FC FF FF FF F7 D8 C1 E0
00006B10: 02 0F AF D5 89 44 24 60 8B 44 24 58 89 7C 24 5C
00006B20: 8D 4C 02 02 89 4C 24 54 85 ED 7E 23 8B 44 24 54
00006B30: 8D 4B 02 8B FD 8A 50 FE 83 C0 04 88 51 FE 8A 50
00006B40: FB 88 51 FF 8A 50 FC 88 11 83 C1 03 4F 75 E6 8B
00006B50: 44 24 10 50 56 6A 01 53 FF 15 F0 92 40 00 8B 4C
00006B60: 24 70 8B 54 24 64 8B 44 24 6C 83 C4 10 03 D1 48
00006B70: 89 54 24 54 89 44 24 5C 75 AE 8B 74 24 10 8D 54
00006B80: 24 14 56 6A 02 6A 01 52 FF 15 F0 92 40 00 53 E8
00006B90: 9C FC FF FF 56 FF 15 0C 93 40 00 83 C4 18 5E 5D
00006BA0: 5B 5F 83 C4 40 C3 90 90 90 90 90 90 90 90 90 90
00006BB0: E9 0B 00 00 00 90 90 90 90 90 90 90 90 90 90 90
00006BC0: C3 90 90 90 90 90 90 90 90 90 90 90 90 90 90 90
00006BD0: E9 0B 00 00 00 90 90 90 90 90 90 90 90 90 90 90
00006BE0: C3 90 90 90 90 90 90 90 90 90 90 90 90 90 90 90

<284>

00006BF0: 68 B4 FC D8 00 6A 00 68 AC B6 40 00 68 A4 B6 40
00006C00: 00 6A 00 E8 E8 0F 00 00 83 C4 14 85 C0 75 01 C3
00006C10: 68 B8 FC D8 00 6A 00 6A 00 68 9C B6 40 00 6A 00
00006C20: E8 CB 0F 00 00 83 C4 14 85 C0 75 01 C3 68 BC FC
00006C30: D8 00 6A 00 68 90 B6 40 00 68 A4 B6 40 00 6A 00
00006C40: E8 AB 0F 00 00 83 C4 14 85 C0 75 01 C3 A1 B4 FC
00006C50: D8 00 50 FF 15 48 90 40 00 8B 0D 10 BC 40 00 51
00006C60: E8 8B 03 00 00 83 C4 04 85 C0 74 13 8B 15 10 BC
00006C70: 40 00 52 E8 88 04 00 00 83 C4 04 85 C0 75 08 E8
00006C80: 5C 0E 00 00 33 C0 C3 E8 44 B5 FF FF E8 5F A4 FF
00006C90: FF B8 01 00 00 00 C3 90 90 90 90 90 90 90 90 90
00006CA0: 53 55 8B 6C 24 10 56 57 33 DB BE B4 B7 40 00 8B
00006CB0: C5 8A 10 8A CA 3A 16 75 1C 84 C9 74 14 8A 50 01
00006CC0: 8A CA 3A 56 01 75 0E 83 C0 02 83 C6 02 84 C9 75
00006CD0: E0 33 C0 EB 05 1B C0 83 D8 FF 85 C0 75 14 8B 7C
00006CE0: 24 1C 57 68 00 00 00 10 E8 CD 12 00 00 E9 59 01
00006CF0: 00 00 BE AC B7 40 00 8B C5 8A 10 8A CA 3A 16 75
00006D00: 1C 84 C9 74 14 8A 50 01 8A CA 3A 56 01 75 0E 83
00006D10: C0 02 83 C6 02 84 C9 75 E0 33 C0 EB 05 1B C0 83
00006D20: D8 FF 85 C0 75 1A 8B 7C 24 1C 57 68 00 00 00 10
00006D30: 50 68 90 7F 40 00 E8 79 12 00 00 E9 0B 01 00 00
00006D40: BE A0 B7 40 00 8B C5 8A 10 8A CA 3A 16 75 1C 84
00006D50: C9 74 14 8A 50 01 8A CA 3A 56 01 75 0E 83 C0 02
00006D60: 83 C6 02 84 C9 75 E0 33 C0 EB 05 1B C0 83 D8 FF
00006D70: 85 C0 75 24 8B 7C 24 1C A1 8C FC D8 00 57 68 00
00006D80: 00 00 10 68 94 B7 40 00 68 00 00 00 10 50 E8 1B
00006D90: 12 00 00 E9 B3 00 00 00 BE 8C B7 40 00 8B C5 8A
00006DA0: 10 8A CA 3A 16 75 1C 84 C9 74 14 8A 50 01 8A CA
00006DB0: 3A 56 01 75 0E 83 C0 02 83 C6 02 84 C9 75 E0 33
00006DC0: C0 EB 05 1B C0 83 D8 FF 85 C0 75 21 8B 7C 24 1C
00006DD0: A1 8C FC D8 00 57 68 00 00 00 10 68 80 B7 40 00
00006DE0: 68 00 00 00 10 50 E8 BD 11 00 00 EB 5E BE 78 B7
00006DF0: 40 00 8B C5 8A 10 8A CA 3A 16 75 1C 84 C9 74 14
00006E00: 8A 50 01 8A CA 3A 56 01 75 0E 83 C0 02 83 C6 02
00006E10: 84 C9 75 E0 33 C0 EB 05 1B C0 83 D8 FF 85 C0 75
00006E20: 32 8B 7C 24 1C 8B 44 24 24 8B 4C 24 20 8B 54 24
00006E30: 30 57 50 8B 44 24 34 51 8B 4C 24 34 52 8B 15 8C
00006E40: FC D8 00 50 51 52 E8 57 11 00 00 85 C0 0F 85 4B
00006E50: 01 00 00 BE B4 B7 40 00 8B C5 8A 10 8A CA 3A 16
00006E60: 75 1C 84 C9 74 14 8A 50 01 8A CA 3A 56 01 75 0E
00006E70: 83 C0 02 83 C6 02 84 C9 75 E0 33 C0 EB 05 1B C0
00006E80: 83 D8 FF 85 C0 75 0A BB 54 B7 40 00 E9 ED 00 00
00006E90: 00 BE AC B7 40 00 8B C5 8A 10 8A CA 3A 16 75 1C
00006EA0: 84 C9 74 14 8A 50 01 8A CA 3A 56 01 75 0E 83 C0
00006EB0: 02 83 C6 02 84 C9 75 E0 33 C0 EB 05 1B C0 83 D8
00006EC0: FF 85 C0 75 0A BB 34 B7 40 00 E9 AF 00 00 00 BE
00006ED0: A0 B7 40 00 8B C5 8A 10 8A CA 3A 16 75 1C 84 C9
00006EE0: 74 14 8A 50 01 8A CA 3A 56 01 75 0E 83 C0 02 83

<285>

00006EF0: C6 02 84 C9 75 E0 33 C0 EB 05 1B C0 83 D8 FF 85
00006F00: C0 75 07 BB 10 B7 40 00 EB 74 BE 8C B7 40 00 8B
00006F10: C5 8A 10 8A CA 3A 16 75 1C 84 C9 74 14 8A 50 01
00006F20: 8A CA 3A 56 01 75 0E 83 C0 02 83 C6 02 84 C9 75
00006F30: E0 33 C0 EB 05 1B C0 83 D8 FF 85 C0 75 07 BB F0
00006F40: B6 40 00 EB 39 BE 78 B7 40 00 8B C5 8A 10 8A CA
00006F50: 3A 16 75 1C 84 C9 74 14 8A 50 01 8A CA 3A 56 01
00006F60: 75 0E 83 C0 02 83 C6 02 84 C9 75 E0 33 C0 EB 05
00006F70: 1B C0 83 D8 FF 85 C0 75 05 BB C8 B6 40 00 8B 44
00006F80: 24 14 6A 00 6A 00 68 B4 B6 40 00 53 6A 10 50 E8
00006F90: DC 0E 00 00 83 C4 18 33 C0 5F 5E 5D 5B C3 BE 78
00006FA0: B7 40 00 8B C5 8A 10 8A 1E 8A CA 3A D3 75 1E 84
00006FB0: C9 74 16 8A 50 01 8A 5E 01 8A CA 3A D3 75 0E 83
00006FC0: C0 02 83 C6 02 84 C9 75 DC 33 C0 EB 05 1B C0 83
00006FD0: D8 FF 85 C0 75 0A 50 50 8B 07 50 E8 BC 0F 00 00
00006FE0: 5F 5E 5D B8 01 00 00 00 5B C3 90 90 90 90 90 90
00006FF0: 56 8B 74 24 08 6A 00 6A 00 6A 00 6A 00 6A 00 68
00007000: 90 FC D8 00 68 B4 B7 40 00 56 E8 91 FC FF FF 83
00007010: C4 20 85 C0 75 02 5E C3 6A 00 6A 00 6A 00 6A 00
00007020: 6A 00 68 8C FC D8 00 68 AC B7 40 00 56 E8 6E FC
00007030: FF FF 83 C4 20 85 C0 75 02 5E C3 A1 8C FC D8 00
00007040: 6A 00 68 D4 07 00 00 50 E8 79 0F 00 00 85 C0 6A
00007050: 00 6A 00 7F 19 68 B4 B6 40 00 68 C0 B7 40 00 6A
00007060: 30 56 E8 09 0E 00 00 83 C4 18 33 C0 5E C3 6A 00
00007070: 6A 00 6A 00 68 88 FC D8 00 68 A0 B7 40 00 56 E8
00007080: 1C FC FF FF 83 C4 20 85 C0 75 02 5E C3 8B 0D 88
00007090: FC D8 00 6A 00 68 ED 03 00 00 51 E8 20 0F 00 00
000070A0: 8B 15 88 FC D8 00 6A 00 68 EA 03 00 00 52 A3 A8
000070B0: FC D8 00 E8 08 0F 00 00 A3 AC FC D8 00 A1 88 FC
000070C0: D8 00 6A 00 68 EB 03 00 00 50 E8 F1 0E 00 00 6A
000070D0: 00 6A 00 6A 00 6A 00 6A 00 68 84 FC D8 00 68 8C
000070E0: B7 40 00 56 A3 B0 FC D8 00 E8 B2 FB FF FF 83 C4
000070F0: 20 F7 D8 1B C0 5E F7 D8 C3 90 90 90 90 90 90 90
00007100: 56 57 8B 7C 24 0C BE 48 FC D8 00 A1 B0 FC D8 00
00007110: 8B 0D AC FC D8 00 8B 15 A8 FC D8 00 50 51 52 6A
00007120: 3C 6A 08 56 68 78 B7 40 00 57 E8 71 FB FF FF 83
00007130: C4 20 85 C0 0F 84 D7 00 00 00 8B 15 A4 FC D8 00
00007140: 83 C6 04 42 81 FE 50 FC D8 00 89 15 A4 FC D8 00
00007150: 7C B9 33 F6 8B 8E 48 FC D8 00 8D 86 40 FC D8 00
00007160: 50 68 00 10 00 00 51 E8 78 0E 00 00 8B 86 48 FC
00007170: D8 00 8D 96 38 FC D8 00 52 68 00 20 00 00 50 E8
00007180: 60 0E 00 00 8B 96 48 FC D8 00 8D 8E 30 FC D8 00
00007190: 51 68 00 40 00 00 52 E8 48 0E 00 00 83 C6 04 83
000071A0: FE 08 7C B0 A1 84 FC D8 00 85 C0 74 5C 68 F1 D8
000071B0: FF FF 68 EE 0B 00 00 50 E8 21 0E 00 00 A1 84 FC
000071C0: D8 00 68 F3 D8 FF FF 68 C8 0B 00 00 50 E8 0C 0E
000071D0: 00 00 8B 0D 84 FC D8 00 6A 00 6A 00 6A 03 6A 01
000071E0: 51 E8 F2 0D 00 00 8B 15 48 FC D8 00 A1 84 FC D8

<286>

000071F0: 00 57 52 50 E8 D9 0D 00 00 8B 0D 84 FC D8 00 6A
00007200: 01 6A 01 51 E8 C3 0D 00 00 5F B8 01 00 00 00 5E
00007210: C3 5F 33 C0 5E C3 90 90 90 90 90 90 90 90 90 90
00007220: A1 48 FC D8 00 8B 0D 88 FC D8 00 50 51 E8 B8 0D
00007230: 00 00 C3 90 90 90 90 90 90 90 90 90 90 90 90 90
00007240: A1 88 FC D8 00 50 E8 B1 0D 00 00 8B 0D 48 FC D8
00007250: 00 8B 15 88 FC D8 00 51 52 E8 98 0D 00 00 A1 40
00007260: FC D8 00 6A 00 68 00 00 00 80 50 E8 80 0D 00 00
00007270: A3 2C FC D8 00 B8 01 00 00 00 C3 90 90 90 90 90
00007280: 56 8B 35 E4 92 40 00 6A 00 6A 00 68 40 77 40 00
00007290: FF D6 83 C4 0C 85 C0 75 10 A1 B4 FC D8 00 50 FF
000072A0: 15 4C 90 40 00 33 C0 5E C3 6A 00 6A 00 68 E0 72
000072B0: 40 00 FF D6 83 C4 0C 85 C0 75 11 8B 0D B4 FC D8
000072C0: 00 51 FF 15 4C 90 40 00 33 C0 5E C3 B8 01 00 00
000072D0: 00 5E C3 90 90 90 90 90 90 90 90 90 90 90 90 90
000072E0: 51 53 55 8B 2D F8 92 40 00 56 57 A1 9C FC D8 00
000072F0: 33 DB 3B C3 74 0C 89 1D 9C FC D8 00 FF 15 E0 92
00007300: 40 00 E8 79 03 00 00 85 C0 0F 84 06 03 00 00 A1
00007310: 8C B6 40 00 53 68 C5 13 00 00 8B 0C 85 48 FC D8
00007320: 00 51 E8 C9 0C 00 00 85 C0 75 1D 8B 15 8C B6 40
00007330: 00 53 68 C5 13 00 00 8B 04 95 48 FC D8 00 50 E8
00007340: AC 0C 00 00 85 C0 74 E3 39 1D 94 FB D8 00 74 45
00007350: 68 00 FC D8 00 FF D5 8B 0D 04 FC D8 00 8B 15 C4
00007360: FC D8 00 A1 C0 FC D8 00 81 E1 FF FF 00 00 51 8B
00007370: 0D 88 B6 40 00 52 8B 15 8C B6 40 00 50 A1 10 FC
00007380: D8 00 51 52 6A 09 68 40 B8 40 00 50 FF 15 EC 92
00007390: 40 00 83 C4 24 A1 C8 FC D8 00 BE 01 00 00 00 3B
000073A0: C6 0F 8E EA 01 00 00 8B 0D 8C B6 40 00 53 68 00
000073B0: 00 00 80 8B 14 8D 40 FC D8 00 52 E8 30 0C 00 00
000073C0: 8B 0D 44 99 D7 00 A3 2C FC D8 00 3B CB 74 57 8B
000073D0: 15 54 99 D7 00 3B D3 7E 1C B8 70 99 D7 00 8B 48
000073E0: E8 89 08 89 48 F8 8B 48 EC 89 48 04 89 48 FC 83
000073F0: C0 5C 4A 75 E9 39 35 9C 50 D3 00 0F 85 8A 01 00
00007400: 00 E8 FA 9D FF FF A1 B0 FC D8 00 8B 0D AC FC D8
00007410: 00 50 51 E8 F8 A1 FF FF 83 C4 08 89 1D 9C 50 D3
00007420: 00 E9 65 01 00 00 39 1D 4C 99 D7 00 0F 84 59 01
00007430: 00 00 8B 15 54 99 D7 00 3B D3 7E 16 B9 70 99 D7
00007440: 00 8B 79 F8 89 39 8B 79 FC 89 79 04 83 C1 5C 4A
00007450: 75 EF 8B 15 D8 FA D8 00 8B 0D DC FA D8 00 89 15
00007460: E0 FA D8 00 8B 15 B0 FC D8 00 89 0D E4 FA D8 00
00007470: 8B 0D AC FC D8 00 52 51 50 E8 52 CD FF FF 83 C4
00007480: 0C 3B C6 75 33 A1 28 FF D7 00 3B C3 7E 25 C1 E0
00007490: 02 8B C8 BE 1C DF D7 00 C1 E9 02 BF 1C BF D7 00
000074A0: F3 A5 8B C8 BE 1C EF D7 00 C1 E9 02 BF 1C CF D7
000074B0: 00 F3 A5 E8 E8 A8 FF FF 8B 15 B0 FC D8 00 A1 AC
000074C0: FC D8 00 8B 0D 2C FC D8 00 52 50 51 E8 7F F0 FF
000074D0: FF 83 C4 0C 83 F8 01 0F 85 8B 00 00 00 A1 30 B0
000074E0: 40 00 B9 14 00 00 00 83 F8 02 8B F1 75 11 8B 15

<287>

000074F0: B0 00 D8 00 A1 B4 00 D8 00 8D 4A 0A 8D 70 0A 8B
00007500: 3D 20 FF D7 00 A1 28 FF D7 00 3B F8 7D 4D 8B 04
00007510: BD 1C EF D7 00 8B 15 D8 FA D8 00 8B 1D D4 B4 40
00007520: 00 2B C2 99 33 C2 2B C2 3B C3 7D 2D 8B 04 BD 1C
00007530: DF D7 00 8B 15 DC FA D8 00 2B C2 99 33 C2 2B C2
00007540: 3B C3 7D 15 68 00 FF 00 40 6A 14 56 51 E8 9E A1
00007550: FF FF 83 C4 10 33 DB EB 0F 33 DB 53 6A 14 56 51
00007560: E8 8B A1 FF FF 83 C4 10 E8 E3 9F FF FF E8 1E A0
00007570: FF FF 83 3D 30 FF D7 00 01 75 10 E8 10 9F FF FF
00007580: E8 6B 9F FF FF 89 1D 30 FF D7 00 89 1D A8 00 D8
00007590: 00 39 1D 94 FB D8 00 74 45 68 00 FC D8 00 FF D5
000075A0: 8B 0D 04 FC D8 00 8B 15 C8 FC D8 00 A1 C0 FC D8
000075B0: 00 81 E1 FF FF 00 00 51 8B 0D 88 B6 40 00 52 8B
000075C0: 15 8C B6 40 00 50 A1 10 FC D8 00 51 52 6A 09 68
000075D0: F4 B7 40 00 50 FF 15 EC 92 40 00 83 C4 24 39 1D
000075E0: C0 FC D8 00 75 12 8D 4C 24 10 51 E8 EE 0C 00 00
000075F0: 8B 10 89 15 28 FC D8 00 8B 0D C0 FC D8 00 A1 C8
00007600: FC D8 00 41 40 89 0D C0 FC D8 00 A3 C8 FC D8 00
00007610: E9 D6 FC FF FF 5F 5E 5D 5B 59 C3 90 90 90 90 90
00007620: 8B 44 24 08 3D 02 01 00 00 77 30 74 2B 85 C0 74
00007630: 27 3D 80 00 00 00 75 42 8B 44 24 04 6A 00 6A 00
00007640: 50 68 B8 B8 40 00 6A 10 6A 00 E8 21 08 00 00 83
00007650: C4 18 B8 01 00 00 00 C3 33 C0 C3 83 F8 FF 75 1A
00007660: 8B 4C 24 04 6A 00 6A 00 51 68 8C B8 40 00 6A 10
00007670: 6A 00 E8 F9 07 00 00 83 C4 18 B8 01 00 00 00 C3
00007680: 53 8B 1D 3C 90 40 00 55 8B 2D 40 90 40 00 56 57
00007690: 8B 3D 44 90 40 00 A1 BC FC D8 00 68 DC 05 00 00
000076A0: 50 FF D7 8B F0 83 FE FF 75 02 FF D3 56 68 B4 B6
000076B0: 40 00 E8 69 FF FF FF 83 C4 08 85 C0 75 66 8B 0D
000076C0: B8 FC D8 00 68 DC 05 00 00 51 FF D7 8B F0 83 FE
000076D0: FF 75 02 FF D3 56 68 B4 B6 40 00 E8 40 FF FF FF
000076E0: 83 C4 08 85 C0 75 3D A1 B8 FC D8 00 8B 15 88 B6
000076F0: 40 00 50 89 15 8C B6 40 00 FF D5 85 C0 74 0B 83
00007700: 3D 8C B6 40 00 02 7C 23 EB 8C 6A 00 6A 00 68 B4
00007710: B6 40 00 68 D0 B9 40 00 6A 10 6A 00 E8 4F 07 00
00007720: 00 83 C4 18 5F 5E 5D 33 C0 5B C3 5F 5E 5D B8 01
00007730: 00 00 00 5B C3 90 90 90 90 90 90 90 90 90 90 90
00007740: 83 EC 18 A1 88 FC D8 00 53 55 56 57 33 ED 68 00
00007750: 00 00 40 55 68 B0 0F 00 00 50 89 6C 24 20 E8 AB
00007760: 08 00 00 8B 0D 88 FC D8 00 68 00 00 28 40 55 68
00007770: EA 0F 00 00 51 E8 94 08 00 00 A1 88 FC D8 00 68
00007780: 0C FC D8 00 68 20 7A 40 00 8D 54 24 18 6A 05 50
00007790: 89 15 0C FC D8 00 E8 6D 08 00 00 8B 3D F8 92 40
000077A0: 00 8B 1D EC 92 40 00 89 6C 24 10 8B 0D B4 FC D8
000077B0: 00 55 51 FF 15 44 90 40 00 85 C0 75 7C 6A 64 C7
000077C0: 05 9C FC D8 00 01 00 00 00 FF 15 24 90 40 00 39
000077D0: 2D 94 FB D8 00 74 41 68 00 FC D8 00 FF D7 8B 15
000077E0: 04 FC D8 00 A1 C4 FC D8 00 8B 0D C0 FC D8 00 81

<288>

000077F0: E2 FF FF 00 00 52 8B 15 88 B6 40 00 50 A1 8C B6
00007800: 40 00 51 8B 0D 10 FC D8 00 52 50 6A 09 68 8C BA
00007810: 40 00 51 FF D3 83 C4 24 8B 15 88 FC D8 00 68 0C
00007820: FC D8 00 68 20 7A 40 00 68 05 00 00 04 52 E8 D5
00007830: 07 00 00 FF 15 E0 92 40 00 8B 44 24 10 8B 0D 8C
00007840: B6 40 00 3B C1 0F 84 BA 01 00 00 39 2D 94 FB D8
00007850: 00 74 45 68 00 FC D8 00 FF D7 8B 0D 04 FC D8 00
00007860: 8B 15 C4 FC D8 00 A1 C0 FC D8 00 81 E1 FF FF 00
00007870: 00 51 8B 0D 88 B6 40 00 52 8B 15 8C B6 40 00 50
00007880: 8B 44 24 20 51 8B 0D 10 FC D8 00 52 50 68 40 BA
00007890: 40 00 51 FF D3 83 C4 24 39 2D AC 00 D8 00 74 3F
000078A0: A1 30 B0 40 00 8B 15 84 FC D8 00 50 50 52 E8 19
000078B0: 07 00 00 83 3D 30 B0 40 00 01 75 04 55 55 EB 0E
000078C0: 8B 0D B4 00 D8 00 8B 15 B0 00 D8 00 51 52 A1 84
000078D0: FC D8 00 50 E8 29 07 00 00 89 2D AC 00 D8 00 83
000078E0: 3D 30 B0 40 00 02 0F 85 90 00 00 00 39 2D B8 00
000078F0: D8 00 0F 84 84 00 00 00 DB 05 7C 00 D8 00 8B 0D
00007900: 74 00 D8 00 8B 35 78 00 D8 00 2B CE 89 6C 24 1C
00007910: DA 0D AC FC D8 00 41 89 4C 24 18 D8 0D 78 9C 40
00007920: 00 DA 74 24 18 E8 D6 09 00 00 DB 05 9C 00 D8 00
00007930: 8B 15 94 00 D8 00 8B 0D 98 00 D8 00 2B D1 89 6C
00007940: 24 24 DA 0D B0 FC D8 00 42 8B F0 89 54 24 20 89
00007950: 35 B0 00 D8 00 D8 0D 78 9C 40 00 DA 74 24 20 E8
00007960: 9C 09 00 00 A3 B4 00 D8 00 50 A1 84 FC D8 00 56
00007970: 50 E8 8C 06 00 00 89 2D B8 00 D8 00 8B 4C 24 10
00007980: A1 88 FC D8 00 8B 14 8D 48 FC D8 00 52 50 E8 63
00007990: 06 00 00 39 2D C4 FC D8 00 75 12 8D 4C 24 14 51
000079A0: E8 39 09 00 00 8B 10 89 15 20 FC D8 00 8B 0D C4
000079B0: FC D8 00 A1 94 FB D8 00 41 3B C5 89 0D C4 FC D8
000079C0: 00 74 42 68 00 FC D8 00 FF D7 A1 04 FC D8 00 8B
000079D0: 0D C4 FC D8 00 8B 15 C0 FC D8 00 25 FF FF 00 00
000079E0: 50 A1 88 B6 40 00 51 8B 0D 8C B6 40 00 52 8B 54
000079F0: 24 20 50 A1 10 FC D8 00 51 52 68 F4 B9 40 00 50
00007A00: FF D3 83 C4 24 8B 44 24 10 40 83 F8 02 89 44 24
00007A10: 10 0F 8C 94 FD FF FF E9 8B FD FF FF 90 90 90 90
00007A20: A1 B8 FC D8 00 68 DC 05 00 00 50 FF 15 44 90 40
00007A30: 00 85 C0 74 06 83 C8 FF C2 0C 00 8B 4C 24 0C 8B
00007A40: 11 8B 02 A3 88 B6 40 00 A1 94 FB D8 00 85 C0 74
00007A50: 49 68 00 FC D8 00 FF 15 F8 92 40 00 8B 0D 04 FC
00007A60: D8 00 8B 15 C4 FC D8 00 A1 C0 FC D8 00 81 E1 FF
00007A70: FF 00 00 51 8B 0D 88 B6 40 00 52 8B 15 8C B6 40
00007A80: 00 50 A1 10 FC D8 00 51 52 6A 09 68 D8 BA 40 00
00007A90: 50 FF 15 EC 92 40 00 83 C4 24 8B 0D B8 FC D8 00
00007AA0: 51 FF 15 40 90 40 00 85 C0 75 1D 50 50 68 B4 B6
00007AB0: 40 00 68 D0 B9 40 00 6A 10 50 E8 B1 03 00 00 83
00007AC0: C4 18 83 C8 FF C2 0C 00 8B 15 BC FC D8 00 52 FF
00007AD0: 15 4C 90 40 00 33 C0 C2 0C 00 90 90 90 90 90 90
00007AE0: A1 B4 FC D8 00 56 50 FF 15 48 90 40 00 33 F6 8B

<289>

00007AF0: 86 40 FC D8 00 85 C0 74 06 50 E8 2D 05 00 00 8B
00007B00: 86 38 FC D8 00 85 C0 74 06 50 E8 1D 05 00 00 8B
00007B10: 86 30 FC D8 00 85 C0 74 06 50 E8 0D 05 00 00 83
00007B20: C6 04 83 FE 08 7C C8 8B 0D A4 FC D8 00 8D 41 FF
00007B30: 85 C0 7C 1E 57 8D 34 85 48 FC D8 00 8D 78 01 8B
00007B40: 06 85 C0 74 06 50 E8 E1 04 00 00 83 EE 04 4F 75
00007B50: EE 5F 8B 15 10 BC 40 00 68 BC FC D8 00 68 A4 B6
00007B60: 40 00 52 E8 28 02 00 00 A1 10 BC 40 00 68 B8 FC
00007B70: D8 00 68 9C B6 40 00 50 E8 13 02 00 00 A1 84 FC
00007B80: D8 00 83 C4 18 85 C0 5E 74 06 50 E8 96 04 00 00
00007B90: A1 88 FC D8 00 85 C0 74 06 50 E8 81 04 00 00 A1
00007BA0: 8C FC D8 00 85 C0 74 06 50 E8 6C 04 00 00 68 F4
00007BB0: 01 00 00 FF 15 24 90 40 00 A1 90 FC D8 00 85 C0
00007BC0: 74 06 50 E8 4C 04 00 00 8B 0D 10 BC 40 00 68 B4
00007BD0: FC D8 00 68 A4 B6 40 00 51 E8 B2 01 00 00 83 C4
00007BE0: 0C E8 DA 95 FF FF B8 01 00 00 00 C3 90 90 90 90
00007BF0: 51 53 8B 5C 24 10 56 57 33 FF BE A4 B6 40 00 89
00007C00: 7C 24 0C 8B C3 8A 10 8A CA 3A 16 75 1C 84 C9 74
00007C10: 14 8A 50 01 8A CA 3A 56 01 75 0E 83 C0 02 83 C6
00007C20: 02 84 C9 75 E0 33 C0 EB 05 1B C0 83 D8 FF 55 8B
00007C30: 6C 24 28 85 C0 75 4D 8B 44 24 20 BE AC B6 40 00
00007C40: 8A 10 8A CA 3A 16 75 1C 84 C9 74 14 8A 50 01 8A
00007C50: CA 3A 56 01 75 0E 83 C0 02 83 C6 02 84 C9 75 E0
00007C60: 33 C0 EB 05 1B C0 83 D8 FF 85 C0 75 05 BF 01 00
00007C70: 00 00 8B 44 24 24 6A 00 50 57 6A 00 FF 15 34 90
00007C80: 40 00 EB 42 BE 9C B6 40 00 8B C3 8A 10 8A CA 3A
00007C90: 16 75 1C 84 C9 74 14 8A 50 01 8A CA 3A 56 01 75
00007CA0: 0E 83 C0 02 83 C6 02 84 C9 75 E0 33 C0 EB 05 1B
00007CB0: C0 83 D8 FF 85 C0 75 11 50 8B 44 24 28 50 6A 00
00007CC0: FF 15 38 90 40 00 89 45 00 8B 45 00 5D 85 C0 0F
00007CD0: 85 A2 00 00 00 BE A4 B6 40 00 8B C3 8A 10 8A CA
00007CE0: 3A 16 75 1C 84 C9 74 14 8A 50 01 8A CA 3A 56 01
00007CF0: 75 0E 83 C0 02 83 C6 02 84 C9 75 E0 33 C0 EB 05
00007D00: 1B C0 83 D8 FF 85 C0 75 0A C7 44 24 0C 3C BB 40
00007D10: 00 EB 40 BE 9C B6 40 00 8B C3 8A 10 8A 1E 8A CA
00007D20: 3A D3 75 1E 84 C9 74 16 8A 50 01 8A 5E 01 8A CA
00007D30: 3A D3 75 0E 83 C0 02 83 C6 02 84 C9 75 DC 33 C0
00007D40: EB 05 1B C0 83 D8 FF 85 C0 75 08 C7 44 24 0C 24
00007D50: BB 40 00 8B 44 24 0C 8B 4C 24 14 6A 00 6A 00 68
00007D60: B4 B6 40 00 50 6A 10 51 E8 03 01 00 00 83 C4 18
00007D70: 33 C0 5F 5E 5B 59 C3 5F 5E B8 01 00 00 00 5B 59
00007D80: C3 90 90 90 90 90 90 90 90 90 90 90 90 90 90 90
00007D90: 8B 44 24 0C 53 56 57 8B 00 85 C0 0F 84 BD 00 00
00007DA0: 00 50 FF 15 30 90 40 00 85 C0 0F 85 AE 00 00 00
00007DB0: 8B 7C 24 14 BE A4 B6 40 00 8B C7 8A 10 8A 1E 8A
00007DC0: CA 3A D3 75 1E 84 C9 74 16 8A 50 01 8A 5E 01 8A
00007DD0: CA 3A D3 75 0E 83 C0 02 83 C6 02 84 C9 75 DC 33
00007DE0: C0 EB 05 1B C0 83 D8 FF 85 C0 75 1F 50 50 8B 44

<290>

00007DF0: 24 18 68 B4 B6 40 00 68 80 BB 40 00 6A 10 50 E8
00007E00: 6C 00 00 00 83 C4 18 5F 5E 5B C3 BE 9C B6 40 00
00007E10: 8B C7 8A 10 8A 1E 8A CA 3A D3 75 1E 84 C9 74 16
00007E20: 8A 50 01 8A 5E 01 8A CA 3A D3 75 0E 83 C0 02 83
00007E30: C6 02 84 C9 75 DC 33 C0 EB 05 1B C0 83 D8 FF 85
00007E40: C0 75 1B 50 50 8B 44 24 18 68 B4 B6 40 00 68 54
00007E50: BB 40 00 6A 10 50 E8 15 00 00 00 83 C4 18 5F 5E
00007E60: 5B C3 90 90 90 90 90 90 90 90 90 90 90 90 90 90
00007E70: 81 EC 64 01 00 00 A0 CC FC D8 00 53 56 57 88 44
00007E80: 24 0C B9 58 00 00 00 33 C0 8D 7C 24 0D F3 AB 66
00007E90: AB 8B BC 24 84 01 00 00 85 FF 75 1B 8B 8C 24 7C
00007EA0: 01 00 00 8D 54 24 0C 51 52 FF 15 14 93 40 00 83
00007EB0: C4 08 E9 A7 00 00 00 BE B4 BB 40 00 8B C7 8A 10
00007EC0: 8A 1E 8A CA 3A D3 75 1E 84 C9 74 16 8A 50 01 8A
00007ED0: 5E 01 8A CA 3A D3 75 0E 83 C0 02 83 C6 02 84 C9
00007EE0: 75 DC 33 C0 EB 05 1B C0 83 D8 FF 85 C0 75 19 8B
00007EF0: 84 24 88 01 00 00 8B 94 24 7C 01 00 00 8B 08 8D
00007F00: 44 24 0C 51 52 50 EB 4D BE AC BB 40 00 8B C7 8A
00007F10: 10 8A 1E 8A CA 3A D3 75 1E 84 C9 74 16 8A 50 01
00007F20: 8A 5E 01 8A CA 3A D3 75 0E 83 C0 02 83 C6 02 84
00007F30: C9 75 DC 33 C0 EB 05 1B C0 83 D8 FF 85 C0 75 1E
00007F40: 8B 84 24 88 01 00 00 8B 8C 24 7C 01 00 00 50 8D
00007F50: 54 24 10 51 52 FF 15 14 93 40 00 83 C4 0C 8B 84
00007F60: 24 78 01 00 00 8B 8C 24 80 01 00 00 25 FF FF 00
00007F70: 00 8D 54 24 0C 50 8B 84 24 78 01 00 00 51 52 50
00007F80: FF 15 5C 93 40 00 5F 5E 5B 81 C4 64 01 00 00 C3
00007F90: FF 25 A8 92 40 00 FF 25 74 92 40 00 FF 25 8C 92
00007FA0: 40 00 FF 25 6C 92 40 00 FF 25 68 92 40 00 FF 25
00007FB0: 70 92 40 00 FF 25 60 92 40 00 FF 25 5C 92 40 00
00007FC0: FF 25 64 92 40 00 FF 25 7C 92 40 00 FF 25 80 92
00007FD0: 40 00 FF 25 84 92 40 00 FF 25 88 92 40 00 FF 25
00007FE0: 78 92 40 00 FF 25 90 92 40 00 FF 25 58 92 40 00
00007FF0: FF 25 54 92 40 00 FF 25 94 92 40 00 FF 25 98 92
00008000: 40 00 FF 25 9C 92 40 00 FF 25 A0 92 40 00 FF 25
00008010: 40 92 40 00 FF 25 50 92 40 00 FF 25 3C 92 40 00
00008020: FF 25 4C 92 40 00 FF 25 48 92 40 00 FF 25 44 92
00008030: 40 00 FF 25 70 90 40 00 FF 25 74 90 40 00 FF 25
00008040: 78 90 40 00 FF 25 7C 90 40 00 FF 25 80 90 40 00
00008050: FF 25 84 90 40 00 FF 25 88 90 40 00 FF 25 8C 90
00008060: 40 00 FF 25 90 90 40 00 FF 25 94 90 40 00 FF 25
00008070: 98 90 40 00 FF 25 9C 90 40 00 FF 25 A0 90 40 00
00008080: FF 25 A4 90 40 00 FF 25 A8 90 40 00 FF 25 AC 90
00008090: 40 00 FF 25 B0 90 40 00 FF 25 B4 90 40 00 FF 25
000080A0: B8 90 40 00 FF 25 BC 90 40 00 FF 25 C0 90 40 00
000080B0: FF 25 C4 90 40 00 FF 25 C8 90 40 00 FF 25 CC 90
000080C0: 40 00 FF 25 D0 90 40 00 FF 25 D4 90 40 00 FF 25
000080D0: D8 90 40 00 FF 25 DC 90 40 00 FF 25 E0 90 40 00
000080E0: FF 25 E4 90 40 00 FF 25 E8 90 40 00 FF 25 EC 90

<291>

000080F0: 40 00 FF 25 F0 90 40 00 FF 25 F4 90 40 00 FF 25
00008100: F8 90 40 00 FF 25 FC 90 40 00 FF 25 00 91 40 00
00008110: FF 25 04 91 40 00 FF 25 08 91 40 00 FF 25 0C 91
00008120: 40 00 FF 25 10 91 40 00 FF 25 14 91 40 00 FF 25
00008130: 18 91 40 00 FF 25 1C 91 40 00 FF 25 20 91 40 00
00008140: FF 25 24 91 40 00 FF 25 28 91 40 00 FF 25 2C 91
00008150: 40 00 FF 25 30 91 40 00 FF 25 38 91 40 00 FF 25
00008160: 3C 91 40 00 FF 25 40 91 40 00 FF 25 44 91 40 00
00008170: FF 25 48 91 40 00 FF 25 4C 91 40 00 FF 25 50 91
00008180: 40 00 FF 25 60 90 40 00 FF 25 64 90 40 00 FF 25
00008190: 5C 91 40 00 FF 25 60 91 40 00 FF 25 68 91 40 00
000081A0: FF 25 6C 91 40 00 FF 25 70 91 40 00 FF 25 74 91
000081B0: 40 00 FF 25 78 91 40 00 FF 25 7C 91 40 00 FF 25
000081C0: 80 91 40 00 FF 25 84 91 40 00 FF 25 88 91 40 00
000081D0: FF 25 8C 91 40 00 FF 25 90 91 40 00 FF 25 94 91
000081E0: 40 00 FF 25 98 91 40 00 FF 25 9C 91 40 00 FF 25
000081F0: A0 91 40 00 FF 25 A4 91 40 00 FF 25 A8 91 40 00
00008200: FF 25 AC 91 40 00 FF 25 B0 91 40 00 FF 25 B4 91
00008210: 40 00 FF 25 B8 91 40 00 FF 25 54 90 40 00 FF 25
00008220: C0 91 40 00 FF 25 C4 91 40 00 FF 25 C8 91 40 00
00008230: FF 25 CC 91 40 00 FF 25 D0 91 40 00 FF 25 D4 91
00008240: 40 00 FF 25 D8 91 40 00 FF 25 DC 91 40 00 FF 25
00008250: E0 91 40 00 FF 25 E4 91 40 00 FF 25 58 90 40 00
00008260: FF 25 5C 90 40 00 FF 25 F0 91 40 00 FF 25 F4 91
00008270: 40 00 FF 25 F8 91 40 00 FF 25 FC 91 40 00 FF 25
00008280: 00 92 40 00 FF 25 04 92 40 00 FF 25 08 92 40 00
00008290: FF 25 0C 92 40 00 FF 25 EC 91 40 00 FF 25 E8 91
000082A0: 40 00 FF 25 18 92 40 00 FF 25 1C 92 40 00 FF 25
000082B0: 20 92 40 00 FF 25 24 92 40 00 FF 25 28 92 40 00
000082C0: FF 25 2C 92 40 00 FF 25 30 92 40 00 FF 25 34 92
000082D0: 40 00 FF 25 10 92 40 00 FF 25 14 92 40 00 FF 25
000082E0: 54 91 40 00 FF 25 58 91 40 00 FF 25 6C 90 40 00
000082F0: FF 25 68 90 40 00 CC CC CC CC CC CC CC CC CC CC
00008300: FF 25 E8 92 40 00 FF 25 FC 92 40 00 83 3D F4 FC
00008310: D8 00 FF 75 0C FF 74 24 04 FF 15 08 93 40 00 59
00008320: C3 68 F0 FC D8 00 68 F4 FC D8 00 FF 74 24 0C E8
00008330: 7A 01 00 00 83 C4 0C C3 FF 74 24 04 E8 CB FF FF
00008340: FF F7 D8 1B C0 59 F7 D8 48 C3 FF 25 F4 92 40 00
00008350: 55 8B EC 6A FF 68 80 9C 40 00 68 D6 84 40 00 64
00008360: A1 00 00 00 00 50 64 89 25 00 00 00 00 83 EC 68
00008370: 53 56 57 89 65 E8 33 DB 89 5D FC 6A 02 FF 15 CC
00008380: 92 40 00 59 83 0D F0 FC D8 00 FF 83 0D F4 FC D8
00008390: 00 FF FF 15 28 93 40 00 8B 0D E4 FC D8 00 89 08
000083A0: FF 15 24 93 40 00 8B 0D E0 FC D8 00 89 08 A1 BC
000083B0: 92 40 00 8B 00 A3 EC FC D8 00 E8 16 01 00 00 39
000083C0: 1D C0 BB 40 00 75 0C 68 D2 84 40 00 FF 15 B8 92
000083D0: 40 00 59 E8 E8 00 00 00 68 20 B0 40 00 68 1C B0
000083E0: 40 00 E8 D3 00 00 00 A1 DC FC D8 00 89 45 94 8D

<292>

000083F0: 45 94 50 FF 35 D8 FC D8 00 8D 45 9C 50 8D 45 90
00008400: 50 8D 45 A0 50 FF 15 B0 92 40 00 68 18 B0 40 00
00008410: 68 00 B0 40 00 E8 A0 00 00 00 83 C4 24 A1 C0 92
00008420: 40 00 8B 30 89 75 8C 80 3E 22 75 3A 46 89 75 8C
00008430: 8A 06 3A C3 74 04 3C 22 75 F2 80 3E 22 75 04 46
00008440: 89 75 8C 8A 06 3A C3 74 04 3C 20 76 F2 89 5D D0
00008450: 8D 45 A4 50 FF 15 28 90 40 00 F6 45 D0 01 74 11
00008460: 0F B7 45 D4 EB 0E 80 3E 20 76 D8 46 89 75 8C EB
00008470: F5 6A 0A 58 50 56 53 53 FF 15 2C 90 40 00 50 E8
00008480: 5E 00 00 00 89 45 98 50 FF 15 2C 93 40 00 8B 45
00008490: EC 8B 08 8B 09 89 4D 88 50 51 E8 15 00 00 00 59
000084A0: 59 C3 8B 65 E8 FF 75 88 FF 15 C8 92 40 00 FF 25
000084B0: DC 92 40 00 FF 25 D8 92 40 00 FF 25 B4 92 40 00
000084C0: 68 00 00 03 00 68 00 00 01 00 E8 0D 00 00 00 59
000084D0: 59 C3 33 C0 C3 C3 FF 25 D0 92 40 00 FF 25 D4 92
000084E0: 40 00 FF 74 24 10 FF 74 24 10 FF 74 24 10 FF 74
000084F0: 24 10 E8 43 00 00 00 C2 10 00 E8 67 FD FF FF 8B
00008500: 4C 24 04 8B 54 24 08 85 C9 88 48 14 89 90 40 10
00008510: 00 00 75 09 6A FD FF 15 30 93 40 00 59 6A 01 58
00008520: C2 08 00 E9 00 00 00 00 68 00 06 00 00 6A 00 E8
00008530: C6 FF FF FF A2 E8 FC D8 00 C3 FF 25 BC 91 40 00
00008540: 8D 8D 8C FD FF FF E9 D5 C9 FF FF 8D 8D 8C FD FF
00008550: FF E9 FC FB FF FF 8D 8D EC FD FF FF E9 C3 FC FF
00008560: FF 8D 8D 2C FE FF FF E9 B8 FC FF FF 8D 8D 6C FE
00008570: FF FF E9 AD FC FF FF 8D 8D AC FE FF FF E9 A2 FC
00008580: FF FF 8D 8D EC FE FF FF E9 97 FC FF FF 8D 8D 2C
00008590: FF FF FF E9 8C FC FF FF 8D 8D 6C FF FF FF E9 81
000085A0: FC FF FF B8 90 9C 40 00 E9 9D FD FF FF CC CC CC
000085B0: 8B 4D F0 E9 9A FB FF FF 8B 4D F0 83 C1 60 E9 61
000085C0: FC FF FF 8B 4D F0 81 C1 A0 00 00 00 E9 53 FC FF
000085D0: FF 8B 4D F0 81 C1 E0 00 00 00 E9 45 FC FF FF 8B
000085E0: 4D F0 81 C1 20 01 00 00 E9 37 FC FF FF 8B 4D F0
000085F0: 81 C1 60 01 00 00 E9 29 FC FF FF 8B 4D F0 81 C1
00008600: A0 01 00 00 E9 1B FC FF FF 8B 4D F0 81 C1 E0 01
00008610: 00 00 E9 0D FC FF FF B8 F8 9C 40 00 E9 29 FD FF
00008620: FF CC CC CC CC CC CC CC CC CC CC CC CC CC CC CC
00008630: 8B 4D F0 E9 1A FB FF FF 8B 4D F0 83 C1 60 E9 E1
00008640: FB FF FF 8B 4D F0 81 C1 A0 00 00 00 E9 D3 FB FF
00008650: FF 8B 4D F0 81 C1 E0 00 00 00 E9 C5 FB FF FF 8B
00008660: 4D F0 81 C1 20 01 00 00 E9 B7 FB FF FF 8B 4D F0
00008670: 81 C1 60 01 00 00 E9 A9 FB FF FF 8B 4D F0 81 C1
00008680: A0 01 00 00 E9 9B FB FF FF 8B 4D F0 81 C1 E0 01
00008690: 00 00 E9 8D FB FF FF 8B 4D F0 81 C1 20 02 00 00
000086A0: E9 7F FB FF FF B8 58 9D 40 00 E9 9B FC FF FF CC
000086B0: 8D 4D F0 E9 CC FB FF FF B8 C0 9D 40 00 E9 88 FC
000086C0: FF FF CC CC CC CC CC CC CC CC CC CC CC CC CC CC
000086D0: 8D 4D 94 E9 48 89 FF FF B8 E8 9D 40 00 E9 68 FC
000086E0: FF FF CC CC CC CC CC CC CC CC CC CC CC CC CC CC

<293>

000086F0: 8D 4D AC E9 D4 FB FF FF B8 10 9E 40 00 E9 48 FC
00008700: FF FF CC CC CC CC CC CC CC CC CC CC CC CC CC CC
00008710: 8D 4D 94 E9 08 89 FF FF B8 38 9E 40 00 E9 28 FC
00008720: FF FF CC CC CC CC CC CC CC CC CC CC CC CC CC CC
00008730: 8D 8D 74 FF FF FF E9 E5 88 FF FF B8 60 9E 40 00
00008740: E9 05 FC FF FF 00 00 00 00 00 00 00 00 00 00 00
00008750: 00 00 00 00 00 00 00 00 00 00 00 00 00 00 00 00
00008760: 00 00 00 00 00 00 00 00 00 00 00 00 00 00 00 00
00008770: 00 00 00 00 00 00 00 00 00 00 00 00 00 00 00 00
00008780: 00 00 00 00 00 00 00 00 00 00 00 00 00 00 00 00
00008790: 00 00 00 00 00 00 00 00 00 00 00 00 00 00 00 00
000087A0: 00 00 00 00 00 00 00 00 00 00 00 00 00 00 00 00
000087B0: 00 00 00 00 00 00 00 00 00 00 00 00 00 00 00 00
000087C0: 00 00 00 00 00 00 00 00 00 00 00 00 00 00 00 00
000087D0: 00 00 00 00 00 00 00 00 00 00 00 00 00 00 00 00
000087E0: 00 00 00 00 00 00 00 00 00 00 00 00 00 00 00 00
000087F0: 00 00 00 00 00 00 00 00 00 00 00 00 00 00 00 00
00008800: 00 00 00 00 00 00 00 00 00 00 00 00 00 00 00 00
00008810: 00 00 00 00 00 00 00 00 00 00 00 00 00 00 00 00
00008820: 00 00 00 00 00 00 00 00 00 00 00 00 00 00 00 00
00008830: 00 00 00 00 00 00 00 00 00 00 00 00 00 00 00 00
00008840: 00 00 00 00 00 00 00 00 00 00 00 00 00 00 00 00
00008850: 00 00 00 00 00 00 00 00 00 00 00 00 00 00 00 00
00008860: 00 00 00 00 00 00 00 00 00 00 00 00 00 00 00 00
00008870: 00 00 00 00 00 00 00 00 00 00 00 00 00 00 00 00
00008880: 00 00 00 00 00 00 00 00 00 00 00 00 00 00 00 00
00008890: 00 00 00 00 00 00 00 00 00 00 00 00 00 00 00 00
000088A0: 00 00 00 00 00 00 00 00 00 00 00 00 00 00 00 00
000088B0: 00 00 00 00 00 00 00 00 00 00 00 00 00 00 00 00
000088C0: 00 00 00 00 00 00 00 00 00 00 00 00 00 00 00 00
000088D0: 00 00 00 00 00 00 00 00 00 00 00 00 00 00 00 00
000088E0: 00 00 00 00 00 00 00 00 00 00 00 00 00 00 00 00
000088F0: 00 00 00 00 00 00 00 00 00 00 00 00 00 00 00 00
00008900: 00 00 00 00 00 00 00 00 00 00 00 00 00 00 00 00
00008910: 00 00 00 00 00 00 00 00 00 00 00 00 00 00 00 00
00008920: 00 00 00 00 00 00 00 00 00 00 00 00 00 00 00 00
00008930: 00 00 00 00 00 00 00 00 00 00 00 00 00 00 00 00
00008940: 00 00 00 00 00 00 00 00 00 00 00 00 00 00 00 00
00008950: 00 00 00 00 00 00 00 00 00 00 00 00 00 00 00 00
00008960: 00 00 00 00 00 00 00 00 00 00 00 00 00 00 00 00
00008970: 00 00 00 00 00 00 00 00 00 00 00 00 00 00 00 00
00008980: 00 00 00 00 00 00 00 00 00 00 00 00 00 00 00 00
00008990: 00 00 00 00 00 00 00 00 00 00 00 00 00 00 00 00
000089A0: 00 00 00 00 00 00 00 00 00 00 00 00 00 00 00 00
000089B0: 00 00 00 00 00 00 00 00 00 00 00 00 00 00 00 00
000089C0: 00 00 00 00 00 00 00 00 00 00 00 00 00 00 00 00
000089D0: 00 00 00 00 00 00 00 00 00 00 00 00 00 00 00 00
000089E0: 00 00 00 00 00 00 00 00 00 00 00 00 00 00 00 00

<294>

000089F0: 00 00 00 00 00 00 00 00 00 00 00 00 00 00 00 00
00008A00: 00 00 00 00 00 00 00 00 00 00 00 00 00 00 00 00
00008A10: 00 00 00 00 00 00 00 00 00 00 00 00 00 00 00 00
00008A20: 00 00 00 00 00 00 00 00 00 00 00 00 00 00 00 00
00008A30: 00 00 00 00 00 00 00 00 00 00 00 00 00 00 00 00
00008A40: 00 00 00 00 00 00 00 00 00 00 00 00 00 00 00 00
00008A50: 00 00 00 00 00 00 00 00 00 00 00 00 00 00 00 00
00008A60: 00 00 00 00 00 00 00 00 00 00 00 00 00 00 00 00
00008A70: 00 00 00 00 00 00 00 00 00 00 00 00 00 00 00 00
00008A80: 00 00 00 00 00 00 00 00 00 00 00 00 00 00 00 00
00008A90: 00 00 00 00 00 00 00 00 00 00 00 00 00 00 00 00
00008AA0: 00 00 00 00 00 00 00 00 00 00 00 00 00 00 00 00
00008AB0: 00 00 00 00 00 00 00 00 00 00 00 00 00 00 00 00
00008AC0: 00 00 00 00 00 00 00 00 00 00 00 00 00 00 00 00
00008AD0: 00 00 00 00 00 00 00 00 00 00 00 00 00 00 00 00
00008AE0: 00 00 00 00 00 00 00 00 00 00 00 00 00 00 00 00
00008AF0: 00 00 00 00 00 00 00 00 00 00 00 00 00 00 00 00
00008B00: 00 00 00 00 00 00 00 00 00 00 00 00 00 00 00 00
00008B10: 00 00 00 00 00 00 00 00 00 00 00 00 00 00 00 00
00008B20: 00 00 00 00 00 00 00 00 00 00 00 00 00 00 00 00
00008B30: 00 00 00 00 00 00 00 00 00 00 00 00 00 00 00 00
00008B40: 00 00 00 00 00 00 00 00 00 00 00 00 00 00 00 00
00008B50: 00 00 00 00 00 00 00 00 00 00 00 00 00 00 00 00
00008B60: 00 00 00 00 00 00 00 00 00 00 00 00 00 00 00 00
00008B70: 00 00 00 00 00 00 00 00 00 00 00 00 00 00 00 00
00008B80: 00 00 00 00 00 00 00 00 00 00 00 00 00 00 00 00
00008B90: 00 00 00 00 00 00 00 00 00 00 00 00 00 00 00 00
00008BA0: 00 00 00 00 00 00 00 00 00 00 00 00 00 00 00 00
00008BB0: 00 00 00 00 00 00 00 00 00 00 00 00 00 00 00 00
00008BC0: 00 00 00 00 00 00 00 00 00 00 00 00 00 00 00 00
00008BD0: 00 00 00 00 00 00 00 00 00 00 00 00 00 00 00 00
00008BE0: 00 00 00 00 00 00 00 00 00 00 00 00 00 00 00 00
00008BF0: 00 00 00 00 00 00 00 00 00 00 00 00 00 00 00 00
00008C00: 00 00 00 00 00 00 00 00 00 00 00 00 00 00 00 00
00008C10: 00 00 00 00 00 00 00 00 00 00 00 00 00 00 00 00
00008C20: 00 00 00 00 00 00 00 00 00 00 00 00 00 00 00 00
00008C30: 00 00 00 00 00 00 00 00 00 00 00 00 00 00 00 00
00008C40: 00 00 00 00 00 00 00 00 00 00 00 00 00 00 00 00
00008C50: 00 00 00 00 00 00 00 00 00 00 00 00 00 00 00 00
00008C60: 00 00 00 00 00 00 00 00 00 00 00 00 00 00 00 00
00008C70: 00 00 00 00 00 00 00 00 00 00 00 00 00 00 00 00
00008C80: 00 00 00 00 00 00 00 00 00 00 00 00 00 00 00 00
00008C90: 00 00 00 00 00 00 00 00 00 00 00 00 00 00 00 00
00008CA0: 00 00 00 00 00 00 00 00 00 00 00 00 00 00 00 00
00008CB0: 00 00 00 00 00 00 00 00 00 00 00 00 00 00 00 00
00008CC0: 00 00 00 00 00 00 00 00 00 00 00 00 00 00 00 00
00008CD0: 00 00 00 00 00 00 00 00 00 00 00 00 00 00 00 00
00008CE0: 00 00 00 00 00 00 00 00 00 00 00 00 00 00 00 00

<295>

00008CF0: 00 00 00 00 00 00 00 00 00 00 00 00 00 00 00 00
00008D00: 00 00 00 00 00 00 00 00 00 00 00 00 00 00 00 00
00008D10: 00 00 00 00 00 00 00 00 00 00 00 00 00 00 00 00
00008D20: 00 00 00 00 00 00 00 00 00 00 00 00 00 00 00 00
00008D30: 00 00 00 00 00 00 00 00 00 00 00 00 00 00 00 00
00008D40: 00 00 00 00 00 00 00 00 00 00 00 00 00 00 00 00
00008D50: 00 00 00 00 00 00 00 00 00 00 00 00 00 00 00 00
00008D60: 00 00 00 00 00 00 00 00 00 00 00 00 00 00 00 00
00008D70: 00 00 00 00 00 00 00 00 00 00 00 00 00 00 00 00
00008D80: 00 00 00 00 00 00 00 00 00 00 00 00 00 00 00 00
00008D90: 00 00 00 00 00 00 00 00 00 00 00 00 00 00 00 00
00008DA0: 00 00 00 00 00 00 00 00 00 00 00 00 00 00 00 00
00008DB0: 00 00 00 00 00 00 00 00 00 00 00 00 00 00 00 00
00008DC0: 00 00 00 00 00 00 00 00 00 00 00 00 00 00 00 00
00008DD0: 00 00 00 00 00 00 00 00 00 00 00 00 00 00 00 00
00008DE0: 00 00 00 00 00 00 00 00 00 00 00 00 00 00 00 00
00008DF0: 00 00 00 00 00 00 00 00 00 00 00 00 00 00 00 00
00008E00: 00 00 00 00 00 00 00 00 00 00 00 00 00 00 00 00
00008E10: 00 00 00 00 00 00 00 00 00 00 00 00 00 00 00 00
00008E20: 00 00 00 00 00 00 00 00 00 00 00 00 00 00 00 00
00008E30: 00 00 00 00 00 00 00 00 00 00 00 00 00 00 00 00
00008E40: 00 00 00 00 00 00 00 00 00 00 00 00 00 00 00 00
00008E50: 00 00 00 00 00 00 00 00 00 00 00 00 00 00 00 00
00008E60: 00 00 00 00 00 00 00 00 00 00 00 00 00 00 00 00
00008E70: 00 00 00 00 00 00 00 00 00 00 00 00 00 00 00 00
00008E80: 00 00 00 00 00 00 00 00 00 00 00 00 00 00 00 00
00008E90: 00 00 00 00 00 00 00 00 00 00 00 00 00 00 00 00
00008EA0: 00 00 00 00 00 00 00 00 00 00 00 00 00 00 00 00
00008EB0: 00 00 00 00 00 00 00 00 00 00 00 00 00 00 00 00
00008EC0: 00 00 00 00 00 00 00 00 00 00 00 00 00 00 00 00
00008ED0: 00 00 00 00 00 00 00 00 00 00 00 00 00 00 00 00
00008EE0: 00 00 00 00 00 00 00 00 00 00 00 00 00 00 00 00
00008EF0: 00 00 00 00 00 00 00 00 00 00 00 00 00 00 00 00
00008F00: 00 00 00 00 00 00 00 00 00 00 00 00 00 00 00 00
00008F10: 00 00 00 00 00 00 00 00 00 00 00 00 00 00 00 00
00008F20: 00 00 00 00 00 00 00 00 00 00 00 00 00 00 00 00
00008F30: 00 00 00 00 00 00 00 00 00 00 00 00 00 00 00 00
00008F40: 00 00 00 00 00 00 00 00 00 00 00 00 00 00 00 00
00008F50: 00 00 00 00 00 00 00 00 00 00 00 00 00 00 00 00
00008F60: 00 00 00 00 00 00 00 00 00 00 00 00 00 00 00 00
00008F70: 00 00 00 00 00 00 00 00 00 00 00 00 00 00 00 00
00008F80: 00 00 00 00 00 00 00 00 00 00 00 00 00 00 00 00
00008F90: 00 00 00 00 00 00 00 00 00 00 00 00 00 00 00 00
00008FA0: 00 00 00 00 00 00 00 00 00 00 00 00 00 00 00 00
00008FB0: 00 00 00 00 00 00 00 00 00 00 00 00 00 00 00 00
00008FC0: 00 00 00 00 00 00 00 00 00 00 00 00 00 00 00 00
00008FD0: 00 00 00 00 00 00 00 00 00 00 00 00 00 00 00 00
00008FE0: 00 00 00 00 00 00 00 00 00 00 00 00 00 00 00 00

<296>

00008FF0: 00 00 00 00 00 00 00 00 00 00 00 00 00 00 00 00
00009000: 74 A6 00 00 92 A6 00 00 84 A6 00 00 26 A6 00 00
00009010: 6A A6 00 00 5A A6 00 00 46 A6 00 00 32 A6 00 00
00009020: 00 00 00 00 62 A4 00 00 FC A4 00 00 E8 A4 00 00
00009030: DA A4 00 00 CA A4 00 00 BA A4 00 00 AA A4 00 00
00009040: 9A A4 00 00 84 A4 00 00 76 A4 00 00 6A A4 00 00
00009050: 00 00 00 00 31 02 00 80 F6 0D 00 80 7A 04 00 80
00009060: BE 18 00 80 14 0C 00 80 1C 14 00 80 A8 0E 00 80
00009070: 91 14 00 80 18 11 00 80 F5 12 00 80 86 13 00 80
00009080: 66 12 00 80 D2 09 00 80 A4 17 00 80 EE 0F 00 80
00009090: EF 06 00 80 37 11 00 80 79 14 00 80 51 09 00 80
000090A0: 2B 14 00 80 E6 18 00 80 01 11 00 80 A0 14 00 80
000090B0: D6 0E 00 80 E5 12 00 80 59 11 00 80 58 0A 00 80
000090C0: 07 08 00 80 E8 18 00 80 A5 0E 00 80 C9 13 00 80
000090D0: BF 06 00 80 8D 14 00 80 8E 09 00 80 4C 08 00 80
000090E0: 9D 14 00 80 A6 0B 00 80 4B 0C 00 80 BB 0C 00 80
000090F0: 71 11 00 80 40 0C 00 80 BE 0C 00 80 A9 0B 00 80
00009100: 09 0C 00 80 A0 0B 00 80 F6 0E 00 80 F7 0E 00 80
00009110: F1 0E 00 80 07 0C 00 80 F0 0F 00 80 13 12 00 80
00009120: 49 11 00 80 0D 0E 00 80 44 01 00 80 39 03 00 80
00009130: 81 02 00 80 8A 10 00 80 F5 08 00 80 3E 09 00 80
00009140: F6 08 00 80 3A 09 00 80 FD 08 00 80 F3 08 00 80
00009150: 3F 09 00 80 E3 0E 00 80 56 12 00 80 80 10 00 80
00009160: 41 12 00 80 B2 10 00 80 E7 18 00 80 86 11 00 80
00009170: FA 09 00 80 D0 09 00 80 63 16 00 80 52 0F 00 80
00009180: 41 04 00 80 4F 14 00 80 5C 09 00 80 12 0D 00 80
00009190: B4 14 00 80 B6 14 00 80 A5 0A 00 80 EF 0F 00 80
000091A0: 5A 12 00 80 BB 14 00 80 A9 14 00 80 52 16 00 80
000091B0: 0E 12 00 80 48 11 00 80 9A 0E 00 80 28 06 00 80
000091C0: 2F 03 00 80 61 02 00 80 3D 0A 00 80 6E 04 00 80
000091D0: 0F 0A 00 80 A7 17 00 80 F0 06 00 80 2C 11 00 80
000091E0: AA 14 00 80 4A 0D 00 80 4B 09 00 80 2F 0B 00 80
000091F0: 90 04 00 80 37 02 00 80 FE 08 00 80 52 0A 00 80
00009200: F0 17 00 80 20 03 00 80 40 10 00 80 1C 02 00 80
00009210: 80 18 00 80 FA 07 00 80 F3 02 00 80 D6 01 00 80
00009220: 97 0C 00 80 95 0C 00 80 22 11 00 80 45 04 00 80
00009230: 21 0A 00 80 09 03 00 80 00 00 00 00 13 01 00 80
00009240: 8D 00 00 80 7B 00 00 80 98 00 00 80 8E 00 00 80
00009250: 66 00 00 80 81 00 00 80 90 00 00 80 64 00 00 80
00009260: 11 01 00 80 93 00 00 80 96 00 00 80 6E 00 00 80
00009270: 8A 00 00 80 D7 00 00 80 22 03 00 80 14 01 00 80
00009280: 9E 00 00 80 90 03 00 80 9B 00 00 80 72 00 00 80
00009290: 71 00 00 80 8F 00 00 80 92 00 00 80 9C 00 00 80
000092A0: 21 03 00 80 00 00 00 00 64 00 00 80 00 00 00 00
000092B0: D0 A3 00 00 E0 A3 00 00 EC A3 00 00 00 A4 00 00
000092C0: C6 A3 00 00 20 A3 00 00 B0 A3 00 00 2E A4 00 00
000092D0: 40 A4 00 00 54 A4 00 00 B8 A3 00 00 98 A3 00 00
000092E0: 7E A3 00 00 6E A3 00 00 CC A2 00 00 DC A2 00 00

<297>

000092F0: 64 A3 00 00 50 A3 00 00 46 A3 00 00 3C A3 00 00
00009300: 30 A3 00 00 28 A3 00 00 A6 A3 00 00 00 A3 00 00
00009310: 14 A3 00 00 0A A3 00 00 E6 A2 00 00 F8 A2 00 00
00009320: EE A2 00 00 10 A4 00 00 20 A4 00 00 D4 A2 00 00
00009330: A6 A6 00 00 00 00 00 00 C0 A5 00 00 CE A5 00 00
00009340: B0 A5 00 00 DE A5 00 00 EA A5 00 00 FA A5 00 00
00009350: 0E A6 00 00 94 A5 00 00 A4 A5 00 00 76 A5 00 00
00009360: 6A A5 00 00 5E A5 00 00 56 A5 00 00 48 A5 00 00
00009370: 38 A5 00 00 2C A5 00 00 84 A5 00 00 1C A5 00 00
00009380: 00 00 00 00 00 00 00 00 00 30 10 40 00 90 93 40 00
00009390: 00 00 00 00 00 00 00 00 00 00 00 00 00 00 00 00
000093A0: 00 00 00 00 00 00 00 00 40 81 40 00 E0 49 40 00
000093B0: 60 10 40 00 50 10 40 00 60 10 40 00 3A 81 40 00
000093C0: 34 81 40 00 2E 81 40 00 28 81 40 00 22 81 40 00
000093D0: 1C 81 40 00 16 81 40 00 40 10 40 00 10 81 40 00
000093E0: 0A 81 40 00 04 81 40 00 FE 80 40 00 F8 80 40 00
000093F0: F2 80 40 00 EC 80 40 00 E6 80 40 00 E0 80 40 00
00009400: DA 80 40 00 D4 80 40 00 CE 80 40 00 C8 80 40 00
00009410: C2 80 40 00 BC 80 40 00 B6 80 40 00 B0 80 40 00
00009420: AA 80 40 00 A4 80 40 00 9E 80 40 00 98 80 40 00
00009430: 92 80 40 00 00 50 40 00 70 10 40 00 80 10 40 00
00009440: 8C 80 40 00 86 80 40 00 80 80 40 00 7A 80 40 00
00009450: 74 80 40 00 6E 80 40 00 68 80 40 00 62 80 40 00
00009460: 5C 80 40 00 56 80 40 00 50 80 40 00 4A 80 40 00
00009470: 44 80 40 00 3E 80 40 00 38 80 40 00 32 80 40 00
00009480: 00 00 00 00 00 00 00 F0 3F 00 00 00 00 00 00 E0 3F
00009490: 00 00 00 00 00 00 00 00 00 00 00 00 00 00 00 00
000094A0: 00 00 00 00 E0 FF EF 40 00 00 00 00 00 00 50 40
000094B0: BB 5A D3 3E 2F 4D 92 BF FE 25 0A 3E FE 25 8A 3D
000094C0: EF 91 A3 3F 3C D1 B0 BE 00 00 00 00 00 00 30 40
000094D0: 00 00 00 00 00 00 00 40 39 9D 52 A2 46 DF 91 3F
000094E0: 00 00 00 00 00 00 08 40 39 05 2F A7 E0 E5 94 3F
000094F0: 33 33 33 3F 9A 99 99 3E 00 00 80 3F 6F 12 83 3A
00009500: AA 4C 58 E8 7A B6 EB 3F 30 10 40 00 10 95 40 00
00009510: 11 01 00 00 00 03 00 00 F8 03 00 00 F8 03 00 00
00009520: 0C 00 00 00 A0 4B 40 00 11 01 00 00 00 00 00 00
00009530: F5 03 00 00 F5 03 00 00 0C 00 00 00 20 4C 40 00
00009540: 11 01 00 00 00 00 00 00 F6 03 00 00 F6 03 00 00
00009550: 0C 00 00 00 30 4C 40 00 11 01 00 00 00 00 00 00
00009560: FB 03 00 00 FB 03 00 00 0C 00 00 00 40 4C 40 00
00009570: 11 01 00 00 00 03 00 00 FC 03 00 00 FC 03 00 00
00009580: 0C 00 00 00 00 4C 40 00 11 01 00 00 00 00 00 00
00009590: FD 03 00 00 FD 03 00 00 0C 00 00 00 60 4C 40 00
000095A0: 11 01 00 00 00 00 00 00 FE 03 00 00 FE 03 00 00
000095B0: 0C 00 00 00 80 4C 40 00 11 01 00 00 00 03 00 00
000095C0: FF 03 00 00 FF 03 00 00 0C 00 00 00 C0 4B 40 00
000095D0: 11 01 00 00 00 03 00 00 01 04 00 00 01 04 00 00
000095E0: 0C 00 00 00 E0 4B 40 00 00 00 00 00 00 00 00 00

<298>

000095F0: 00 00 00 00 00 00 00 00 00 00 00 00 00 00 00 00
00009600: 40 81 40 00 E0 49 40 00 60 10 40 00 50 10 40 00
00009610: 60 10 40 00 3A 81 40 00 34 81 40 00 2E 81 40 00
00009620: 28 81 40 00 22 81 40 00 1C 81 40 00 16 81 40 00
00009630: C0 4A 40 00 10 81 40 00 0A 81 40 00 04 81 40 00
00009640: FE 80 40 00 F8 80 40 00 F2 80 40 00 EC 80 40 00
00009650: E6 80 40 00 E0 80 40 00 DA 80 40 00 D4 80 40 00
00009660: CE 80 40 00 C8 80 40 00 C2 80 40 00 BC 80 40 00
00009670: B6 80 40 00 B0 80 40 00 AA 80 40 00 A4 80 40 00
00009680: 9E 80 40 00 98 80 40 00 92 80 40 00 00 4A 40 00
00009690: 70 10 40 00 80 10 40 00 8C 80 40 00 86 80 40 00
000096A0: 80 80 40 00 7A 80 40 00 74 80 40 00 6E 80 40 00
000096B0: 68 80 40 00 62 80 40 00 5C 80 40 00 56 80 40 00
000096C0: 50 80 40 00 D0 4A 40 00 44 80 40 00 3E 80 40 00
000096D0: 38 80 40 00 32 80 40 00 40 4D 40 00 E0 96 40 00
000096E0: 11 01 00 00 00 00 00 00 46 E1 00 00 46 E1 00 00
000096F0: 0C 00 00 00 94 81 40 00 00 00 00 00 00 00 00 00
00009700: 00 00 00 00 00 00 00 00 00 00 00 00 00 00 00 00
00009710: 12 82 40 00 80 4D 40 00 60 10 40 00 50 10 40 00
00009720: 60 10 40 00 0C 82 40 00 06 82 40 00 2E 81 40 00
00009730: 28 81 40 00 22 81 40 00 1C 81 40 00 16 81 40 00
00009740: 50 4D 40 00 10 81 40 00 0A 81 40 00 04 81 40 00
00009750: FE 80 40 00 F8 80 40 00 F2 80 40 00 EC 80 40 00
00009760: E6 80 40 00 E0 80 40 00 F0 4D 40 00 00 82 40 00
00009770: FA 81 40 00 F4 81 40 00 EE 81 40 00 E8 81 40 00
00009780: E2 81 40 00 DC 81 40 00 D6 81 40 00 D0 81 40 00
00009790: CA 81 40 00 C4 81 40 00 BE 81 40 00 B8 81 40 00
000097A0: B2 81 40 00 AC 81 40 00 A6 81 40 00 A0 81 40 00
000097B0: 9A 81 40 00 00 00 00 00 30 10 40 00 C0 97 40 00
000097C0: 00 00 00 00 00 00 00 00 00 00 00 00 00 00 00 00
000097D0: 00 00 00 00 00 00 00 00 30 10 40 00 E0 97 40 00
000097E0: 12 01 00 00 00 00 00 00 00 00 00 00 00 00 00 00
000097F0: 12 00 00 00 C0 53 40 00 0F 00 00 00 00 00 00 00
00009800: 00 00 00 00 00 00 00 00 0C 00 00 00 40 54 40 00
00009810: 37 00 00 00 00 00 00 00 00 00 00 00 00 00 00 00
00009820: 23 00 00 00 00 55 40 00 11 01 00 00 00 00 00 00
00009830: E8 03 00 00 E8 03 00 00 0C 00 00 00 30 55 40 00
00009840: 11 01 00 00 00 00 00 00 E9 03 00 00 E9 03 00 00
00009850: 0C 00 00 00 70 55 40 00 11 01 00 00 00 00 00 00
00009860: EA 03 00 00 EA 03 00 00 0C 00 00 00 20 56 40 00
00009870: 11 01 00 00 00 00 00 00 EB 03 00 00 EB 03 00 00
00009880: 0C 00 00 00 B0 56 40 00 11 01 00 00 00 00 00 00
00009890: EC 03 00 00 EC 03 00 00 0C 00 00 00 80 5B 40 00
000098A0: 11 01 00 00 00 00 00 00 ED 03 00 00 ED 03 00 00
000098B0: 0C 00 00 00 C0 5B 40 00 11 01 00 00 00 00 00 00
000098C0: F2 03 00 00 F2 03 00 00 0C 00 00 00 80 5C 40 00
000098D0: 11 01 00 00 00 00 00 00 FA 03 00 00 FA 03 00 00
000098E0: 0C 00 00 00 E0 5C 40 00 11 01 00 00 00 00 00 00

<299>

000098F0: FC 03 00 00 FC 03 00 00 0C 00 00 00 50 5D 40 00
00009900: 11 01 00 00 00 00 00 00 FD 03 00 00 FD 03 00 00
00009910: 0C 00 00 00 60 5D 40 00 11 01 00 00 00 00 00 00
00009920: EE 03 00 00 EE 03 00 00 0C 00 00 00 C0 56 40 00
00009930: 11 01 00 00 00 00 00 00 00 00 00 00 04 00 00 00
00009940: 0C 00 00 00 A0 5D 40 00 14 01 00 00 00 00 00 00
00009950: 00 00 00 00 00 00 00 00 1D 00 00 00 F0 5D 40 00
00009960: 15 01 00 00 00 00 00 00 00 00 00 00 00 00 00 00
00009970: 1D 00 00 00 F0 5E 40 00 01 02 00 00 00 00 00 00
00009980: 00 00 00 00 00 00 00 00 0A 00 00 00 D0 56 40 00
00009990: 04 02 00 00 00 00 00 00 00 00 00 00 00 00 00 00
000099A0: 0A 00 00 00 50 5A 40 00 02 04 00 00 00 00 00 00
000099B0: 00 00 00 00 00 00 00 00 0A 00 00 00 10 55 40 00
000099C0: 00 00 00 00 00 00 00 00 00 00 00 00 00 00 00 00
000099D0: 00 00 00 00 00 00 00 00 40 81 40 00 E0 49 40 00
000099E0: 60 10 40 00 50 10 40 00 60 10 40 00 3A 81 40 00
000099F0: 34 81 40 00 2E 81 40 00 28 81 40 00 22 81 40 00
00009A00: 1C 81 40 00 16 81 40 00 10 50 40 00 10 81 40 00
00009A10: 0A 81 40 00 04 81 40 00 FE 80 40 00 F8 80 40 00
00009A20: F2 80 40 00 EC 80 40 00 E6 80 40 00 E0 80 40 00
00009A30: DA 80 40 00 D4 80 40 00 CE 80 40 00 C8 80 40 00
00009A40: C2 80 40 00 BC 80 40 00 B6 80 40 00 B0 80 40 00
00009A50: AA 80 40 00 A4 80 40 00 9E 80 40 00 98 80 40 00
00009A60: 92 80 40 00 00 50 40 00 70 10 40 00 80 10 40 00
00009A70: 8C 80 40 00 86 80 40 00 80 80 40 00 7A 80 40 00
00009A80: 74 80 40 00 6E 80 40 00 68 80 40 00 62 80 40 00
00009A90: 5C 80 40 00 56 80 40 00 50 80 40 00 4A 80 40 00
00009AA0: 44 80 40 00 3E 80 40 00 38 80 40 00 32 80 40 00
00009AB0: 40 81 40 00 60 51 40 00 60 10 40 00 50 10 40 00
00009AC0: 60 10 40 00 3A 81 40 00 34 81 40 00 2E 81 40 00
00009AD0: 28 81 40 00 22 81 40 00 1C 81 40 00 16 81 40 00
00009AE0: 30 52 40 00 10 81 40 00 0A 81 40 00 04 81 40 00
00009AF0: FE 80 40 00 F8 80 40 00 F2 80 40 00 EC 80 40 00
00009B00: E6 80 40 00 E0 80 40 00 DA 80 40 00 D4 80 40 00
00009B10: CE 80 40 00 C8 80 40 00 C2 80 40 00 BC 80 40 00
00009B20: B6 80 40 00 B0 80 40 00 AA 80 40 00 A4 80 40 00
00009B30: 9E 80 40 00 98 80 40 00 92 80 40 00 80 51 40 00
00009B40: 70 10 40 00 80 10 40 00 8C 80 40 00 86 80 40 00
00009B50: 80 80 40 00 7A 80 40 00 74 80 40 00 6E 80 40 00
00009B60: 68 80 40 00 62 80 40 00 5C 80 40 00 56 80 40 00
00009B70: 50 80 40 00 40 52 40 00 44 80 40 00 3E 80 40 00
00009B80: 38 80 40 00 32 80 40 00 5A 82 40 00 10 60 40 00
00009B90: 60 10 40 00 50 10 40 00 60 10 40 00 0C 82 40 00
00009BA0: 34 81 40 00 2E 81 40 00 28 81 40 00 22 81 40 00
00009BB0: 1C 81 40 00 16 81 40 00 54 82 40 00 10 81 40 00
00009BC0: 0A 81 40 00 04 81 40 00 FE 80 40 00 F8 80 40 00
00009BD0: F2 80 40 00 EC 80 40 00 E6 80 40 00 E0 80 40 00
00009BE0: DA 80 40 00 D4 80 40 00 CE 80 40 00 C8 80 40 00

<300>

00009BF0: C2 80 40 00 BC 80 40 00 B6 80 40 00 B0 80 40 00
00009C00: AA 80 40 00 A4 80 40 00 9E 80 40 00 98 80 40 00
00009C10: 92 80 40 00 60 10 40 00 70 10 40 00 80 10 40 00
00009C20: 4E 82 40 00 86 80 40 00 80 80 40 00 7A 80 40 00
00009C30: 74 80 40 00 6E 80 40 00 48 82 40 00 42 82 40 00
00009C40: 5C 80 40 00 3C 82 40 00 36 82 40 00 00 00 40 3F
00009C50: C6 82 40 00 C0 82 40 00 BA 82 40 00 B4 82 40 00
00009C60: 30 60 40 00 AE 82 40 00 00 00 00 00 00 00 14 40
00009C70: 90 9C E6 6B F5 EC 80 3F 00 00 00 3F 00 00 00 00
00009C80: FF FF FF FF 8E 84 40 00 A2 84 40 00 00 00 00 00
00009C90: 20 05 93 19 09 00 00 00 B0 9C 40 00 00 00 00 00
00009CA0: 00 00 00 00 00 00 00 00 00 00 00 00 00 00 00 00
00009CB0: FF FF FF FF 40 85 40 00 FF FF FF FF 4B 85 40 00
00009CC0: 01 00 00 00 56 85 40 00 02 00 00 00 61 85 40 00
00009CD0: 03 00 00 00 6C 85 40 00 04 00 00 00 77 85 40 00
00009CE0: 05 00 00 00 82 85 40 00 06 00 00 00 8D 85 40 00
00009CF0: 07 00 00 00 98 85 40 00 20 05 93 19 08 00 00 00
00009D00: 18 9D 40 00 00 00 00 00 00 00 00 00 00 00 00 00
00009D10: 00 00 00 00 00 00 00 00 FF FF FF FF B0 85 40 00
00009D20: 00 00 00 00 B8 85 40 00 01 00 00 00 C3 85 40 00
00009D30: 02 00 00 00 D1 85 40 00 03 00 00 00 DF 85 40 00
00009D40: 04 00 00 00 ED 85 40 00 05 00 00 00 FB 85 40 00
00009D50: 06 00 00 00 09 86 40 00 20 05 93 19 09 00 00 00
00009D60: 78 9D 40 00 00 00 00 00 00 00 00 00 00 00 00 00
00009D70: 00 00 00 00 00 00 00 00 FF FF FF FF 30 86 40 00
00009D80: 00 00 00 00 38 86 40 00 01 00 00 00 43 86 40 00
00009D90: 02 00 00 00 51 86 40 00 03 00 00 00 5F 86 40 00
00009DA0: 04 00 00 00 6D 86 40 00 05 00 00 00 7B 86 40 00
00009DB0: 06 00 00 00 89 86 40 00 07 00 00 00 97 86 40 00
00009DC0: 20 05 93 19 01 00 00 00 E0 9D 40 00 00 00 00 00
00009DD0: 00 00 00 00 00 00 00 00 00 00 00 00 00 00 00 00
00009DE0: FF FF FF FF B0 86 40 00 20 05 93 19 01 00 00 00
00009DF0: 08 9E 40 00 00 00 00 00 00 00 00 00 00 00 00 00
00009E00: 00 00 00 00 00 00 00 00 FF FF FF FF D0 86 40 00
00009E10: 20 05 93 19 01 00 00 00 30 9E 40 00 00 00 00 00
00009E20: 00 00 00 00 00 00 00 00 00 00 00 00 00 00 00 00
00009E30: FF FF FF FF F0 86 40 00 20 05 93 19 01 00 00 00
00009E40: 58 9E 40 00 00 00 00 00 00 00 00 00 00 00 00 00
00009E50: 00 00 00 00 00 00 00 00 FF FF FF FF 10 87 40 00
00009E60: 20 05 93 19 01 00 00 00 80 9E 40 00 00 00 00 00
00009E70: 00 00 00 00 00 00 00 00 00 00 00 00 00 00 00 00
00009E80: FF FF FF FF 30 87 40 00 D0 A1 00 00 00 00 00 00
00009E90: 00 00 00 00 AC A2 00 00 A8 92 00 00 64 A1 00 00
00009EA0: 00 00 00 00 00 00 00 00 BA A2 00 00 3C 92 00 00
00009EB0: 7C 9F 00 00 00 00 00 00 00 00 00 00 C2 A2 00 00
00009EC0: 54 90 00 00 D8 A1 00 00 00 00 00 00 00 00 00 00
00009ED0: 8C A3 00 00 B0 92 00 00 4C 9F 00 00 00 00 00 00
00009EE0: 00 00 00 00 0E A5 00 00 24 90 00 00 60 A2 00 00

<301>

00009EF0: 00 00 00 00 00 00 00 00 1A A6 00 00 38 93 00 00
00009F00: 28 9F 00 00 00 00 00 00 00 00 00 00 9C A6 00 00
00009F10: 00 90 00 00 00 00 00 00 00 00 00 00 00 00 00 00
00009F20: 00 00 00 00 00 00 00 00 74 A6 00 00 92 A6 00 00
00009F30: 84 A6 00 00 26 A6 00 00 6A A6 00 00 5A A6 00 00
00009F40: 46 A6 00 00 32 A6 00 00 00 00 00 00 62 A4 00 00
00009F50: FC A4 00 00 E8 A4 00 00 DA A4 00 00 CA A4 00 00
00009F60: BA A4 00 00 AA A4 00 00 9A A4 00 00 84 A4 00 00
00009F70: 76 A4 00 00 6A A4 00 00 00 00 00 00 31 02 00 80
00009F80: F6 0D 00 80 7A 04 00 80 BE 18 00 80 14 0C 00 80
00009F90: 1C 14 00 80 A8 0E 00 80 91 14 00 80 18 11 00 80
00009FA0: F5 12 00 80 86 13 00 80 66 12 00 80 D2 09 00 80
00009FB0: A4 17 00 80 EE 0F 00 80 EF 06 00 80 37 11 00 80
00009FC0: 79 14 00 80 51 09 00 80 2B 14 00 80 E6 18 00 80
00009FD0: 01 11 00 80 A0 14 00 80 D6 0E 00 80 E5 12 00 80
00009FE0: 59 11 00 80 58 0A 00 80 07 08 00 80 E8 18 00 80
00009FF0: A5 0E 00 80 C9 13 00 80 BF 06 00 80 8D 14 00 80
0000A000: 8E 09 00 80 4C 08 00 80 9D 14 00 80 A6 0B 00 80
0000A010: 4B 0C 00 80 BB 0C 00 80 71 11 00 80 40 0C 00 80
0000A020: BE 0C 00 80 A9 0B 00 80 09 0C 00 80 A0 0B 00 80
0000A030: F6 0E 00 80 F7 0E 00 80 F1 0E 00 80 07 0C 00 80
0000A040: F0 0F 00 80 13 12 00 80 49 11 00 80 0D 0E 00 80
0000A050: 44 01 00 80 39 03 00 80 81 02 00 80 8A 10 00 80
0000A060: F5 08 00 80 3E 09 00 80 F6 08 00 80 3A 09 00 80
0000A070: FD 08 00 80 F3 08 00 80 3F 09 00 80 E3 0E 00 80
0000A080: 56 12 00 80 80 10 00 80 41 12 00 80 B2 10 00 80
0000A090: E7 18 00 80 86 11 00 80 FA 09 00 80 D0 09 00 80
0000A0A0: 63 16 00 80 52 0F 00 80 41 04 00 80 4F 14 00 80
0000A0B0: 5C 09 00 80 12 0D 00 80 B4 14 00 80 B6 14 00 80
0000A0C0: A5 0A 00 80 EF 0F 00 80 5A 12 00 80 BB 14 00 80
0000A0D0: A9 14 00 80 52 16 00 80 0E 12 00 80 48 11 00 80
0000A0E0: 9A 0E 00 80 28 06 00 80 2F 03 00 80 61 02 00 80
0000A0F0: 3D 0A 00 80 6E 04 00 80 0F 0A 00 80 A7 17 00 80
0000A100: F0 06 00 80 2C 11 00 80 AA 14 00 80 4A 0D 00 80
0000A110: 4B 09 00 80 2F 0B 00 80 90 04 00 80 37 02 00 80
0000A120: FE 08 00 80 52 0A 00 80 F0 17 00 80 20 03 00 80
0000A130: 40 10 00 80 1C 02 00 80 80 18 00 80 FA 07 00 80
0000A140: F3 02 00 80 D6 01 00 80 97 0C 00 80 95 0C 00 80
0000A150: 22 11 00 80 45 04 00 80 21 0A 00 80 09 03 00 80
0000A160: 00 00 00 00 13 01 00 80 8D 00 00 80 7B 00 00 80
0000A170: 98 00 00 80 8E 00 00 80 66 00 00 80 81 00 00 80
0000A180: 90 00 00 80 64 00 00 80 11 01 00 80 93 00 00 80
0000A190: 96 00 00 80 6E 00 00 80 8A 00 00 80 D7 00 00 80
0000A1A0: 22 03 00 80 14 01 00 80 9E 00 00 80 90 03 00 80
0000A1B0: 9B 00 00 80 72 00 00 80 71 00 00 80 8F 00 00 80
0000A1C0: 92 00 00 80 9C 00 00 80 21 03 00 80 00 00 00 00
0000A1D0: 64 00 00 80 00 00 00 00 D0 A3 00 00 E0 A3 00 00
0000A1E0: EC A3 00 00 00 A4 00 00 C6 A3 00 00 20 A3 00 00

<302>

0000A1F0: B0 A3 00 00 2E A4 00 00 40 A4 00 00 54 A4 00 00
0000A200: B8 A3 00 00 98 A3 00 00 7E A3 00 00 6E A3 00 00
0000A210: CC A2 00 00 DC A2 00 00 64 A3 00 00 50 A3 00 00
0000A220: 46 A3 00 00 3C A3 00 00 30 A3 00 00 28 A3 00 00
0000A230: A6 A3 00 00 00 A3 00 00 14 A3 00 00 0A A3 00 00
0000A240: E6 A2 00 00 F8 A2 00 00 EE A2 00 00 10 A4 00 00
0000A250: 20 A4 00 00 D4 A2 00 00 A6 A6 00 00 00 00 00 00
0000A260: C0 A5 00 00 CE A5 00 00 B0 A5 00 00 DE A5 00 00
0000A270: EA A5 00 00 FA A5 00 00 0E A6 00 00 94 A5 00 00
0000A280: A4 A5 00 00 76 A5 00 00 6A A5 00 00 5E A5 00 00
0000A290: 56 A5 00 00 48 A5 00 00 38 A5 00 00 2C A5 00 00
0000A2A0: 84 A5 00 00 1C A5 00 00 00 00 00 00 4D 49 4C 4F
0000A2B0: 52 49 4F 4E 2E 64 6C 6C 00 00 4D 49 4C 2E 64 6C
0000A2C0: 6C 00 4D 46 43 34 32 2E 44 4C 4C 00 F1 00 5F 66
0000A2D0: 74 6F 6C 00 49 02 65 78 69 74 00 00 58 02 66 70
0000A2E0: 72 69 6E 74 66 00 13 01 5F 69 6F 62 00 00 91 02
0000A2F0: 6D 61 6C 6C 6F 63 00 00 5E 02 66 72 65 65 00 00
0000A300: 4C 02 66 63 6C 6F 73 65 00 00 B2 02 73 70 72 69
0000A310: 6E 74 66 00 8D 02 6C 6F 63 61 6C 74 69 6D 65 00
0000A320: D0 02 74 69 6D 65 00 00 57 02 66 6F 70 65 6E 00
0000A330: BD 02 73 74 72 66 74 69 6D 65 00 00 3B 00 5F 43
0000A340: 49 70 6F 77 00 00 F0 00 5F 66 74 69 6D 65 00 00
0000A350: 49 00 5F 5F 43 78 78 46 72 61 6D 65 48 61 6E 64
0000A360: 6C 65 72 00 66 02 66 77 72 69 74 65 00 00 A5 00
0000A370: 5F 62 65 67 69 6E 74 68 72 65 61 64 00 00 C4 00
0000A380: 5F 65 6E 64 74 68 72 65 61 64 00 00 4D 53 56 43
0000A390: 52 54 2E 64 6C 6C 00 00 55 00 5F 5F 64 6C 6C 6F
0000A3A0: 6E 65 78 69 74 00 86 01 5F 6F 6E 65 78 69 74 00
0000A3B0: D3 00 5F 65 78 69 74 00 48 00 5F 58 63 70 74 46
0000A3C0: 69 6C 74 65 72 00 8F 00 5F 61 63 6D 64 6C 6E 00
0000A3D0: 58 00 5F 5F 67 65 74 6D 61 69 6E 61 72 67 73 00
0000A3E0: 0F 01 5F 69 6E 69 74 74 65 72 6D 00 83 00 5F 5F
0000A3F0: 73 65 74 75 73 65 72 6D 61 74 68 65 72 72 00 00
0000A400: 9D 00 5F 61 64 6A 75 73 74 5F 66 64 69 76 00 00
0000A410: 6A 00 5F 5F 70 5F 5F 63 6F 6D 6F 64 65 00 00
0000A420: 6F 00 5F 5F 70 5F 5F 66 6D 6F 64 65 00 00 81 00
0000A430: 5F 5F 73 65 74 5F 61 70 70 5F 74 79 70 65 00 00
0000A440: CA 00 5F 65 78 63 65 70 74 5F 68 61 6E 64 6C 65
0000A450: 72 33 00 00 B7 00 5F 63 6F 6E 74 72 6F 6C 66 70
0000A460: 00 00 96 02 53 6C 65 65 70 00 65 02 53 65 74 45
0000A470: 76 65 6E 74 00 00 2B 02 52 65 73 65 74 45 76 65
0000A480: 6E 74 00 00 CE 02 57 61 69 74 46 6F 72 53 69 6E
0000A490: 67 6C 65 4F 62 6A 65 63 74 00 25 02 52 65 6C 65
0000A4A0: 61 73 65 4D 75 74 65 78 00 00 1A 01 47 65 74 4C
0000A4B0: 61 73 74 45 72 72 6F 72 00 00 3F 00 43 72 65 61
0000A4C0: 74 65 4D 75 74 65 78 41 00 00 31 00 43 72 65 61
0000A4D0: 74 65 45 76 65 6E 74 41 00 00 1B 00 43 6C 6F 73
0000A4E0: 65 48 61 6E 64 6C 65 00 26 01 47 65 74 4D 6F 64

<303>

0000A4F0: 75 6C 65 48 61 6E 64 6C 65 41 00 00 50 01 47 65
0000A500: 74 53 74 61 72 74 75 70 49 6E 66 6F 41 00 4B 45
0000A510: 52 4E 45 4C 33 32 2E 64 6C 6C 00 00 B7 00 45 6E
0000A520: 61 62 6C 65 57 69 6E 64 6F 77 00 00 26 02 53 65
0000A530: 74 43 75 72 73 6F 72 00 20 02 53 65 74 43 6C 61
0000A540: 73 73 4C 6F 6E 67 41 00 9A 01 4C 6F 61 64 43 75
0000A550: 72 73 6F 72 41 00 FD 00 47 65 74 44 43 00 03 02
0000A560: 52 65 6C 65 61 73 65 44 43 00 D4 00 46 69 6C 6C
0000A570: 52 65 63 74 00 00 BE 01 4D 65 73 73 61 67 65 42
0000A580: 6F 78 41 00 DE 01 50 6F 73 74 4D 65 73 73 61 67
0000A590: 65 41 00 00 14 02 53 65 6E 64 4D 65 73 73 61 67
0000A5A0: 65 41 00 00 9E 01 4C 6F 61 64 49 63 6F 6E 41 00
0000A5B0: 68 02 53 68 6F 77 53 63 72 6F 6C 6C 42 61 72 00
0000A5C0: 07 00 41 70 70 65 6E 64 4D 65 6E 75 41 00 45 01
0000A5D0: 47 65 74 53 79 73 74 65 6D 4D 65 6E 75 00 A9 00
0000A5E0: 44 72 61 77 49 63 6F 6E 00 00 F0 00 47 65 74 43
0000A5F0: 6C 69 65 6E 74 52 65 63 74 00 46 01 47 65 74 53
0000A600: 79 73 74 65 6D 4D 65 74 72 69 63 73 00 00 8C 01
0000A610: 49 73 49 63 6F 6E 69 63 00 00 55 53 45 52 33 32
0000A620: 2E 64 6C 6C 00 00 44 00 43 72 65 61 74 65 50 65
0000A630: 6E 00 3D 00 43 72 65 61 74 65 48 61 74 63 68 42
0000A640: 72 75 73 68 00 00 4D 00 43 72 65 61 74 65 53 6F
0000A650: 6C 69 64 42 72 75 73 68 00 00 53 00 44 65 6C 65
0000A660: 74 65 4F 62 6A 65 63 74 00 00 58 00 45 6C 6C 69
0000A670: 70 73 65 00 C7 01 53 65 6C 65 63 74 4F 62 6A 65
0000A680: 63 74 00 00 CD 01 53 65 74 42 6B 43 6F 6C 6F 72
0000A690: 00 00 EC 01 53 65 74 52 4F 50 32 00 47 44 49 33
0000A6A0: 32 2E 64 6C 6C 00 AA 01 5F 73 65 74 6D 62 63 70
0000A6B0: 00 00 00 00 00 00 00 00 00 00 00 00 00 00 00 00
0000A6C0: 00 00 00 00 00 00 00 00 00 00 00 00 00 00 00 00
0000A6D0: 00 00 00 00 00 00 00 00 00 00 00 00 00 00 00 00
0000A6E0: 00 00 00 00 00 00 00 00 00 00 00 00 00 00 00 00
0000A6F0: 00 00 00 00 00 00 00 00 00 00 00 00 00 00 00 00
0000A700: 00 00 00 00 00 00 00 00 00 00 00 00 00 00 00 00
0000A710: 00 00 00 00 00 00 00 00 00 00 00 00 00 00 00 00
0000A720: 00 00 00 00 00 00 00 00 00 00 00 00 00 00 00 00
0000A730: 00 00 00 00 00 00 00 00 00 00 00 00 00 00 00 00
0000A740: 00 00 00 00 00 00 00 00 00 00 00 00 00 00 00 00
0000A750: 00 00 00 00 00 00 00 00 00 00 00 00 00 00 00 00
0000A760: 00 00 00 00 00 00 00 00 00 00 00 00 00 00 00 00
0000A770: 00 00 00 00 00 00 00 00 00 00 00 00 00 00 00 00
0000A780: 00 00 00 00 00 00 00 00 00 00 00 00 00 00 00 00
0000A790: 00 00 00 00 00 00 00 00 00 00 00 00 00 00 00 00
0000A7A0: 00 00 00 00 00 00 00 00 00 00 00 00 00 00 00 00
0000A7B0: 00 00 00 00 00 00 00 00 00 00 00 00 00 00 00 00
0000A7C0: 00 00 00 00 00 00 00 00 00 00 00 00 00 00 00 00
0000A7D0: 00 00 00 00 00 00 00 00 00 00 00 00 00 00 00 00
0000A7E0: 00 00 00 00 00 00 00 00 00 00 00 00 00 00 00 00

<304>

0000A7F0: 00 00 00 00 00 00 00 00 00 00 00 00 00 00 00 00
0000A800: 00 00 00 00 00 00 00 00 00 00 00 00 00 00 00 00
0000A810: 00 00 00 00 00 00 00 00 00 00 00 00 00 00 00 00
0000A820: 00 00 00 00 00 00 00 00 00 00 00 00 00 00 00 00
0000A830: 00 00 00 00 00 00 00 00 00 00 00 00 00 00 00 00
0000A840: 00 00 00 00 00 00 00 00 00 00 00 00 00 00 00 00
0000A850: 00 00 00 00 00 00 00 00 00 00 00 00 00 00 00 00
0000A860: 00 00 00 00 00 00 00 00 00 00 00 00 00 00 00 00
0000A870: 00 00 00 00 00 00 00 00 00 00 00 00 00 00 00 00
0000A880: 00 00 00 00 00 00 00 00 00 00 00 00 00 00 00 00
0000A890: 00 00 00 00 00 00 00 00 00 00 00 00 00 00 00 00
0000A8A0: 00 00 00 00 00 00 00 00 00 00 00 00 00 00 00 00
0000A8B0: 00 00 00 00 00 00 00 00 00 00 00 00 00 00 00 00
0000A8C0: 00 00 00 00 00 00 00 00 00 00 00 00 00 00 00 00
0000A8D0: 00 00 00 00 00 00 00 00 00 00 00 00 00 00 00 00
0000A8E0: 00 00 00 00 00 00 00 00 00 00 00 00 00 00 00 00
0000A8F0: 00 00 00 00 00 00 00 00 00 00 00 00 00 00 00 00
0000A900: 00 00 00 00 00 00 00 00 00 00 00 00 00 00 00 00
0000A910: 00 00 00 00 00 00 00 00 00 00 00 00 00 00 00 00
0000A920: 00 00 00 00 00 00 00 00 00 00 00 00 00 00 00 00
0000A930: 00 00 00 00 00 00 00 00 00 00 00 00 00 00 00 00
0000A940: 00 00 00 00 00 00 00 00 00 00 00 00 00 00 00 00
0000A950: 00 00 00 00 00 00 00 00 00 00 00 00 00 00 00 00
0000A960: 00 00 00 00 00 00 00 00 00 00 00 00 00 00 00 00
0000A970: 00 00 00 00 00 00 00 00 00 00 00 00 00 00 00 00
0000A980: 00 00 00 00 00 00 00 00 00 00 00 00 00 00 00 00
0000A990: 00 00 00 00 00 00 00 00 00 00 00 00 00 00 00 00
0000A9A0: 00 00 00 00 00 00 00 00 00 00 00 00 00 00 00 00
0000A9B0: 00 00 00 00 00 00 00 00 00 00 00 00 00 00 00 00
0000A9C0: 00 00 00 00 00 00 00 00 00 00 00 00 00 00 00 00
0000A9D0: 00 00 00 00 00 00 00 00 00 00 00 00 00 00 00 00
0000A9E0: 00 00 00 00 00 00 00 00 00 00 00 00 00 00 00 00
0000A9F0: 00 00 00 00 00 00 00 00 00 00 00 00 00 00 00 00
0000AA00: 00 00 00 00 00 00 00 00 00 00 00 00 00 00 00 00
0000AA10: 00 00 00 00 00 00 00 00 00 00 00 00 00 00 00 00
0000AA20: 00 00 00 00 00 00 00 00 00 00 00 00 00 00 00 00
0000AA30: 00 00 00 00 00 00 00 00 00 00 00 00 00 00 00 00
0000AA40: 00 00 00 00 00 00 00 00 00 00 00 00 00 00 00 00
0000AA50: 00 00 00 00 00 00 00 00 00 00 00 00 00 00 00 00
0000AA60: 00 00 00 00 00 00 00 00 00 00 00 00 00 00 00 00
0000AA70: 00 00 00 00 00 00 00 00 00 00 00 00 00 00 00 00
0000AA80: 00 00 00 00 00 00 00 00 00 00 00 00 00 00 00 00
0000AA90: 00 00 00 00 00 00 00 00 00 00 00 00 00 00 00 00
0000AAA0: 00 00 00 00 00 00 00 00 00 00 00 00 00 00 00 00
0000AAB0: 00 00 00 00 00 00 00 00 00 00 00 00 00 00 00 00
0000AAC0: 00 00 00 00 00 00 00 00 00 00 00 00 00 00 00 00
0000AAD0: 00 00 00 00 00 00 00 00 00 00 00 00 00 00 00 00
0000AAE0: 00 00 00 00 00 00 00 00 00 00 00 00 00 00 00 00

<305>

0000AAF0: 00 00 00 00 00 00 00 00 00 00 00 00 00 00 00 00
0000AB00: 00 00 00 00 00 00 00 00 00 00 00 00 00 00 00 00
0000AB10: 00 00 00 00 00 00 00 00 00 00 00 00 00 00 00 00
0000AB20: 00 00 00 00 00 00 00 00 00 00 00 00 00 00 00 00
0000AB30: 00 00 00 00 00 00 00 00 00 00 00 00 00 00 00 00
0000AB40: 00 00 00 00 00 00 00 00 00 00 00 00 00 00 00 00
0000AB50: 00 00 00 00 00 00 00 00 00 00 00 00 00 00 00 00
0000AB60: 00 00 00 00 00 00 00 00 00 00 00 00 00 00 00 00
0000AB70: 00 00 00 00 00 00 00 00 00 00 00 00 00 00 00 00
0000AB80: 00 00 00 00 00 00 00 00 00 00 00 00 00 00 00 00
0000AB90: 00 00 00 00 00 00 00 00 00 00 00 00 00 00 00 00
0000ABA0: 00 00 00 00 00 00 00 00 00 00 00 00 00 00 00 00
0000ABB0: 00 00 00 00 00 00 00 00 00 00 00 00 00 00 00 00
0000ABC0: 00 00 00 00 00 00 00 00 00 00 00 00 00 00 00 00
0000ABD0: 00 00 00 00 00 00 00 00 00 00 00 00 00 00 00 00
0000ABE0: 00 00 00 00 00 00 00 00 00 00 00 00 00 00 00 00
0000ABF0: 00 00 00 00 00 00 00 00 00 00 00 00 00 00 00 00
0000AC00: 00 00 00 00 00 00 00 00 00 00 00 00 00 00 00 00
0000AC10: 00 00 00 00 00 00 00 00 00 00 00 00 00 00 00 00
0000AC20: 00 00 00 00 00 00 00 00 00 00 00 00 00 00 00 00
0000AC30: 00 00 00 00 00 00 00 00 00 00 00 00 00 00 00 00
0000AC40: 00 00 00 00 00 00 00 00 00 00 00 00 00 00 00 00
0000AC50: 00 00 00 00 00 00 00 00 00 00 00 00 00 00 00 00
0000AC60: 00 00 00 00 00 00 00 00 00 00 00 00 00 00 00 00
0000AC70: 00 00 00 00 00 00 00 00 00 00 00 00 00 00 00 00
0000AC80: 00 00 00 00 00 00 00 00 00 00 00 00 00 00 00 00
0000AC90: 00 00 00 00 00 00 00 00 00 00 00 00 00 00 00 00
0000ACA0: 00 00 00 00 00 00 00 00 00 00 00 00 00 00 00 00
0000ACB0: 00 00 00 00 00 00 00 00 00 00 00 00 00 00 00 00
0000ACC0: 00 00 00 00 00 00 00 00 00 00 00 00 00 00 00 00
0000ACD0: 00 00 00 00 00 00 00 00 00 00 00 00 00 00 00 00
0000ACE0: 00 00 00 00 00 00 00 00 00 00 00 00 00 00 00 00
0000ACF0: 00 00 00 00 00 00 00 00 00 00 00 00 00 00 00 00
0000AD00: 00 00 00 00 00 00 00 00 00 00 00 00 00 00 00 00
0000AD10: 00 00 00 00 00 00 00 00 00 00 00 00 00 00 00 00
0000AD20: 00 00 00 00 00 00 00 00 00 00 00 00 00 00 00 00
0000AD30: 00 00 00 00 00 00 00 00 00 00 00 00 00 00 00 00
0000AD40: 00 00 00 00 00 00 00 00 00 00 00 00 00 00 00 00
0000AD50: 00 00 00 00 00 00 00 00 00 00 00 00 00 00 00 00
0000AD60: 00 00 00 00 00 00 00 00 00 00 00 00 00 00 00 00
0000AD70: 00 00 00 00 00 00 00 00 00 00 00 00 00 00 00 00
0000AD80: 00 00 00 00 00 00 00 00 00 00 00 00 00 00 00 00
0000AD90: 00 00 00 00 00 00 00 00 00 00 00 00 00 00 00 00
0000ADA0: 00 00 00 00 00 00 00 00 00 00 00 00 00 00 00 00
0000ADB0: 00 00 00 00 00 00 00 00 00 00 00 00 00 00 00 00
0000ADC0: 00 00 00 00 00 00 00 00 00 00 00 00 00 00 00 00
0000ADD0: 00 00 00 00 00 00 00 00 00 00 00 00 00 00 00 00
0000ADE0: 00 00 00 00 00 00 00 00 00 00 00 00 00 00 00 00

<306>

0000ADF0: 00 00 00 00 00 00 00 00 00 00 00 00 00 00 00 00
0000AE00: 00 00 00 00 00 00 00 00 00 00 00 00 00 00 00 00
0000AE10: 00 00 00 00 00 00 00 00 00 00 00 00 00 00 00 00
0000AE20: 00 00 00 00 00 00 00 00 00 00 00 00 00 00 00 00
0000AE30: 00 00 00 00 00 00 00 00 00 00 00 00 00 00 00 00
0000AE40: 00 00 00 00 00 00 00 00 00 00 00 00 00 00 00 00
0000AE50: 00 00 00 00 00 00 00 00 00 00 00 00 00 00 00 00
0000AE60: 00 00 00 00 00 00 00 00 00 00 00 00 00 00 00 00
0000AE70: 00 00 00 00 00 00 00 00 00 00 00 00 00 00 00 00
0000AE80: 00 00 00 00 00 00 00 00 00 00 00 00 00 00 00 00
0000AE90: 00 00 00 00 00 00 00 00 00 00 00 00 00 00 00 00
0000AEA0: 00 00 00 00 00 00 00 00 00 00 00 00 00 00 00 00
0000AEB0: 00 00 00 00 00 00 00 00 00 00 00 00 00 00 00 00
0000AEC0: 00 00 00 00 00 00 00 00 00 00 00 00 00 00 00 00
0000AED0: 00 00 00 00 00 00 00 00 00 00 00 00 00 00 00 00
0000AEE0: 00 00 00 00 00 00 00 00 00 00 00 00 00 00 00 00
0000AEF0: 00 00 00 00 00 00 00 00 00 00 00 00 00 00 00 00
0000AF00: 00 00 00 00 00 00 00 00 00 00 00 00 00 00 00 00
0000AF10: 00 00 00 00 00 00 00 00 00 00 00 00 00 00 00 00
0000AF20: 00 00 00 00 00 00 00 00 00 00 00 00 00 00 00 00
0000AF30: 00 00 00 00 00 00 00 00 00 00 00 00 00 00 00 00
0000AF40: 00 00 00 00 00 00 00 00 00 00 00 00 00 00 00 00
0000AF50: 00 00 00 00 00 00 00 00 00 00 00 00 00 00 00 00
0000AF60: 00 00 00 00 00 00 00 00 00 00 00 00 00 00 00 00
0000AF70: 00 00 00 00 00 00 00 00 00 00 00 00 00 00 00 00
0000AF80: 00 00 00 00 00 00 00 00 00 00 00 00 00 00 00 00
0000AF90: 00 00 00 00 00 00 00 00 00 00 00 00 00 00 00 00
0000AFA0: 00 00 00 00 00 00 00 00 00 00 00 00 00 00 00 00
0000AFB0: 00 00 00 00 00 00 00 00 00 00 00 00 00 00 00 00
0000AFC0: 00 00 00 00 00 00 00 00 00 00 00 00 00 00 00 00
0000AFD0: 00 00 00 00 00 00 00 00 00 00 00 00 00 00 00 00
0000AFE0: 00 00 00 00 00 00 00 00 00 00 00 00 00 00 00 00
0000AFF0: 00 00 00 00 00 00 00 00 00 00 00 00 00 00 00 00
0000B000: 00 00 00 00 23 85 40 00 B0 4D 40 00 50 60 40 00
0000B010: B0 6B 40 00 D0 6B 40 00 00 00 00 00 00 00 00 00
0000B020: 00 00 00 00 00 00 00 00 00 00 00 00 00 00 00 00
0000B030: 01 00 00 00 01 00 00 00 2E 2E 2E 6E 6F 77 20 65
0000B040: 78 69 74 69 6E 67 20 74 6F 20 73 79 73 74 65 6D
0000B050: 2E 2E 2E 0A 00 00 00 00 25 73 0A 00 4E 75 6D 65
0000B060: 72 69 63 61 6C 20 52 65 63 69 70 65 73 20 72 75
0000B070: 6E 2D 74 69 6D 65 20 65 72 72 6F 72 2E 2E 2E 0A
0000B080: 00 00 00 00 61 6C 6C 6F 63 61 74 69 6F 6E 20 66
0000B090: 61 69 6C 75 72 65 20 69 6E 20 69 76 65 63 74 6F
0000B0A0: 72 28 29 00 61 6C 6C 6F 63 61 74 69 6F 6E 20 66
0000B0B0: 61 69 6C 75 72 65 20 69 6E 20 64 76 65 63 74 6F
0000B0C0: 72 28 29 00 61 6C 6C 6F 63 61 74 69 6F 6E 20 66
0000B0D0: 61 69 6C 75 72 65 20 32 20 69 6E 20 6D 61 74 72
0000B0E0: 69 78 28 29 00 00 00 00 61 6C 6C 6F 63 61 74 69

<307>

0000B0F0: 6F 6E 20 66 61 69 6C 75 72 65 20 31 20 69 6E 20
0000B100: 6D 61 74 72 69 78 28 29 00 00 00 00 67 61 75 73
0000B110: 73 6A 3A 20 53 69 6E 67 75 6C 61 72 20 4D 61 74
0000B120: 72 69 78 2D 32 00 00 00 67 61 75 73 73 6A 3A 20
0000B130: 53 69 6E 67 75 6C 61 72 20 4D 61 74 72 69 78 2D
0000B140: 31 00 00 00 4E 75 6D 20 3D 20 25 64 2C 20 58 20
0000B150: 3D 20 25 64 2C 20 59 20 3D 20 25 64 2C 20 54 69
0000B160: 6D 65 20 3D 20 25 73 0A 00 00 00 00 61 74 00 00
0000B170: 25 48 3A 25 4D 3A 25 53 00 00 00 00 43 61 6E 27
0000B180: 74 20 6F 70 65 6E 20 4C 6F 67 20 66 69 6C 65 00
0000B190: 46 69 6C 65 20 45 72 72 6F 72 00 00 77 74 00 00
0000B1A0: 63 3A 5C 49 6C 69 61 5C 55 6C 74 72 61 73 68 61
0000B1B0: 70 65 5C 54 72 61 63 6B 5C 4C 6F 67 5C 4C 6F 67
0000B1C0: 25 73 2E 64 61 74 00 00 5F 25 64 5F 25 62 5F 25
0000B1D0: 59 5F 25 48 5F 25 4D 00 68 01 00 00 01 00 00 00
0000B1E0: 63 3A 5C 49 6C 69 61 5C 55 6C 74 72 61 73 68 61
0000B1F0: 70 65 5C 54 72 61 63 6B 5C 49 6D 61 67 65 73 5C
0000B200: 49 6D 61 67 65 5F 42 6C 6F 62 73 2E 62 6D 70 00
0000B210: 63 3A 5C 49 6C 69 61 5C 55 6C 74 72 61 73 68 61
0000B220: 70 65 5C 54 72 61 63 6B 5C 49 6D 61 67 65 73 5C
0000B230: 49 6D 61 67 65 5F 45 72 6F 64 65 2E 62 6D 70 00
0000B240: 63 3A 5C 49 6C 69 61 5C 55 6C 74 72 61 73 68 61
0000B250: 70 65 5C 54 72 61 63 6B 5C 49 6D 61 67 65 73 5C
0000B260: 49 6D 61 67 65 5F 49 64 78 2E 62 6D 70 00 00 00
0000B270: 63 3A 5C 49 6C 69 61 5C 55 6C 74 72 61 73 68 61
0000B280: 70 65 5C 54 72 61 63 6B 5C 49 6D 61 67 65 73 5C
0000B290: 49 6D 61 67 65 5F 4D 65 64 37 2E 62 6D 70 00 00
0000B2A0: 63 3A 5C 49 6C 69 61 5C 55 6C 74 72 61 73 68 61
0000B2B0: 70 65 5C 54 72 61 63 6B 5C 49 6D 61 67 65 73 5C
0000B2C0: 49 6D 61 67 65 5F 4D 65 64 36 31 2E 62 6D 70 00
0000B2D0: 63 3A 5C 49 6C 69 61 5C 55 6C 74 72 61 73 68 61
0000B2E0: 70 65 5C 54 72 61 63 6B 5C 49 6D 61 67 65 73 5C
0000B2F0: 49 6D 61 67 65 5F 59 2E 62 6D 70 00 02 00 00 00
0000B300: 44 65 73 69 67 6E 61 74 65 20 4D 61 72 6B 65 72
0000B310: 73 00 00 00 44 69 64 6E 27 74 20 66 69 6E 64 20
0000B320: 61 20 4D 61 72 6B 65 72 21 00 00 00 52 61 74 65
0000B330: 20 3D 20 25 2E 31 66 2C 20 4E 75 6D 4F 66 4E 6F
0000B340: 64 65 73 20 3D 20 25 64 00 00 00 00 00 00 00 00
0000B350: 01 00 00 00 00 00 00 00 00 00 00 00 00 00 3E 40
0000B360: 01 00 00 00 43 61 6E 27 74 20 6F 70 65 6E 20 54
0000B370: 69 6D 69 6E 67 20 66 69 6C 65 00 00 63 3A 5C 49
0000B380: 6C 69 61 5C 55 6C 74 72 61 73 68 61 70 65 5C 54
0000B390: 72 61 63 6B 5C 54 69 6D 69 6E 67 5C 54 69 6D 69
0000B3A0: 6E 67 25 73 2E 64 61 74 00 00 00 00 63 3A 5C 49
0000B3B0: 6C 69 61 5C 55 6C 74 72 61 73 68 61 70 65 5C 54
0000B3C0: 72 61 63 6B 5C 4C 6F 67 5C 4C 6F 67 25 73 2E 62
0000B3D0: 6D 70 00 00 59 65 73 20 3D 20 54 68 65 20 72 65
0000B3E0: 73 75 6C 74 20 69 73 20 67 6F 6F 64 20 0A 4E 6F

<308>

0000B3F0: 20 3D 20 53 74 61 72 74 20 6C 6F 6F 6B 69 6E 67
0000B400: 20 61 67 61 69 6E 20 0A 43 61 6E 63 65 6C 20 3D
0000B410: 20 4D 61 6E 75 61 6C 20 66 69 6E 64 00 00 00 00
0000B420: 49 6E 74 65 72 69 6F 72 20 52 65 67 69 6F 6E 20
0000B430: 46 6F 75 6E 64 00 00 00 53 74 61 72 74 20 47 65
0000B440: 74 74 69 6E 67 20 4D 61 72 6B 65 72 73 20 41 67
0000B450: 61 69 6E 21 00 00 00 00 4E 6F 74 20 45 6E 6F 75
0000B460: 67 68 20 4D 61 72 6B 65 72 73 00 00 56 69 64 65
0000B470: 6F 20 53 74 61 74 69 73 74 69 63 73 00 00 00 00
0000B480: 50 72 6F 63 65 73 73 65 64 3A 20 46 72 61 6D 65
0000B490: 73 20 3D 20 25 6C 64 2C 20 52 61 74 65 20 3D 20
0000B4A0: 25 33 2E 31 66 20 0A 47 72 61 62 62 65 64 3A 20
0000B4B0: 20 20 46 72 61 6D 65 73 20 3D 20 25 6C 64 2C 20
0000B4C0: 52 61 74 65 20 3D 20 25 33 2E 31 66 00 00 00 00
0000B4D0: 02 00 00 00 05 00 00 00 00 00 98 41 00 00 40 40
0000B4E0: 44 65 73 69 67 6E 61 74 65 20 54 72 61 6E 73 64
0000B4F0: 75 63 65 72 00 00 00 00 44 69 64 6E 27 74 20 66
0000B500: 69 6E 64 20 61 20 54 72 61 6E 73 64 75 63 65 72
0000B510: 21 00 00 00 41 6C 6C 6F 63 61 74 69 6F 6E 20 66
0000B520: 61 69 6C 75 72 65 20 32 20 69 6E 20 41 6C 6C 6F
0000B530: 63 61 74 65 55 53 68 6F 72 74 41 72 72 61 79 28
0000B540: 20 29 00 00 4D 65 6D 6F 72 79 20 65 72 72 6F 72
0000B550: 00 00 00 00 41 6C 6C 6F 63 61 74 69 6F 6E 20 66
0000B560: 61 69 6C 75 72 65 20 31 20 69 6E 20 41 6C 6C 6F
0000B570: 63 61 74 65 55 53 68 6F 72 74 41 72 72 61 79 28
0000B580: 20 29 00 00 41 6C 6C 6F 63 61 74 69 6F 6E 20 66
0000B590: 61 69 6C 75 72 65 20 32 20 69 6E 20 41 6C 6C 6F
0000B5A0: 63 61 74 65 55 43 68 61 72 41 72 72 61 79 28 20
0000B5B0: 29 00 00 00 41 6C 6C 6F 63 61 74 69 6F 6E 20 66
0000B5C0: 61 69 6C 75 72 65 20 31 20 69 6E 20 41 6C 6C 6F
0000B5D0: 63 61 74 65 55 43 68 61 72 41 72 72 61 79 28 20
0000B5E0: 29 00 00 00 41 6C 6C 6F 63 61 74 69 6F 6E 20 66
0000B5F0: 61 69 6C 75 72 65 20 69 6E 20 41 6C 6C 6F 63 61
0000B600: 74 65 4C 6F 6E 67 56 65 63 74 6F 72 28 20 29 00
0000B610: 41 6C 6C 6F 63 61 74 69 6F 6E 20 66 61 69 6C 75
0000B620: 72 65 20 69 6E 20 41 6C 6C 6F 63 61 74 65 55 43
0000B630: 68 61 72 56 65 63 74 6F 72 28 20 29 00 00 00 00
0000B640: 41 6C 6C 6F 63 61 74 69 6F 6E 20 66 61 69 6C 75
0000B650: 72 65 20 69 6E 20 41 6C 6C 6F 63 61 74 65 46 6C
0000B660: 6F 61 74 56 65 63 74 6F 72 28 20 29 00 00 00 00
0000B670: 43 61 6E 27 74 20 6F 70 65 6E 20 42 4D 50 20 66
0000B680: 69 6C 65 00 77 62 00 00 03 00 00 00 03 00 00 00
0000B690: 41 75 74 6F 6D 61 74 69 63 00 00 00 4D 75 74 65
0000B6A0: 78 00 00 00 45 76 65 6E 74 00 00 00 4D 61 6E 75
0000B6B0: 61 6C 00 00 54 72 61 63 6B 20 41 70 70 6C 69 63
0000B6C0: 61 74 69 6F 6E 00 00 00 43 6F 75 6C 64 20 6E 6F
0000B6D0: 74 20 61 6C 6C 6F 63 61 74 65 20 4D 49 4C 20 49
0000B6E0: 6D 61 67 65 20 62 75 66 66 65 72 2E 00 00 00 00

<309>

0000B6F0: 43 6F 75 6C 64 20 6E 6F 74 20 61 6C 6C 6F 63 61
0000B700: 74 65 20 4D 49 4C 20 44 69 73 70 6C 61 79 2E 00
0000B710: 43 6F 75 6C 64 20 6E 6F 74 20 61 6C 6C 6F 63 61
0000B720: 74 65 20 4D 49 4C 20 44 69 67 69 74 69 7A 65 72
0000B730: 2E 00 00 00 43 6F 75 6C 64 20 6E 6F 74 20 61 6C
0000B740: 6C 6F 63 61 74 65 20 4D 49 4C 20 53 79 73 74 65
0000B750: 6D 2E 00 00 43 6F 75 6C 64 20 6E 6F 74 20 61 6C
0000B760: 6C 6F 63 61 74 65 20 4D 49 4C 20 41 70 70 6C 69
0000B770: 63 61 74 69 6F 6E 2E 00 42 75 66 66 65 72 00 00
0000B780: 4D 5F 44 45 46 41 55 4C 54 00 00 00 44 69 73 70
0000B790: 6C 61 79 00 50 61 6C 79 63 2E 64 63 66 00 00 00
0000B7A0: 44 69 67 69 74 69 7A 65 72 00 00 00 53 79 73 74
0000B7B0: 65 6D 00 00 41 70 70 6C 69 63 61 74 69 6F 6E 00
0000B7C0: 54 68 65 72 65 20 69 73 20 6E 6F 20 64 69 67 69
0000B7D0: 74 69 7A 65 72 20 69 6E 20 74 68 65 20 73 70 65
0000B7E0: 63 69 66 69 65 64 20 4D 49 4C 20 73 79 73 74 65
0000B7F0: 6D 2E 00 00 49 6E 50 72 6F 63 32 5F 5F 5F 3A 20
0000B800: 20 6A 3D 20 25 64 2C 20 53 61 66 65 3D 20 25 64
0000B810: 2C 20 47 72 61 62 3D 20 25 64 2C 20 46 72 61 6D
0000B820: 65 31 3D 20 25 64 2C 20 46 72 61 6D 65 32 3D 20
0000B830: 25 64 2C 20 53 65 63 73 3D 20 25 75 20 0A 0A 00
0000B840: 49 6E 50 72 6F 63 31 5F 5F 5F 3A 20 20 6A 3D 20
0000B850: 25 64 2C 20 53 61 66 65 3D 20 25 64 2C 20 47 72
0000B860: 61 62 3D 20 25 64 2C 20 46 72 61 6D 65 31 3D 20
0000B870: 25 64 2C 20 46 72 61 6D 65 32 3D 20 25 64 2C 20
0000B880: 53 65 63 73 3D 20 25 75 20 0A 00 00 57 61 69 74
0000B890: 46 6F 72 53 69 6E 67 6C 65 4F 62 6A 65 63 74 28
0000B8A0: 29 20 6F 70 65 72 61 74 69 6F 6E 20 66 61 69 6C
0000B8B0: 65 64 20 21 00 00 00 00 57 61 69 74 46 6F 72 53
0000B8C0: 69 6E 67 6C 65 4F 62 6A 65 63 74 28 29 20 61 62
0000B8D0: 61 6E 64 6F 6E 65 64 20 65 72 72 6F 72 3A 20 54
0000B8E0: 68 65 20 73 70 65 63 69 66 69 65 64 20 6F 62 6A
0000B8F0: 65 63 74 20 69 73 20 61 20 6D 75 74 65 78 20 6F
0000B900: 62 6A 65 63 74 20 74 68 61 74 20 77 61 73 20 6E
0000B910: 6F 74 20 72 65 6C 65 61 73 65 64 20 62 79 20 74
0000B920: 68 65 20 74 68 72 65 61 64 20 74 68 61 74 20 6F
0000B930: 77 6E 65 64 20 74 68 65 20 6D 75 74 65 78 20 6F
0000B940: 62 6A 65 63 74 20 62 65 66 6F 72 65 20 74 68 65
0000B950: 20 6F 77 6E 69 6E 67 20 74 68 72 65 61 64 20 74
0000B960: 65 72 6D 69 6E 61 74 65 64 2E 20 4F 77 6E 65 72
0000B970: 73 68 69 70 20 6F 66 20 74 68 65 20 6D 75 74 65
0000B980: 78 20 6F 62 6A 65 63 74 20 69 73 20 67 72 61 6E
0000B990: 74 65 64 20 74 6F 20 74 68 65 20 63 61 6C 6C 69
0000B9A0: 6E 67 20 74 68 72 65 61 64 2C 20 61 6E 64 20 74
0000B9B0: 68 65 20 6D 75 74 65 78 20 69 73 20 73 65 74 20
0000B9C0: 74 6F 20 6E 6F 6E 73 69 67 6E 61 6C 65 64 2E 00
0000B9D0: 43 6F 75 6C 64 20 6E 6F 74 20 72 65 6C 65 61 73
0000B9E0: 65 20 65 78 69 73 74 65 64 20 6D 75 74 65 78 2E

<310>

0000B9F0: 00 00 00 00 41 66 74 65 72 47 72 61 62 5F 3A 20
0000BA00: 20 6A 3D 20 25 64 2C 20 53 61 66 65 3D 20 25 64
0000BA10: 2C 20 47 72 61 62 3D 20 25 64 2C 20 46 72 61 6D
0000BA20: 65 31 3D 20 25 64 2C 20 46 72 61 6D 65 32 3D 20
0000BA30: 25 64 2C 20 53 65 63 73 3D 20 25 75 20 0A 00 00
0000BA40: 42 65 66 6F 72 65 47 72 61 62 3A 20 20 6A 3D 20
0000BA50: 25 64 2C 20 53 61 66 65 3D 20 25 64 2C 20 47 72
0000BA60: 61 62 3D 20 25 64 2C 20 46 72 61 6D 65 31 3D 20
0000BA70: 25 64 2C 20 46 72 61 6D 65 32 3D 20 25 64 2C 20
0000BA80: 53 65 63 73 3D 20 25 75 20 0A 00 00 55 6E 68 6F
0000BA90: 6F 6B 5F 5F 5F 5F 3A 20 20 6A 3D 20 25 64 2C 20
0000BAA0: 53 61 66 65 3D 20 25 64 2C 20 47 72 61 62 3D 20
0000BAB0: 25 64 2C 20 46 72 61 6D 65 31 3D 20 25 64 2C 20
0000BAC0: 46 72 61 6D 65 32 3D 20 25 64 2C 20 53 65 63 73
0000BAD0: 3D 20 25 75 20 0A 00 00 49 6E 48 6F 6F 6B 5F 5F
0000BAE0: 5F 5F 3A 20 20 6A 3D 20 25 64 2C 20 53 61 66 65
0000BAF0: 3D 20 25 64 2C 20 47 72 61 62 3D 20 25 64 2C 20
0000BB00: 46 72 61 6D 65 31 3D 20 25 64 2C 20 46 72 61 6D
0000BB10: 65 32 3D 20 25 64 2C 20 53 65 63 73 3D 20 25 75
0000BB20: 20 0A 00 00 4D 75 74 65 78 20 63 72 65 61 74 69
0000BB30: 6F 6E 20 66 61 69 6C 65 64 20 21 00 45 76 65 6E
0000BB40: 74 20 63 72 65 61 74 69 6F 6E 20 66 61 69 6C 65
0000BB50: 64 20 21 00 43 6F 75 6C 64 20 6E 6F 74 20 63 6C
0000BB60: 6F 73 65 20 68 61 6E 64 6C 65 20 74 6F 20 65 78
0000BB70: 69 73 74 65 64 20 6D 75 74 65 78 2E 00 00 00 00
0000BB80: 43 6F 75 6C 64 20 6E 6F 74 20 63 6C 6F 73 65 20
0000BB90: 68 61 6E 64 6C 65 20 74 6F 20 65 78 69 73 74 65
0000BBA0: 64 20 65 76 65 6E 74 2E 00 00 00 00 53 74 72 69
0000BBB0: 6E 67 00 00 4E 75 6D 62 65 72 00 00 00 00 00 00
0000BBC0: 01 00 00 00 00 00 00 00 00 00 00 00 00 00 00 00
0000BBD0: 00 00 00 00 00 00 00 00 00 00 00 00 00 00 00 00
0000BBE0: 00 00 00 00 00 00 00 00 00 00 00 00 00 00 00 00
0000BBF0: 00 00 00 00 00 00 00 00 00 00 00 00 00 00 00 00
0000BC00: 00 00 00 00 00 00 00 00 00 00 00 00 00 00 00 00
0000BC10: 00 00 00 00 00 00 00 00 00 00 00 00 00 00 00 00
0000BC20: 00 00 00 00 00 00 00 00 00 00 00 00 00 00 00 00
0000BC30: 00 00 00 00 00 00 00 00 00 00 00 00 00 00 00 00
0000BC40: 00 00 00 00 00 00 00 00 00 00 00 00 00 00 00 00
0000BC50: 00 00 00 00 00 00 00 00 00 00 00 00 00 00 00 00
0000BC60: 00 00 00 00 00 00 00 00 00 00 00 00 00 00 00 00
0000BC70: 00 00 00 00 00 00 00 00 00 00 00 00 00 00 00 00
0000BC80: 00 00 00 00 00 00 00 00 00 00 00 00 00 00 00 00
0000BC90: 00 00 00 00 00 00 00 00 00 00 00 00 00 00 00 00
0000BCA0: 00 00 00 00 00 00 00 00 00 00 00 00 00 00 00 00
0000BCB0: 00 00 00 00 00 00 00 00 00 00 00 00 00 00 00 00
0000BCC0: 00 00 00 00 00 00 00 00 00 00 00 00 00 00 00 00
0000BCD0: 00 00 00 00 00 00 00 00 00 00 00 00 00 00 00 00
0000BCE0: 00 00 00 00 00 00 00 00 00 00 00 00 00 00 00 00

<311>

0000BCF0: 00 00 00 00 00 00 00 00 00 00 00 00 00 00 00 00
0000BD00: 00 00 00 00 00 00 00 00 00 00 00 00 00 00 00 00
0000BD10: 00 00 00 00 00 00 00 00 00 00 00 00 00 00 00 00
0000BD20: 00 00 00 00 00 00 00 00 00 00 00 00 00 00 00 00
0000BD30: 00 00 00 00 00 00 00 00 00 00 00 00 00 00 00 00
0000BD40: 00 00 00 00 00 00 00 00 00 00 00 00 00 00 00 00
0000BD50: 00 00 00 00 00 00 00 00 00 00 00 00 00 00 00 00
0000BD60: 00 00 00 00 00 00 00 00 00 00 00 00 00 00 00 00
0000BD70: 00 00 00 00 00 00 00 00 00 00 00 00 00 00 00 00
0000BD80: 00 00 00 00 00 00 00 00 00 00 00 00 00 00 00 00
0000BD90: 00 00 00 00 00 00 00 00 00 00 00 00 00 00 00 00
0000BDA0: 00 00 00 00 00 00 00 00 00 00 00 00 00 00 00 00
0000BDB0: 00 00 00 00 00 00 00 00 00 00 00 00 00 00 00 00
0000BDC0: 00 00 00 00 00 00 00 00 00 00 00 00 00 00 00 00
0000BDD0: 00 00 00 00 00 00 00 00 00 00 00 00 00 00 00 00
0000BDE0: 00 00 00 00 00 00 00 00 00 00 00 00 00 00 00 00
0000BDF0: 00 00 00 00 00 00 00 00 00 00 00 00 00 00 00 00
0000BE00: 00 00 00 00 00 00 00 00 00 00 00 00 00 00 00 00
0000BE10: 00 00 00 00 00 00 00 00 00 00 00 00 00 00 00 00
0000BE20: 00 00 00 00 00 00 00 00 00 00 00 00 00 00 00 00
0000BE30: 00 00 00 00 00 00 00 00 00 00 00 00 00 00 00 00
0000BE40: 00 00 00 00 00 00 00 00 00 00 00 00 00 00 00 00
0000BE50: 00 00 00 00 00 00 00 00 00 00 00 00 00 00 00 00
0000BE60: 00 00 00 00 00 00 00 00 00 00 00 00 00 00 00 00
0000BE70: 00 00 00 00 00 00 00 00 00 00 00 00 00 00 00 00
0000BE80: 00 00 00 00 00 00 00 00 00 00 00 00 00 00 00 00
0000BE90: 00 00 00 00 00 00 00 00 00 00 00 00 00 00 00 00
0000BEA0: 00 00 00 00 00 00 00 00 00 00 00 00 00 00 00 00
0000BEB0: 00 00 00 00 00 00 00 00 00 00 00 00 00 00 00 00
0000BEC0: 00 00 00 00 00 00 00 00 00 00 00 00 00 00 00 00
0000BED0: 00 00 00 00 00 00 00 00 00 00 00 00 00 00 00 00
0000BEE0: 00 00 00 00 00 00 00 00 00 00 00 00 00 00 00 00
0000BEF0: 00 00 00 00 00 00 00 00 00 00 00 00 00 00 00 00
0000BF00: 00 00 00 00 00 00 00 00 00 00 00 00 00 00 00 00
0000BF10: 00 00 00 00 00 00 00 00 00 00 00 00 00 00 00 00
0000BF20: 00 00 00 00 00 00 00 00 00 00 00 00 00 00 00 00
0000BF30: 00 00 00 00 00 00 00 00 00 00 00 00 00 00 00 00
0000BF40: 00 00 00 00 00 00 00 00 00 00 00 00 00 00 00 00
0000BF50: 00 00 00 00 00 00 00 00 00 00 00 00 00 00 00 00
0000BF60: 00 00 00 00 00 00 00 00 00 00 00 00 00 00 00 00
0000BF70: 00 00 00 00 00 00 00 00 00 00 00 00 00 00 00 00
0000BF80: 00 00 00 00 00 00 00 00 00 00 00 00 00 00 00 00
0000BF90: 00 00 00 00 00 00 00 00 00 00 00 00 00 00 00 00
0000BFA0: 00 00 00 00 00 00 00 00 00 00 00 00 00 00 00 00
0000BFB0: 00 00 00 00 00 00 00 00 00 00 00 00 00 00 00 00
0000BFC0: 00 00 00 00 00 00 00 00 00 00 00 00 00 00 00 00
0000BFD0: 00 00 00 00 00 00 00 00 00 00 00 00 00 00 00 00
0000BFE0: 00 00 00 00 00 00 00 00 00 00 00 00 00 00 00 00

<312>

0000BFF0: 00 00 00 00 00 00 00 00 00 00 00 00 00 00 00 00
0000C000: 00 00 00 00 00 00 00 00 00 00 00 00 00 00 04 00
0000C010: 05 00 00 00 30 00 00 80 06 00 00 00 60 00 00 80
0000C020: 10 00 00 00 78 00 00 80 F0 00 00 00 90 00 00 80
0000C030: 00 00 00 00 00 00 00 00 00 00 00 00 00 00 04 00
0000C040: 64 00 00 00 A8 00 00 80 66 00 00 00 C0 00 00 80
0000C050: 81 00 00 00 D8 00 00 80 83 00 00 00 F0 00 00 80
0000C060: 00 00 00 00 00 00 00 00 00 00 00 00 00 00 01 00
0000C070: 07 00 00 00 08 01 00 80 00 00 00 00 00 00 00 00
0000C080: 00 00 00 00 00 00 01 00 01 00 00 00 20 01 00 80
0000C090: 00 00 00 00 00 00 00 00 00 00 00 00 00 00 01 00
0000C0A0: 81 00 00 00 38 01 00 80 00 00 00 00 00 00 00 00
0000C0B0: 00 00 00 00 00 00 01 00 09 04 00 00 50 01 00 00
0000C0C0: 00 00 00 00 00 00 00 00 00 00 00 00 00 00 01 00
0000C0D0: 09 04 00 00 60 01 00 00 00 00 00 00 00 00 00 00
0000C0E0: 00 00 00 00 00 00 01 00 0D 04 00 00 70 01 00 00
0000C0F0: 00 00 00 00 00 00 00 00 00 00 00 00 00 00 01 00
0000C100: 0D 04 00 00 80 01 00 00 00 00 00 00 00 00 00 00
0000C110: 00 00 00 00 00 00 01 00 09 04 00 00 90 01 00 00
0000C120: 00 00 00 00 00 00 00 00 00 00 00 00 00 00 01 00
0000C130: 09 04 00 00 A0 01 00 00 00 00 00 00 00 00 00 00
0000C140: 00 00 00 00 00 00 01 00 0D 04 00 00 B0 01 00 00
0000C150: C0 01 99 00 02 01 00 00 00 00 00 00 00 00 00 00
0000C160: C8 02 99 00 1A 03 00 00 00 00 00 00 00 00 00 00
0000C170: D0 08 99 00 D4 00 00 00 00 00 00 00 00 00 00 00
0000C180: A8 09 99 00 64 03 00 00 00 00 00 00 00 00 00 00
0000C190: 30 0D 99 00 3E 00 00 00 00 00 00 00 00 00 00 00
0000C1A0: E8 05 99 00 E4 02 00 00 00 00 00 00 00 00 00 00
0000C1B0: 10 0D 99 00 1E 00 00 00 00 00 00 00 00 00 00 00
0000C1C0: C0 00 C8 80 00 00 00 00 04 00 00 00 00 00 EB 00
0000C1D0: 37 00 00 00 00 00 41 00 62 00 6F 00 75 00 74 00
0000C1E0: 20 00 54 00 72 00 61 00 63 00 6B 00 00 00 08 00
0000C1F0: 4D 00 53 00 20 00 53 00 61 00 6E 00 73 00 20 00
0000C200: 53 00 65 00 72 00 69 00 66 00 00 00 03 00 00 50
0000C210: 00 00 00 00 0B 00 11 00 14 00 14 00 FF FF FF FF
0000C220: 82 00 FF FF 80 00 00 00 80 00 02 50 00 00 00 00
0000C230: 28 00 0A 00 77 00 08 00 FF FF FF FF 82 00 54 00
0000C240: 72 00 61 00 63 00 6B 00 20 00 56 00 65 00 72 00
0000C250: 73 00 69 00 6F 00 6E 00 20 00 31 00 2E 00 30 00
0000C260: 00 00 00 00 00 00 02 50 00 00 00 00 28 00 19 00
0000C270: 77 00 08 00 FF FF FF FF 82 00 43 00 6F 00 70 00
0000C280: 79 00 72 00 69 00 67 00 68 00 74 00 20 00 28 00
0000C290: 43 00 29 00 20 00 32 00 30 00 30 00 31 00 00 00
0000C2A0: 00 00 00 00 01 00 03 50 00 00 00 00 B2 00 07 00
0000C2B0: 32 00 0E 00 01 00 FF FF 80 00 4F 00 4B 00 00 00
0000C2C0: 00 00 00 00 00 00 00 00 01 00 FF FF 00 00 00 00
0000C2D0: 00 00 04 00 C0 00 F8 90 0D 00 00 00 00 00 FD 01
0000C2E0: 66 01 00 00 00 00 54 00 72 00 61 00 63 00 6B 00

<313>

0000C2F0: 00 00 08 00 00 00 00 01 4D 00 53 00 20 00 53 00
0000C300: 61 00 6E 00 73 00 20 00 53 00 65 00 72 00 69 00
0000C310: 66 00 00 00 00 00 00 00 00 00 00 00 00 01 00 01 50
0000C320: AD 01 06 00 32 00 0E 00 01 00 00 00 FF FF 80 00
0000C330: 45 00 26 00 78 00 69 00 74 00 00 00 00 00 00 00
0000C340: 00 00 00 00 00 00 00 00 00 00 00 01 58 AD 01 27 00
0000C350: 32 00 0E 00 E8 03 00 00 FF FF 80 00 26 00 53 00
0000C360: 74 00 61 00 72 00 74 00 20 00 56 00 69 00 64 00
0000C370: 65 00 6F 00 00 00 00 00 00 00 00 00 00 00 00 00
0000C380: 00 00 01 58 AD 01 3A 00 32 00 0E 00 E9 03 00 00
0000C390: FF FF 80 00 53 00 26 00 74 00 6F 00 70 00 20 00
0000C3A0: 56 00 69 00 64 00 65 00 6F 00 00 00 00 00 00 00
0000C3B0: 00 00 00 00 00 00 00 00 00 00 00 01 58 AD 01 5D 00
0000C3C0: 32 00 0E 00 EA 03 00 00 FF FF 80 00 47 00 65 00
0000C3D0: 74 00 20 00 26 00 52 00 65 00 67 00 69 00 6F 00
0000C3E0: 6E 00 00 00 00 00 00 00 00 00 00 00 00 00 00 00
0000C3F0: 00 00 01 58 AD 01 87 00 32 00 0E 00 EB 03 00 00
0000C400: FF FF 80 00 47 00 65 00 74 00 20 00 26 00 4D 00
0000C410: 61 00 72 00 6B 00 65 00 72 00 73 00 00 00 00 00
0000C420: 00 00 00 00 00 00 00 00 00 00 00 01 58 AD 01 9D 00
0000C430: 32 00 0E 00 EC 03 00 00 FF FF 80 00 26 00 4E 00
0000C440: 65 00 78 00 74 00 20 00 4E 00 6F 00 64 00 65 00
0000C450: 00 00 00 00 00 00 00 00 00 00 00 00 00 00 01 58
0000C460: AD 01 D5 00 32 00 0E 00 ED 03 00 00 FF FF 80 00
0000C470: 26 00 56 00 69 00 64 00 65 00 6F 00 20 00 53 00
0000C480: 74 00 61 00 74 00 69 00 73 00 74 00 69 00 63 00
0000C490: 73 00 00 00 00 00 00 00 00 00 00 00 00 00 00 00
0000C4A0: 00 00 01 50 AD 01 EA 00 32 00 0E 00 F2 03 00 00
0000C4B0: FF FF 80 00 26 00 43 00 61 00 6D 00 65 00 72 00
0000C4C0: 61 00 20 00 43 00 6F 00 6E 00 74 00 72 00 6F 00
0000C4D0: 6C 00 00 00 00 00 00 00 00 00 00 00 00 00 00 00
0000C4E0: 00 00 01 50 AD 01 FF 00 32 00 0E 00 FA 03 00 00
0000C4F0: FF FF 80 00 26 00 50 00 61 00 72 00 61 00 6D 00
0000C500: 65 00 74 00 65 00 72 00 73 00 00 00 00 00 00 00
0000C510: 00 00 00 00 00 00 00 00 00 00 01 50 AD 01 22 01
0000C520: 32 00 0E 00 FC 03 00 00 FF FF 80 00 26 00 42 00
0000C530: 72 00 65 00 61 00 6B 00 00 00 00 00 00 00 00 00
0000C540: 00 00 00 00 00 00 01 58 AD 01 B3 00 32 00 0E 00
0000C550: FD 03 00 00 FF FF 80 00 26 00 52 00 65 00 73 00
0000C560: 79 00 6E 00 63 00 68 00 72 00 6F 00 6E 00 69 00
0000C570: 7A 00 65 00 00 00 00 00 00 00 00 00 00 00 00 00
0000C580: 00 00 01 58 AD 01 71 00 32 00 0E 00 EE 03 00 00
0000C590: FF FF 80 00 47 00 65 00 74 00 20 00 26 00 54 00
0000C5A0: 72 00 61 00 6E 00 73 00 64 00 75 00 63 00 65 00
0000C5B0: 72 00 00 00 00 00 00 00 00 00 00 00 00 00 00 00
0000C5C0: 03 00 01 50 B8 01 46 01 22 00 0A 00 00 04 00 00
0000C5D0: FF FF 80 00 26 00 5A 00 6F 00 6F 00 6D 00 00 00
0000C5E0: 00 00 00 00 00 00 00 00 E4 02 34 00 00 00 56 00

<314>

0000C5F0: 53 00 5F 00 56 00 45 00 52 00 53 00 49 00 4F 00
0000C600: 4E 00 5F 00 49 00 4E 00 46 00 4F 00 00 00 00 00
0000C610: BD 04 EF FE 00 00 01 00 00 00 01 00 01 00 00 00
0000C620: 00 00 01 00 01 00 00 00 3F 00 00 00 00 00 00 00
0000C630: 04 00 00 00 01 00 00 00 00 00 00 00 00 00 00 00
0000C640: 00 00 00 00 42 02 00 00 01 00 53 00 74 00 72 00
0000C650: 69 00 6E 00 67 00 46 00 69 00 6C 00 65 00 49 00
0000C660: 6E 00 66 00 6F 00 00 00 1E 02 00 00 01 00 30 00
0000C670: 34 00 30 00 39 00 30 00 34 00 42 00 30 00 00 00
0000C680: 20 00 00 00 01 00 43 00 6F 00 6D 00 70 00 61 00
0000C690: 6E 00 79 00 4E 00 61 00 6D 00 65 00 00 00 00 00
0000C6A0: 54 00 16 00 01 00 46 00 69 00 6C 00 65 00 44 00
0000C6B0: 65 00 73 00 63 00 72 00 69 00 70 00 74 00 69 00
0000C6C0: 6F 00 6E 00 00 00 00 00 54 00 72 00 61 00 63 00
0000C6D0: 6B 00 20 00 4D 00 46 00 43 00 20 00 41 00 70 00
0000C6E0: 70 00 6C 00 69 00 63 00 61 00 74 00 69 00 6F 00
0000C6F0: 6E 00 00 00 36 00 0B 00 01 00 46 00 69 00 6C 00
0000C700: 65 00 56 00 65 00 72 00 73 00 69 00 6F 00 6E 00
0000C710: 00 00 00 00 31 00 2C 00 20 00 30 00 2C 00 20 00
0000C720: 30 00 2C 00 20 00 31 00 00 00 00 00 2C 00 06 00
0000C730: 01 00 49 00 6E 00 74 00 65 00 72 00 6E 00 61 00
0000C740: 6C 00 4E 00 61 00 6D 00 65 00 00 00 54 00 72 00
0000C750: 61 00 63 00 6B 00 00 00 4A 00 13 00 01 00 4C 00
0000C760: 65 00 67 00 61 00 6C 00 43 00 6F 00 70 00 79 00
0000C770: 72 00 69 00 67 00 68 00 74 00 00 00 43 00 6F 00
0000C780: 70 00 79 00 72 00 69 00 67 00 68 00 74 00 20 00
0000C790: 28 00 43 00 29 00 20 00 32 00 30 00 30 00 31 00
0000C7A0: 00 00 00 00 28 00 00 00 01 00 4C 00 65 00 67 00
0000C7B0: 61 00 6C 00 54 00 72 00 61 00 64 00 65 00 6D 00
0000C7C0: 61 00 72 00 6B 00 73 00 00 00 00 00 3C 00 0A 00
0000C7D0: 01 00 4F 00 72 00 69 00 67 00 69 00 6E 00 61 00
0000C7E0: 6C 00 46 00 69 00 6C 00 65 00 6E 00 61 00 6D 00
0000C7F0: 65 00 00 00 54 00 72 00 61 00 63 00 6B 00 2E 00
0000C800: 45 00 58 00 45 00 00 00 44 00 12 00 01 00 50 00
0000C810: 72 00 6F 00 64 00 75 00 63 00 74 00 4E 00 61 00
0000C820: 6D 00 65 00 00 00 00 00 54 00 72 00 61 00 63 00
0000C830: 6B 00 20 00 41 00 70 00 70 00 6C 00 69 00 63 00
0000C840: 61 00 74 00 69 00 6F 00 6E 00 00 00 3A 00 0B 00
0000C850: 01 00 50 00 72 00 6F 00 64 00 75 00 63 00 74 00
0000C860: 56 00 65 00 72 00 73 00 69 00 6F 00 6E 00 00 00
0000C870: 31 00 2C 00 20 00 30 00 2C 00 20 00 30 00 2C 00
0000C880: 20 00 31 00 00 00 00 00 44 00 00 00 01 00 56 00
0000C890: 61 00 72 00 46 00 69 00 6C 00 65 00 49 00 6E 00
0000C8A0: 66 00 6F 00 00 00 00 00 24 00 04 00 00 00 54 00
0000C8B0: 72 00 61 00 6E 00 73 00 6C 00 61 00 74 00 69 00
0000C8C0: 6F 00 6E 00 00 00 00 00 09 04 B0 04 00 00 00 00
0000C8D0: C0 00 C8 80 00 00 00 00 02 00 00 00 00 00 BB 00
0000C8E0: 73 00 00 00 00 00 43 00 61 00 6D 00 65 00 72 00

<315>

0000C8F0: 61 00 20 00 44 00 69 00 61 00 6C 00 6F 00 67 00
0000C900: 00 00 08 00 4D 00 53 00 20 00 53 00 61 00 6E 00
0000C910: 73 00 20 00 53 00 65 00 72 00 69 00 66 00 00 00
0000C920: 01 00 01 50 00 00 00 00 82 00 07 00 32 00 0E 00
0000C930: 01 00 FF FF 80 00 4F 00 4B 00 00 00 00 00 00 00
0000C940: 00 00 01 50 00 00 00 00 07 00 1A 00 AD 00 29 00
0000C950: F1 03 7B 00 34 00 43 00 42 00 31 00 36 00 46 00
0000C960: 33 00 37 00 2D 00 43 00 31 00 43 00 36 00 2D 00
0000C970: 31 00 31 00 44 00 33 00 2D 00 38 00 34 00 46 00
0000C980: 42 00 2D 00 30 00 30 00 30 00 30 00 38 00 33 00
0000C990: 41 00 32 00 33 00 31 00 44 00 33 00 7D 00 00 00
0000C9A0: 00 00 00 00 00 00 00 00 C0 00 C8 80 00 00 00 00
0000C9B0: 0F 00 00 00 00 00 BB 00 A0 00 00 00 00 00 50 00
0000C9C0: 61 00 72 00 61 00 6D 00 65 00 74 00 65 00 72 00
0000C9D0: 73 00 00 00 08 00 4D 00 53 00 20 00 53 00 61 00
0000C9E0: 6E 00 73 00 20 00 53 00 65 00 72 00 69 00 66 00
0000C9F0: 00 00 00 00 01 00 01 50 00 00 00 00 82 00 07 00
0000CA00: 32 00 0E 00 01 00 FF FF 80 00 4F 00 4B 00 00 00
0000CA10: 00 00 00 00 09 00 02 50 00 00 00 00 54 00 2C 00
0000CA20: 33 00 0A 00 F5 03 FF FF 80 00 26 00 53 00 70 00
0000CA30: 69 00 72 00 61 00 6C 00 20 00 53 00 63 00 61 00
0000CA40: 6E 00 00 00 00 00 00 00 09 00 00 50 00 00 00 00
0000CA50: 54 00 37 00 46 00 0A 00 F6 03 FF FF 80 00 26 00
0000CA60: 52 00 65 00 63 00 74 00 61 00 6E 00 67 00 75 00
0000CA70: 6C 00 61 00 72 00 20 00 53 00 63 00 61 00 6E 00
0000CA80: 00 00 00 00 07 00 00 50 00 00 00 00 4D 00 22 00
0000CA90: 55 00 28 00 F7 03 FF FF 80 00 4E 00 6F 00 64 00
0000CAA0: 65 00 73 00 20 00 53 00 63 00 61 00 6E 00 20 00
0000CAB0: 50 00 61 00 74 00 74 00 65 00 72 00 6E 00 00 00
0000CAC0: 00 00 00 00 80 00 81 50 00 00 00 00 07 00 3A 00
0000CAD0: 28 00 0E 00 F8 03 FF FF 81 00 00 00 00 00 00 00
0000CAE0: 00 00 02 50 00 00 00 00 07 00 2E 00 34 00 08 00
0000CAF0: F9 03 FF FF 82 00 4E 00 6F 00 64 00 65 00 73 00
0000CB00: 20 00 44 00 69 00 73 00 74 00 61 00 6E 00 63 00
0000CB10: 65 00 00 00 00 00 00 00 03 00 01 50 00 00 00 00
0000CB20: 0D 00 8F 00 76 00 0A 00 FB 03 FF FF 80 00 53 00
0000CB30: 61 00 76 00 65 00 20 00 26 00 42 00 4D 00 50 00
0000CB40: 20 00 66 00 69 00 6C 00 65 00 73 00 20 00 66 00
0000CB50: 6F 00 72 00 20 00 69 00 6E 00 74 00 65 00 72 00
0000CB60: 69 00 6F 00 72 00 20 00 72 00 65 00 67 00 69 00
0000CB70: 6F 00 6E 00 00 00 00 00 00 00 02 50 00 00 00 00
0000CB80: 07 00 11 00 3C 00 08 00 FA 03 FF FF 82 00 4D 00
0000CB90: 61 00 72 00 6B 00 65 00 72 00 73 00 20 00 48 00
0000CBA0: 79 00 73 00 74 00 65 00 72 00 65 00 73 00 69 00
0000CBB0: 73 00 00 00 00 00 00 00 80 00 81 50 00 00 00 00
0000CBC0: 07 00 1C 00 28 00 0E 00 FC 03 FF FF 81 00 00 00
0000CBD0: 00 00 00 00 03 00 01 50 00 00 00 00 0D 00 7C 00
0000CBE0: 39 00 0A 00 FD 03 FF FF 80 00 53 00 61 00 76 00

<316>

0000CBF0: 65 00 20 00 26 00 4C 00 6F 00 67 00 20 00 66 00
0000CC00: 69 00 6C 00 65 00 00 00 00 00 00 00 03 00 01 50
0000CC10: 00 00 00 00 0D 00 69 00 42 00 0A 00 FE 03 FF FF
0000CC20: 80 00 53 00 61 00 76 00 65 00 20 00 26 00 54 00
0000CC30: 69 00 6D 00 69 00 6E 00 67 00 20 00 66 00 69 00
0000CC40: 6C 00 65 00 00 00 00 00 80 00 81 50 00 00 00 00
0000CC50: 07 00 57 00 28 00 0E 00 FF 03 FF FF 81 00 00 00
0000CC60: 00 00 00 00 00 00 02 50 00 00 00 00 07 00 4C 00
0000CC70: 46 00 08 00 00 04 FF FF 82 00 54 00 72 00 61 00
0000CC80: 6E 00 73 00 64 00 75 00 63 00 65 00 72 00 20 00
0000CC90: 41 00 6C 00 69 00 67 00 6E 00 6D 00 65 00 6E 00
0000CCA0: 74 00 00 00 00 00 00 00 80 00 81 50 00 00 00 00
0000CCB0: 58 00 56 00 28 00 0E 00 01 04 FF FF 81 00 00 00
0000CCC0: 00 00 00 00 00 00 02 50 00 00 00 00 57 00 4C 00
0000CCD0: 4C 00 08 00 02 04 FF FF 82 00 54 00 72 00 61 00
0000CCE0: 6E 00 73 00 64 00 75 00 63 00 65 00 72 00 20 00
0000CCF0: 53 00 69 00 7A 00 65 00 20 00 28 00 69 00 6E 00
0000CD00: 20 00 6D 00 6D 00 29 00 00 00 00 00 00 00 00 00
0000CD10: F1 03 76 03 14 00 00 00 00 00 00 00 00 00 01 00
0000CD20: 9C 1C 00 00 C8 06 00 00 00 00 00 00 00 00 00 00
0000CD30: 00 00 00 00 00 00 00 00 00 00 0F 00 26 00 41 00
0000CD40: 62 00 6F 00 75 00 74 00 20 00 54 00 72 00 61 00
0000CD50: 63 00 6B 00 2E 00 2E 00 2E 00 00 00 00 00 00 00
0000CD60: 00 00 00 00 00 00 00 00 00 00 00 00 00 00 00 00
0000CD70: 00 00 00 00 00 00 00 00 00 00 00 00 00 00 00 00
0000CD80: 00 00 00 00 00 00 00 00 00 00 00 00 00 00 00 00
0000CD90: 00 00 00 00 00 00 00 00 00 00 00 00 00 00 00 00
0000CDA0: 00 00 00 00 00 00 00 00 00 00 00 00 00 00 00 00
0000CDB0: 00 00 00 00 00 00 00 00 00 00 00 00 00 00 00 00
0000CDC0: 00 00 00 00 00 00 00 00 00 00 00 00 00 00 00 00
0000CDD0: 00 00 00 00 00 00 00 00 00 00 00 00 00 00 00 00
0000CDE0: 00 00 00 00 00 00 00 00 00 00 00 00 00 00 00 00
0000CDF0: 00 00 00 00 00 00 00 00 00 00 00 00 00 00 00 00
0000CE00: 00 00 00 00 00 00 00 00 00 00 00 00 00 00 00 00
0000CE10: 00 00 00 00 00 00 00 00 00 00 00 00 00 00 00 00
0000CE20: 00 00 00 00 00 00 00 00 00 00 00 00 00 00 00 00
0000CE30: 00 00 00 00 00 00 00 00 00 00 00 00 00 00 00 00
0000CE40: 00 00 00 00 00 00 00 00 00 00 00 00 00 00 00 00
0000CE50: 00 00 00 00 00 00 00 00 00 00 00 00 00 00 00 00
0000CE60: 00 00 00 00 00 00 00 00 00 00 00 00 00 00 00 00
0000CE70: 00 00 00 00 00 00 00 00 00 00 00 00 00 00 00 00
0000CE80: 00 00 00 00 00 00 00 00 00 00 00 00 00 00 00 00
0000CE90: 00 00 00 00 00 00 00 00 00 00 00 00 00 00 00 00
0000CEA0: 00 00 00 00 00 00 00 00 00 00 00 00 00 00 00 00
0000CEB0: 00 00 00 00 00 00 00 00 00 00 00 00 00 00 00 00
0000CEC0: 00 00 00 00 00 00 00 00 00 00 00 00 00 00 00 00
0000CED0: 00 00 00 00 00 00 00 00 00 00 00 00 00 00 00 00
0000CEE0: 00 00 00 00 00 00 00 00 00 00 00 00 00 00 00 00

<317>

0000CEF0: 00 00 00 00 00 00 00 00 00 00 00 00 00 00 00 00
0000CF00: 00 00 00 00 00 00 00 00 00 00 00 00 00 00 00 00
0000CF10: 00 00 00 00 00 00 00 00 00 00 00 00 00 00 00 00
0000CF20: 00 00 00 00 00 00 00 00 00 00 00 00 00 00 00 00
0000CF30: 00 00 00 00 00 00 00 00 00 00 00 00 00 00 00 00
0000CF40: 00 00 00 00 00 00 00 00 00 00 00 00 00 00 00 00
0000CF50: 00 00 00 00 00 00 00 00 00 00 00 00 00 00 00 00
0000CF60: 00 00 00 00 00 00 00 00 00 00 00 00 00 00 00 00
0000CF70: 00 00 00 00 00 00 00 00 00 00 00 00 00 00 00 00
0000CF80: 00 00 00 00 00 00 00 00 00 00 00 00 00 00 00 00
0000CF90: 00 00 00 00 00 00 00 00 00 00 00 00 00 00 00 00
0000CFA0: 00 00 00 00 00 00 00 00 00 00 00 00 00 00 00 00
0000CFB0: 00 00 00 00 00 00 00 00 00 00 00 00 00 00 00 00
0000CFC0: 00 00 00 00 00 00 00 00 00 00 00 00 00 00 00 00
0000CFD0: 00 00 00 00 00 00 00 00 00 00 00 00 00 00 00 00
0000CFE0: 00 00 00 00 00 00 00 00 00 00 00 00 00 00 00 00
0000CFF0: 00 00 00 00 00 00 00 00 00 00 00 00 00 00 00 00

<318>

도면의 간단한 설명

<64> 본 발명은 첨부된 도면을 참조하는 아래의 상세한 설명으로부터 더욱 잘 이해될 것이다.

<65> 도1은 본 발명의 바람직한 실시예에 따라 구성되고 동작하는 초음파 셀룰라이트 치료장치의 일반적인 구성과 동작을 간단히 나타내는 도면;

<66> 도2는 본 발명의 바람직한 실시예에 따라 초음파 압력의 시간변화의 패턴을 나타내는 바람직한 전원 및 변조기를 간단히 도시하는 블록도;

<67> 도3a 및 도3b는 정상 동작과 오동작 동안 오퍼레이터 인터페이스 디스플레이의 모습을 각각 나타내는 개략도;

<68> 도4는 본 발명의 바람직한 실시예에 따라 구성되고 동작하는 초음파 셀룰라이트 치료시스템을 간단히 나타내는 블록도;

<69> 도5a, 도5b, 및 도5c는 본 발명의 바람직한 실시예에 따라 셀룰라이트 치료를 실행할 때의 오퍼레이터 단계를 나타내는 개략 흐름도;

<70> 도6은 본 발명의 바람직한 실시예에 따라 구성되고 동작하는 초음파 아포프토시스(apoptosis) 유도장치의 일반적 구성과 동작을 나타내는 개략도;

<71> 도7은 본 발명의 바람직한 실시예에 따라 초음파 압력의 시간변화의 패턴을 나타내는 바람직한 전원 및 변조기를 간단히 도시하는 블록도;

<72> 도8a 및 도8b는 정상 동작 및 오동작 동안 오퍼레이터 인터페이스 디스플레이의 모습을 각각 나타내는 개략도;

<73> 도9는 본 발명의 바람직한 실시예에 따라 구성되고 동작하는 초음파 아포프토시스 유도 장치를 간단히 나타내는 블록도;

<74> 도10a, 도10b, 및 도10c는 본 발명의 바람직한 실시예에 따라 아포프토시스 유도 치료를 수행할 때의 오퍼레이터 단계를 나타내는 개략 흐름도;

<75> 도11a 및 도11b는 본 발명의 바람직한 실시예에 따라 시변수 3차원 아웃라인에서 유닛단위 추적(unit by unit tracking)을 수행할 때의 단계를 나타내는 개략 흐름도이다.

<76> 첨부서류의 간단한 설명

<77> 첨부서류는 본 발명의 바람직한 소프트웨어 실시예에 따른 컴퓨터 추적 평셔널리티를 형성하는 컴퓨터 리스트를 포함한다.

도면

도면1

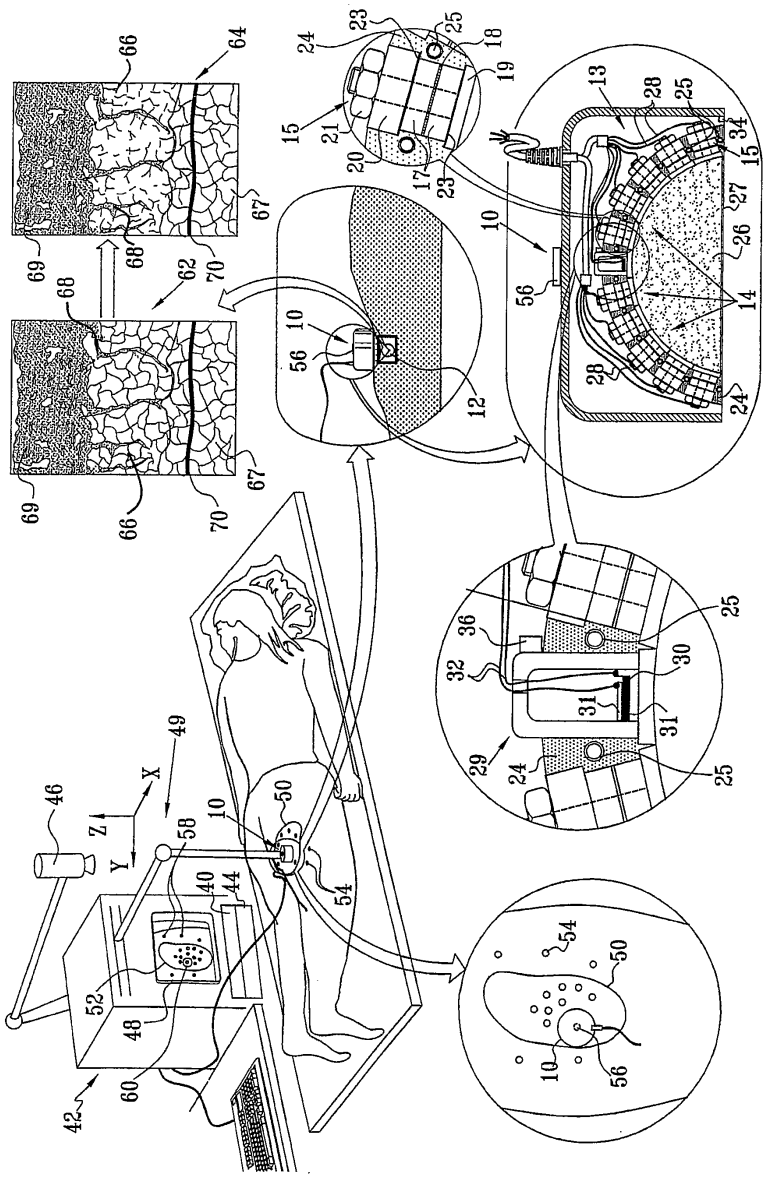
66
64
67
69
68
62
70
23
24
25
18
19
15
21
20
17
13
28
34
27
26
14
10
56
12
36
32
30
31
29
49
X
Z
Y
46
58
40
44
54
50
52
48
60
42

도면2

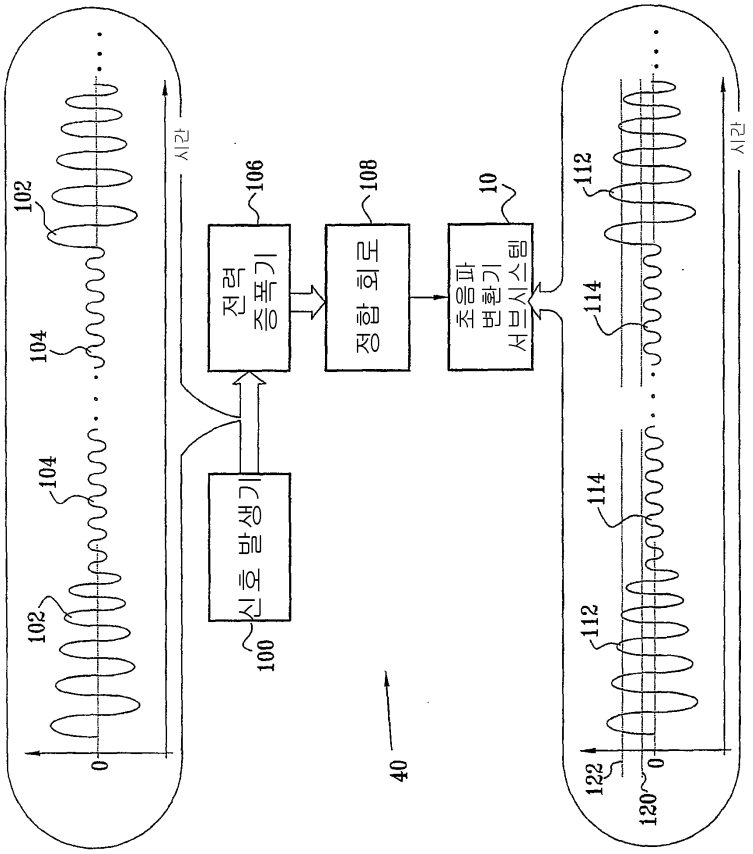
시간
102
104
104
102
0
100
신호 발생기
106
전력 증폭기
108
정합 회로
10
초음파 변환기 서브시스템
40
112
114
114
112
122
120
0
시간

도면3A

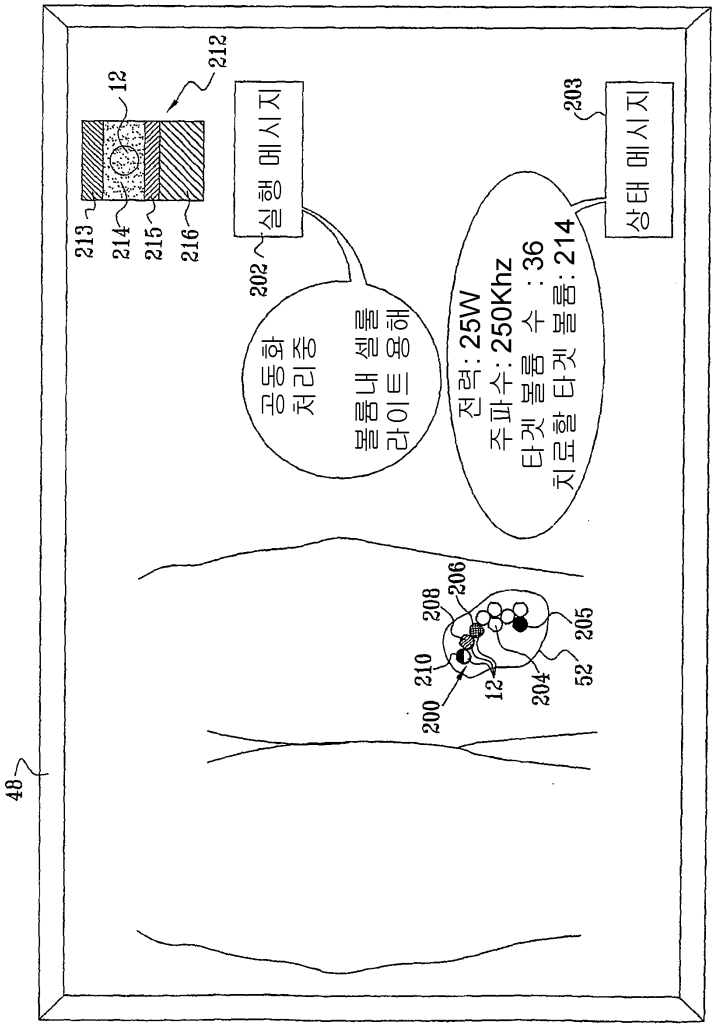
48
12
212
213
214
215
216
202
실행 메시지
공동화
처리중
볼륨내 셀룰
라이트 용해
203
상태 메시지
전력: 25W
주파수: 250Khz
타겟 볼륨 수 : 36
치료할 타겟 볼륨: 214
200
210
208
206
12
204
52
205

도면3B

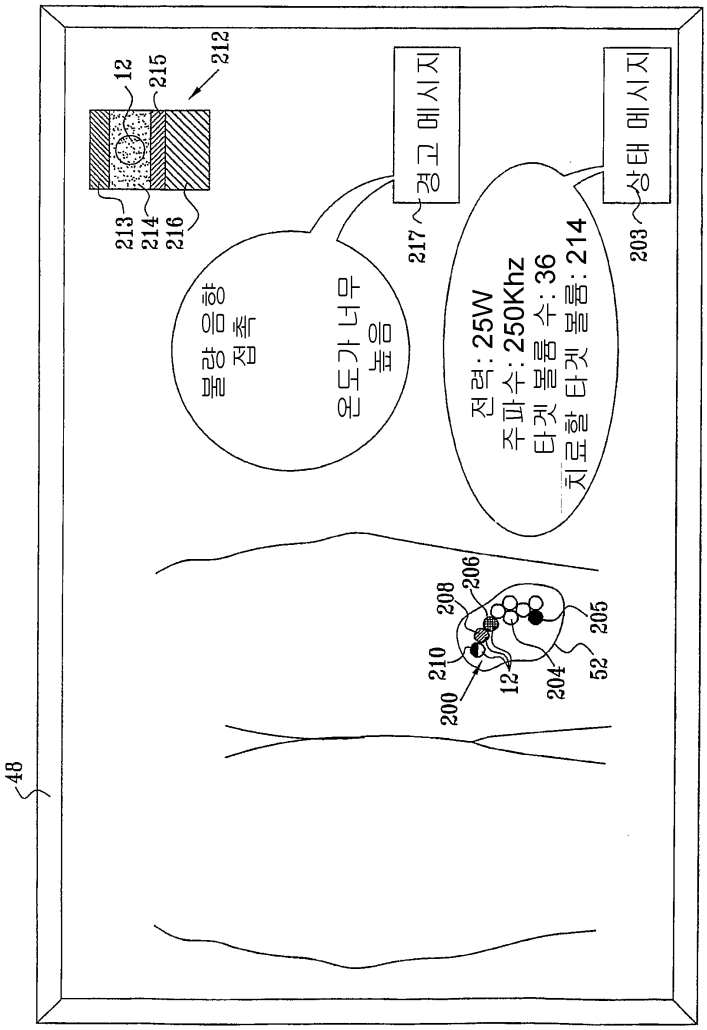
48
200
210
208
206
12
204
205
52
전력: 25W
주파수: 250Khz
타겟 볼륨 수: 36
치료할 타겟 볼륨: 214
203
상태 메시지
온도가 너무
높음
볼량 음향
접촉
217
경고 메시지
213
214
216
12
215
212

도면4

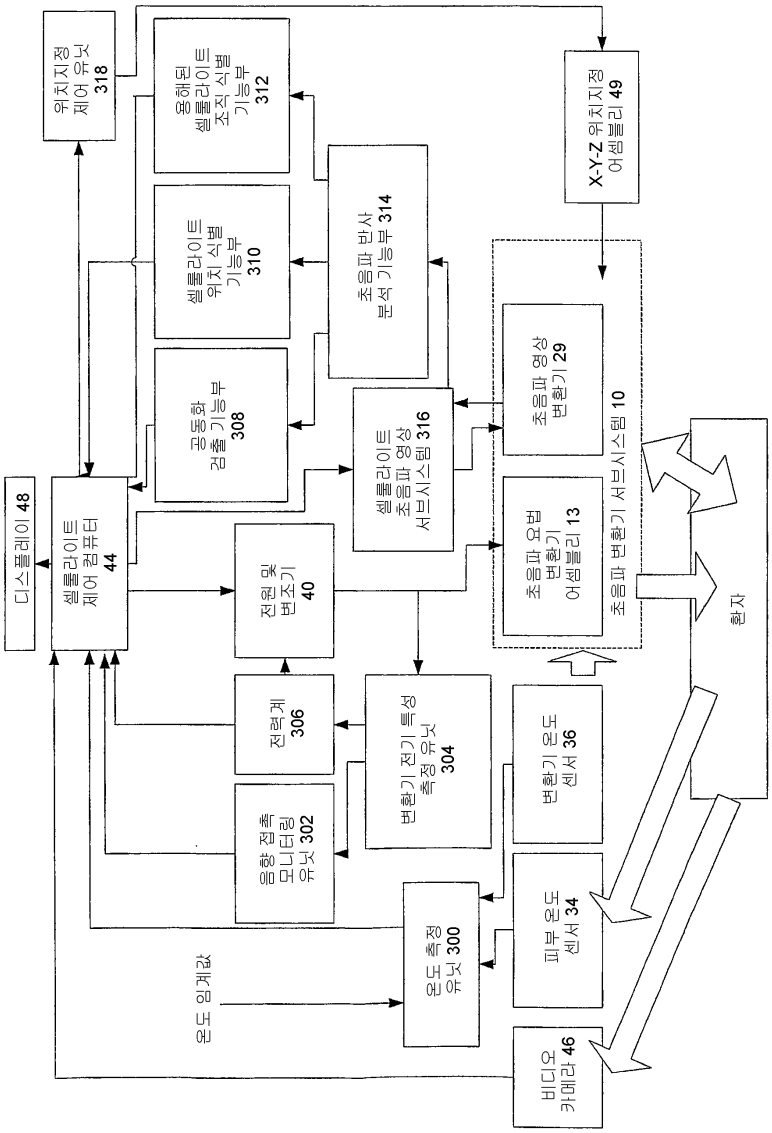
위치지정 제어 유닛 318
융해된 셀룰라이트 조직 식별 기능부 312
X-Y-Z 위치지정 어셈블리 49
셀룰라이트 위치 식별 기능부 310
초음파 반사 분석 기능부 314
공동화 검출 기능부 308
초음파 영상 변환기 29
셀룰라이트 초음파 영상 서브시스템 316
디스플레이 48
셀룰라이트 제어 컴퓨터 44
전원 및 변조기 40
초음파 요법 변환기 어셈블리 13
초음파 변환기 서브시스템 10
환자
전력계 306
변환기 전기 특성 측정 유닛 304
변환기 온도 센서 36
음향 접촉 모니터링 유닛 302
피부 온도 센서 34
온도 측정 유닛 300
온도 임계값
비디오 카메라 46

도면5A

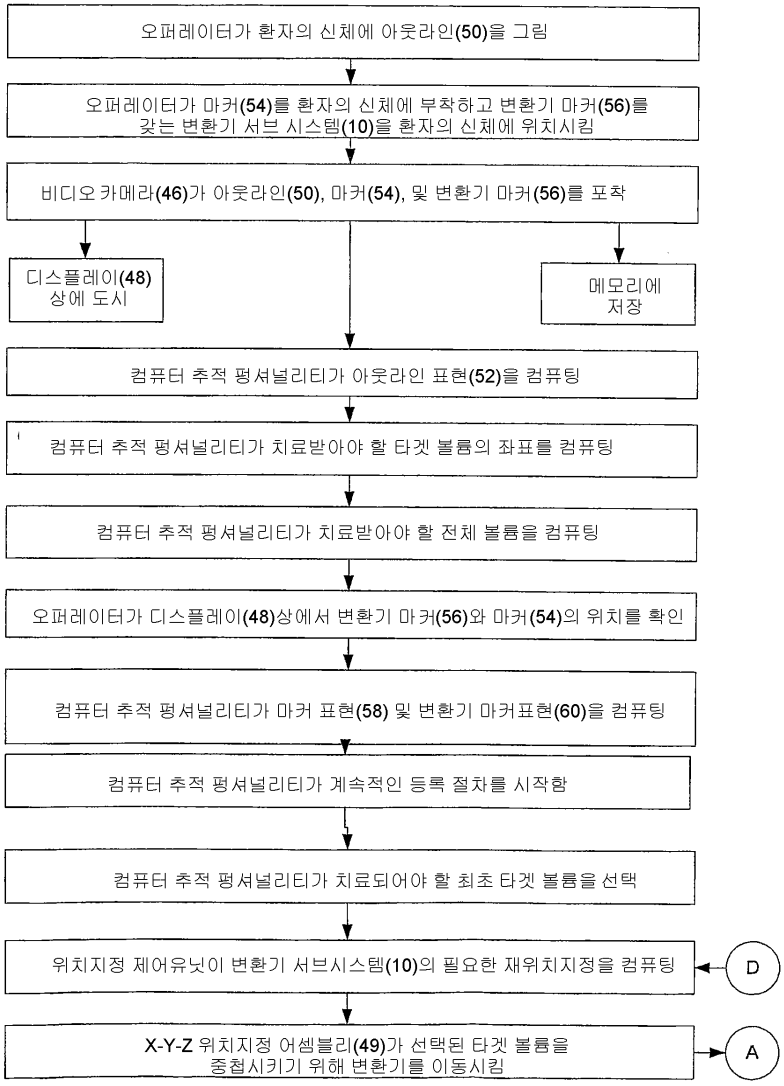
오퍼레이터가 환자의 신체에 아웃라인(50)을 그림
오퍼레이터가 마커(54)를 환자의 신체에 부착하고 변환기 마커(56)를 갖는 변환기 서브 시스템(10)을 환자의 신체에 위치시킴
비디오 카메라(46)가 아웃라인(50), 마커(54), 및 변환기 마커(56)를 포착
디스플레이(48) 상에 도시
메모리에 저장
컴퓨터 추적 펑셔널리티가 아웃라인 표현(52)을 컴퓨팅
컴퓨터 추적 펑셔널리티가 치료받아야 할 타겟 볼륨의 좌표를 컴퓨팅
컴퓨터 추적 펑셔널리티가 치료받아야 할 전체 볼륨을 컴퓨팅
오퍼레이터가 디스플레이(48)상에서 변환기 마커(56)와 마커(54)의 위치를 확인
컴퓨터 추적 펑셔널리티가 마커 표현(58) 및 변환기 마커표현(60)을 컴퓨팅
컴퓨터 추적 펑셔널리티가 계속적인 등록 절차를 시작함
컴퓨터 추적 펑셔널리티가 치료되어야 할 최초 타겟 볼륨을 선택
위치지정 제어유닛이 변환기 서브시스템(10)의 필요한 재위치지정을 컴퓨팅
D
X-Y-Z 위치지정 어셈블리(49)가 선택된 타겟 볼륨을 중첩시키기 위해 변환기를 이동시킴
A

도면5B

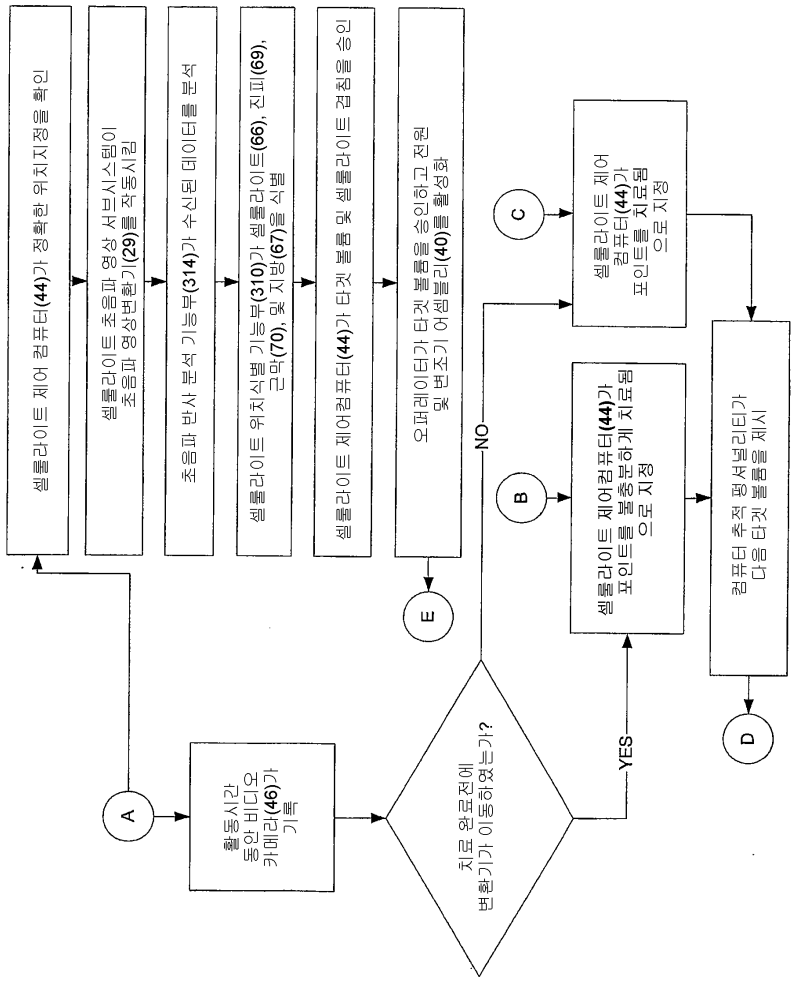
셀룰라이트 제어 컴퓨터(44)가 정확한 위치지정을 확인
셀룰라이트 초음파 영상 서브시스템이 초음파 영상변환기(29)를 작동시킴
초음파 반사 분석 기능부(314)가 수신된 데이터를 분석
셀룰라이트 위치식별 기능부(310)가 셀룰라이트(66), 진피(69), 근막(70), 및 지방(67)을 식별
셀룰라이트 제어컴퓨터(44)가 타겟 볼륨 및 셀룰라이트 결함을 승인
오퍼레이터가 타겟 볼륨을 승인하고 전원 및 변조기 어셈블리(40)를 활성화
활동시간 동안 비디오 카메라(46)가 기록
치료 완료전에 변환기가 이동하였는가?
YES
NO
셀룰라이트 제어컴퓨터(44)가 포인트를 불충분하게 치료됨 으로 지정
셀룰라이트 제어 컴퓨터(44)가 포인트를 치료됨 으로 지정
컴퓨터 추적 평서널리티가 다음 타겟 볼륨을 제시
A
B
C
D
E

도면5C

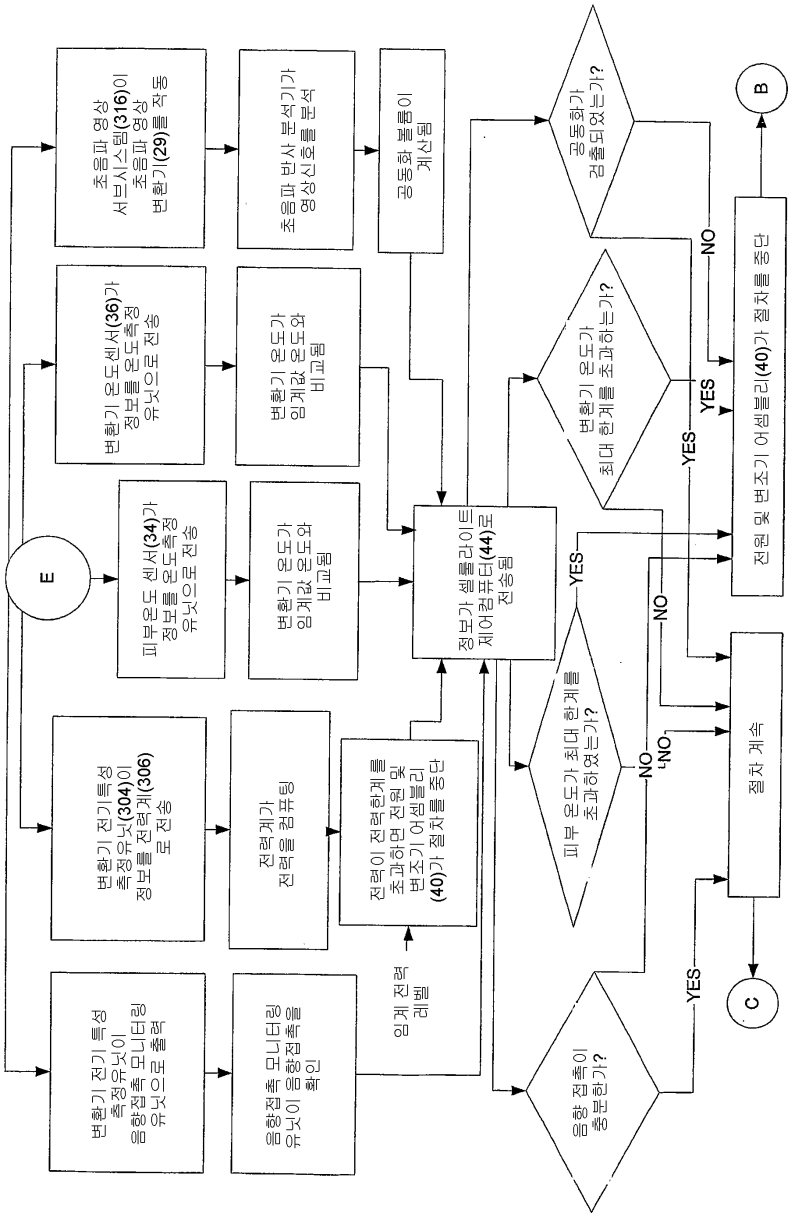
E
변환기 전기 특성
측정 유닛이
음향접촉 모니터링
유닛으로 출력
음향접촉 모니터링
유닛이 음향접촉을
확인
변환기 전기특성
측정 유닛(304)이
정보를 전력계(306)
로 전송
전력계가
전력을 컴퓨팅
피부온도 센서(34)가
정보를 온도측정
유닛으로 전송
변환기 온도가
임계값 온도와
비교됨
변환기 온도센서(36)가
정보를 온도측정
유닛으로 전송
변환기 온도가
임계값 온도와
비교됨
초음파 영상
서브시스템(316)이
초음파 영상
변환기(29)를 작동
초음파 반사 분석기가
영상신호를 분석
공동화 볼륨이
계산됨
임계 전력
레벨
전력이 전력한계를
초과하면 전원 및
변조기 어셈블리
(40)가 절차를 중단
정보가 셀룰라이트
제어컴퓨터(44)로
전송됨
음향 접촉이
좋은가?
NO
YES
피부 온도가 최대 한계를
초과하였는가?
NO
YES
변환기 온도가
최대 한계를 초과하는가?
YES
NO
공동화가
검출되었는가?
NO
YES
절차 계속
전원 및 변조기 어셈블리(40)가 절차를 중단
C
B

도면6

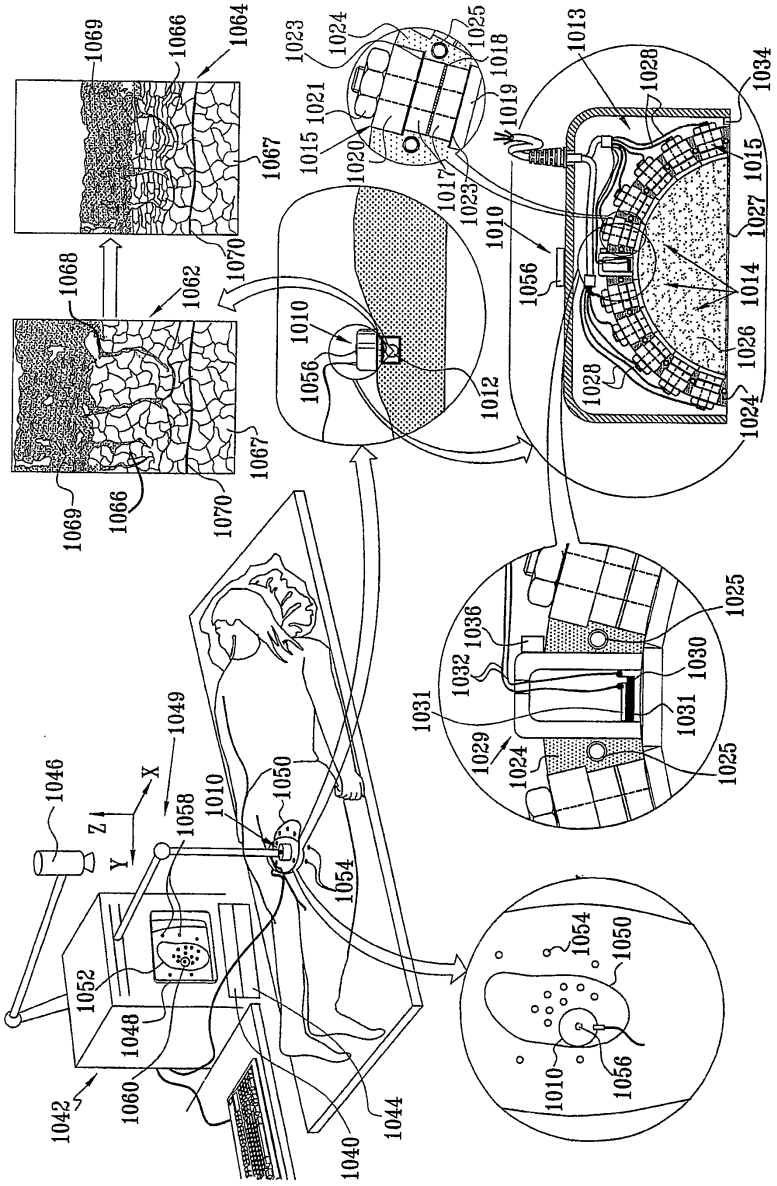
1069
1066
1064
1067
1070
1068
1062
1067
1069
1066
1070
1023
1024
1025
1018
1021
1015
1020
1019
1017
1023
1010
1056
1012
1013
1028
1034
1015
1027
1014
1026
1028
1024
1036
1032
1031
1029
1024
1025
1030
1031
1025
1046
1049
X
Z
Y
1058
1010
1050
1054
1052
1048
1060
1042
1040
1044
1054
1050
1010
1056

도면7

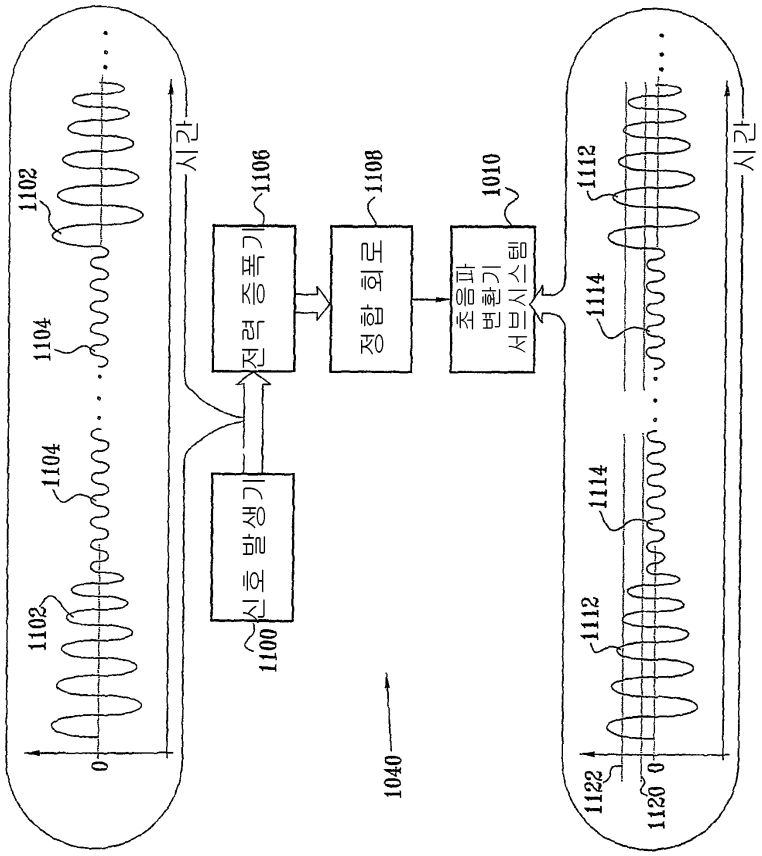
1102
1104
1104
1102
0
시간
신호 발생기
1100
전력 증폭기
1106
정합 회로
1108
초음파 변환기 서브시스템
1010
1040
1112
1114
1114
1112
1122
1120
0
시간

도면8A

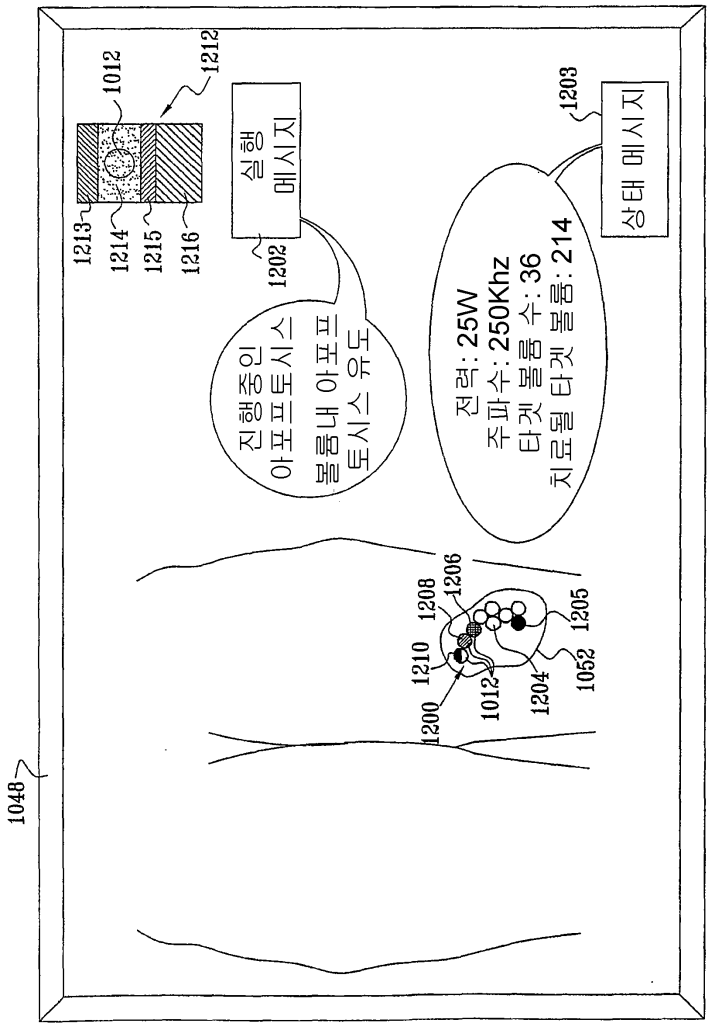
1048
1012
1212
1213
1214
1215
1216
실행
메시지
1202
진행중인
아포프토시스
볼륨내 아포프
토시스 유도
1203
상태 메시지
전력: 25W
주파수: 250Khz
타겟 볼륨 수: 36
치료될 타겟 볼륨: 214
1200
1210
1208
1206
1012
1204
1052
1205

도면8B

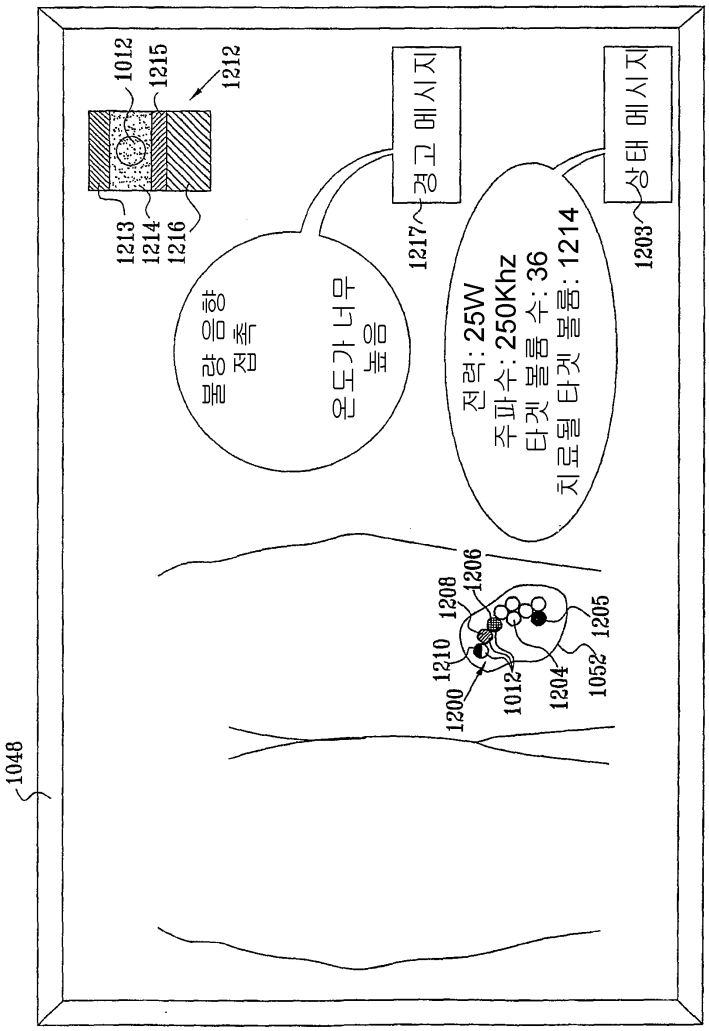
1048
1012
1215
1212
1213
1214
1216
불량 음향
접촉
온도가 너무
높음
1217
경고 메시지
전력: 25W
주파수: 250Khz
타겟 볼륨 수: 36
치료될 타겟 볼륨: 1214
1203
상태 메시지
1206
1208
1210
1200
1012
1204
1052
1205

도면9

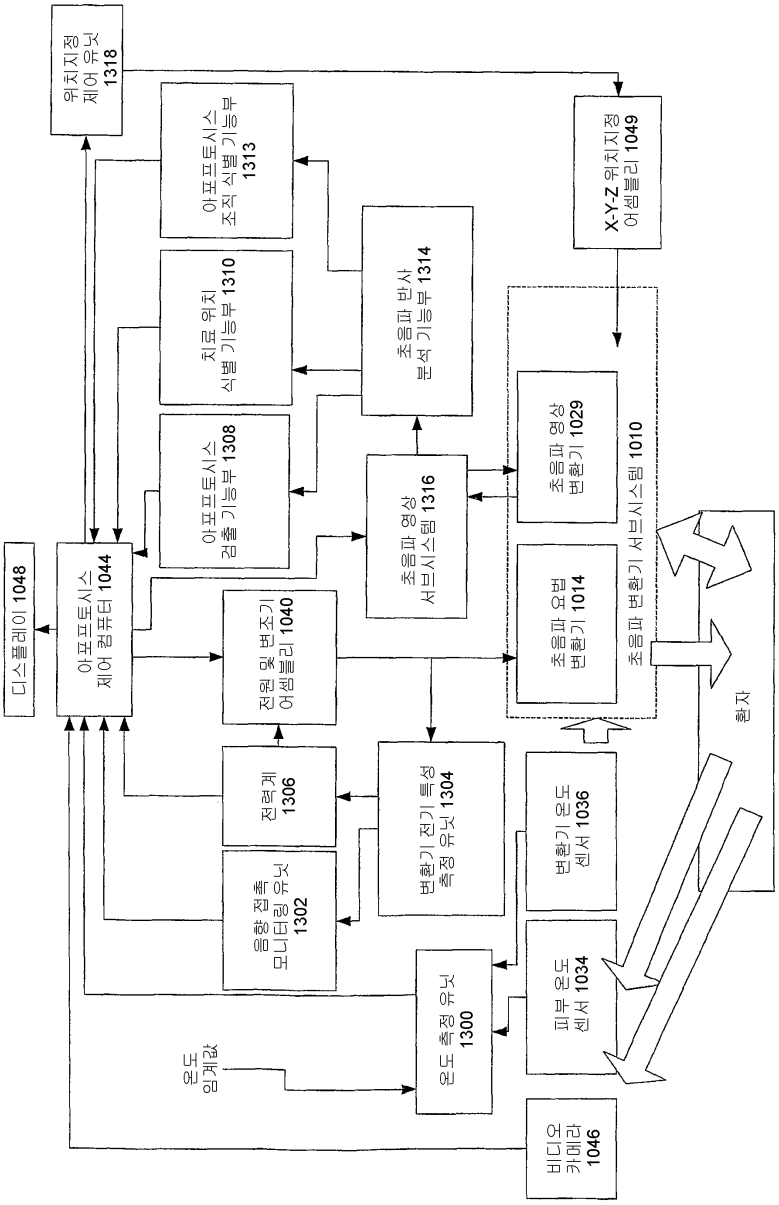
위치지정
제어 유닛
1318
아포프토시스
조직 식별 기능부
1313
X-Y-Z 위치지정
어셈블리 1049
치료 위치
식별 기능부 1310
초음파 반사
분석 기능부 1314
아포프토시스
검출 기능부 1308
초음파 영상
서브시스템 1316
초음파 영상
변환기 1029
디스플레이 1048
아포프토시스
제어 컴퓨터 1044
전원 및 변조기
어셈블리 1040
초음파 요법
변환기 1014
초음파 변환기 서브시스템 1010
환자
전력계
1306
변환기 전기 특성
측정 유닛 1304
변환기 온도
센서 1036
음향 접촉
모니터링 유닛
1302
피부 온도
센서 1034
온도 측정 유닛
1300
온도
임계값
비디오
카메라
1046

도면10A

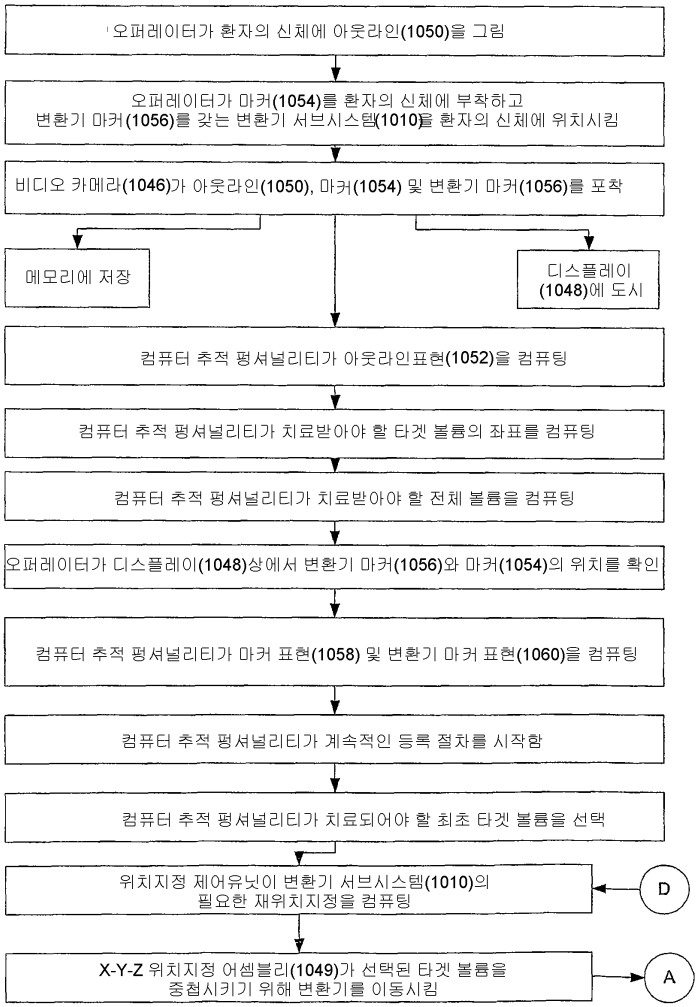
오퍼레이터가 환자의 신체에 아웃라인(1050)을 그림
오퍼레이터가 마커(1054)를 환자의 신체에 부착하고
변환기 마커(1056)를 갖는 변환기 서브시스템(1010)을 환자의 신체에 위치시킴
비디오 카메라(1046)가 아웃라인(1050), 마커(1054) 및 변환기 마커(1056)를 포착
메모리에 저장
디스플레이
(1048)에 도시
컴퓨터 추적 펑셔널리티가 아웃라인표현(1052)을 컴퓨팅
컴퓨터 추적 펑셔널리티가 치료받아야 할 타겟 볼륨의 좌표를 컴퓨팅
컴퓨터 추적 펑셔널리티가 치료받아야 할 전체 볼륨을 컴퓨팅
오퍼레이터가 디스플레이(1048)상에서 변환기 마커(1056)와 마커(1054)의 위치를 확인
컴퓨터 추적 펑셔널리티가 마커 표현(1058) 및 변환기 마커 표현(1060)을 컴퓨팅
컴퓨터 추적 펑셔널리티가 계속적인 등록 절차를 시작함
컴퓨터 추적 펑셔널리티가 치료되어야 할 최초 타겟 볼륨을 선택
위치지정 제어유닛이 변환기 서브시스템(1010)의
필요한 재위치지정을 컴퓨팅
D
X-Y-Z 위치지정 어셈블리(1049)가 선택된 타겟 볼륨을
중첩시키기 위해 변환기를 이동시킴
A

도면10B

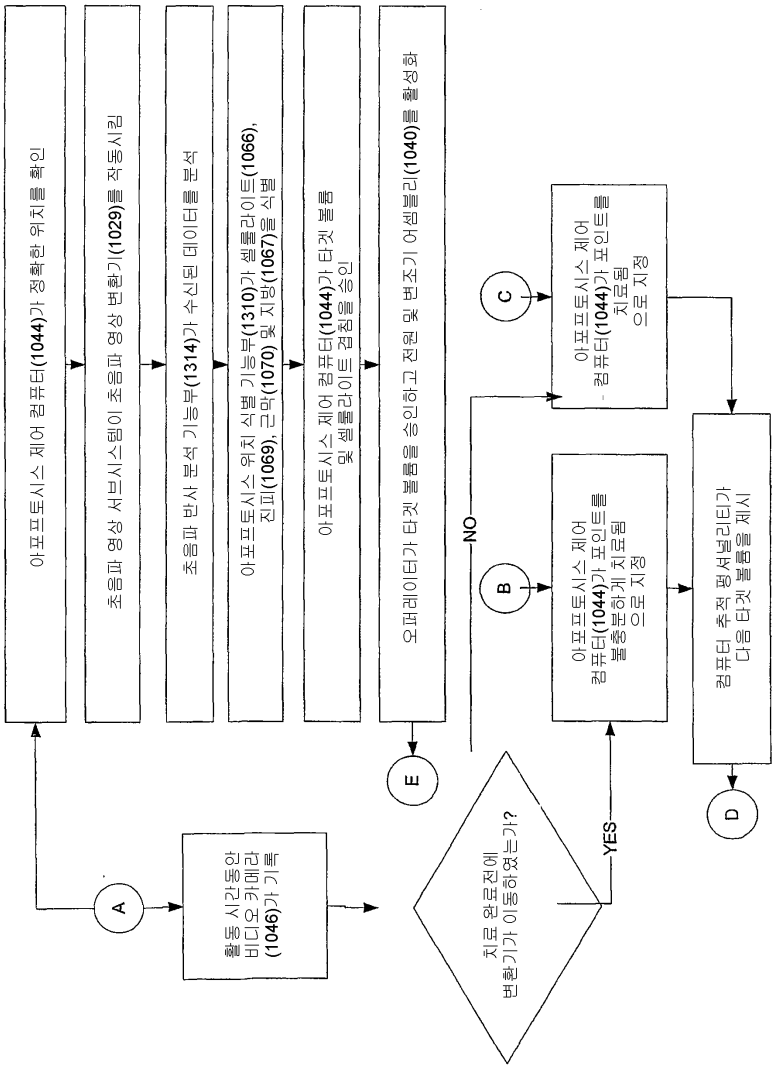
아포프토시스 제어 컴퓨터(1044)가 정확한 위치를 확인
초음파 영상 서브시스템이 초음파 영상 변환기(1029)를 작동시킴
초음파 반사 분석 기능부(1314)가 수신된 데이터를 분석
아포프토시스 위치 식별 기능부(1310)가 셀룰라이트(1066), 진피(1069), 근막(1070) 및 지방(1067)을 식별
아포프토시스 제어 컴퓨터(1044)가 타겟 볼륨 및 셀룰라이트 겹침을 승인
오퍼레이터가 타겟 볼륨을 승인하고 전원 및 변조기 어셈블리(1040)를 활성화
A
활동 시간동안 비디오 카메라(1046)가 기록
E
치료 완료전에 변환기가 이동하였는가?
NO
YES
B
아포프토시스 제어 컴퓨터(1044)가 포인트를 불충분하게 치료됨으로 지정
C
아포프토시스 제어 컴퓨터(1044)가 포인트를 치료됨으로 지정
컴퓨터 추적 펑셔널리티가 다음 타겟 볼륨을 제시
D

도면10C

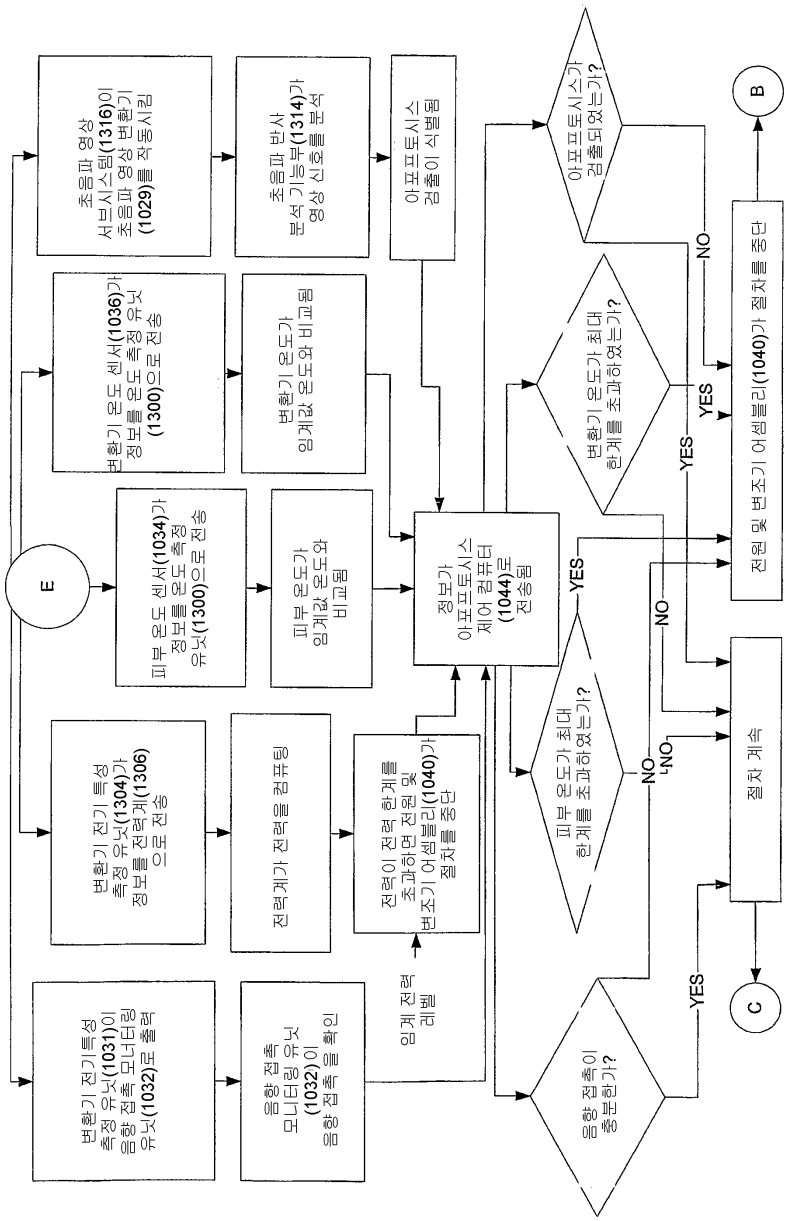
E
변환기 전기 특성 측정 유닛(1031)이 음향 접촉 모니터링 유닛(1032)로 출력
음향 접촉 모니터링 유닛(1032)이 음향 접촉을 확인
변환기 전기 특성 측정 유닛(1304)가 정보를 전력계(1306)으로 전송
전력계가 전력을 컴퓨팅
피부 온도 센서(1034)가 정보를 온도 측정 유닛(1300)으로 전송
피부 온도가 임계값 온도와 비교됨
변환기 온도 센서(1036)가 정보를 온도 측정 유닛(1300)으로 전송
변환기 온도가 임계값 온도와 비교됨
초음파 영상 서브시스템(1316)이 초음파 영상 변환기(1029)를 작동시킴
초음파 반사 분석 기능부(1314)가 영상 신호를 분석
아포프토시스 검출이 식별됨
임계 전력 레벨
전력이 전력 한계를 초과하면 전원 및 변조기 어셈블리(1040)가 절차를 중단
정보가 아포프토시스 제어 컴퓨터(1044)로 전송됨
음향 접촉이 충분한가?
피부 온도가 최대 한계를 초과하였는가?
변환기 온도가 최대 한계를 초과하였는가?
아포프토시스가 검출되었는가?
YES
NO
절차 계속
전원 및 변조기 어셈블리(1040)가 절차를 종단
C
B

도면11A

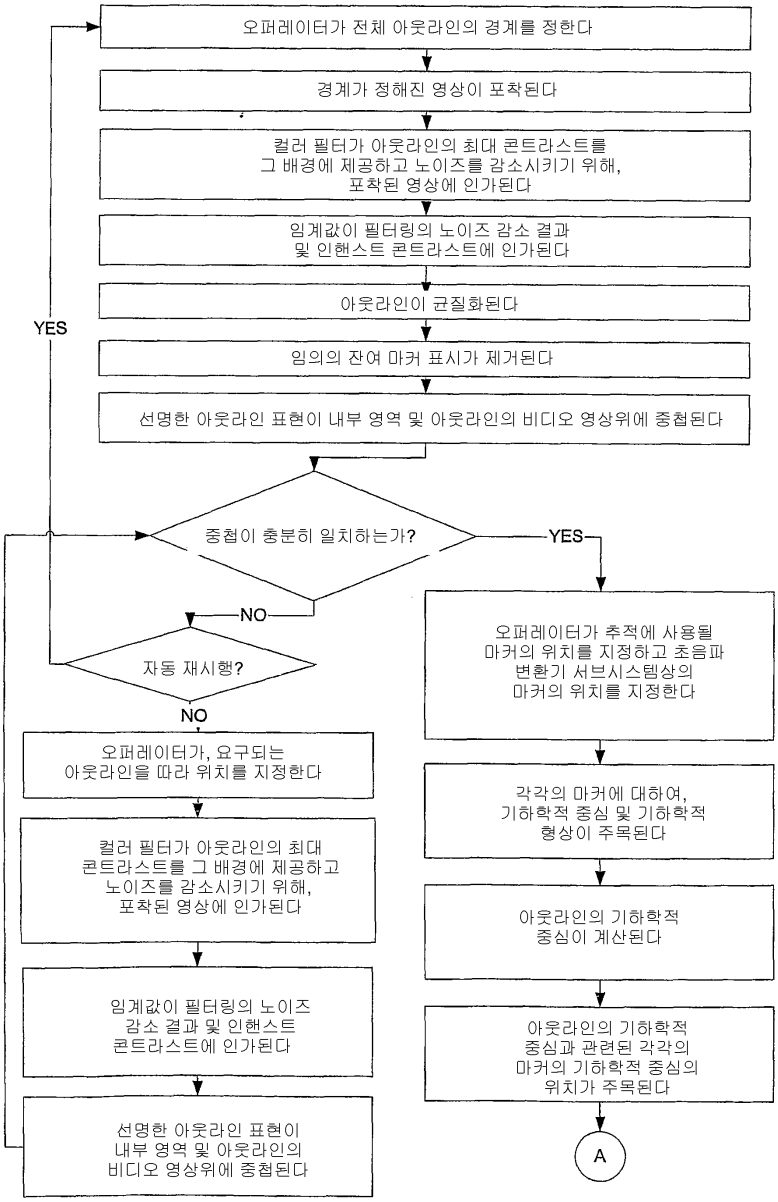
오퍼레이터가 전체 아웃라인의 경계를 정한다
경계가 정해진 영상이 포착된다
컬러 필터가 아웃라인의 최대 콘트라스트를 그 배경에 제공하고 노이즈를 감소시키기 위해, 포착된 영상에 인가된다
임계값이 필터링의 노이즈 감소 결과 및 인핸스트 콘트라스트에 인가된다
아웃라인이 균질화된다
YES
임의의 잔여 마커 표시가 제거된다
선명한 아웃라인 표현이 내부 영역 및 아웃라인의 비디오 영상위에 중첩된다
중첩이 충분히 일치하는가?
YES
NO
자동 재시행?
NO
오퍼레이터가, 요구되는 아웃라인을 따라 위치를 지정한다
컬러 필터가 아웃라인의 최대 콘트라스트를 그 배경에 제공하고 노이즈를 감소시키기 위해, 포착된 영상에 인가된다
임계값이 필터링의 노이즈 감소 결과 및 인핸스트 콘트라스트에 인가된다
선명한 아웃라인 표현이 내부 영역 및 아웃라인의 비디오 영상위에 중첩된다
오퍼레이터가 추적에 사용될 마커의 위치를 지정하고 초음파 변환기 서브시스템상의 마커의 위치를 지정한다
각각의 마커에 대하여, 기하학적 중심 및 기하학적 형상이 주목된다
아웃라인의 기하학적 중심이 계산된다
아웃라인의 기하학적 중심과 관련된 각각의 마커의 기하학적 중심의 위치가 주목된다
A

도면11B

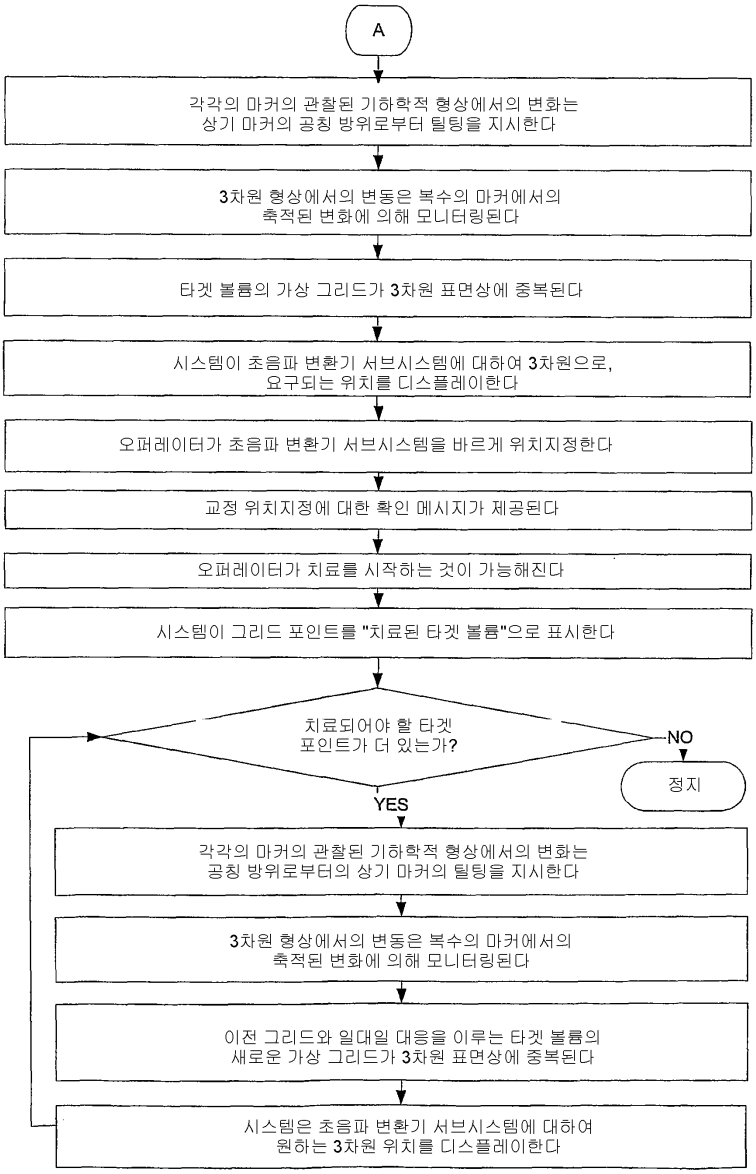
A
각각의 마커의 관찰된 기하학적 형상에서의 변화는
상기 마커의 공칭 방위로부터 틸팅을 지시한다
3차원 형상에서의 변동은 복수의 마커에서의
축적된 변화에 의해 모니터링된다
타겟 볼륨의 가상 그리드가 3차원 표면상에 중복된다
시스템이 초음파 변환기 서브시스템에 대하여 3차원으로,
요구되는 위치를 디스플레이한다
오퍼레이터가 초음파 변환기 서브시스템을 바르게 위치지정한다
교정 위치지정에 대한 확인 메시지가 제공된다
오퍼레이터가 치료를 시작하는 것이 가능해진다
시스템이 그리드 포인트를 "치료된 타겟 볼륨"으로 표시한다
치료되어야 할 타겟
포인트가 더 있는가?
NO
정지
YES
각각의 마커의 관찰된 기하학적 형상에서의 변화는
공칭 방위로부터의 상기 마커의 틸팅을 지시한다
3차원 형상에서의 변동은 복수의 마커에서의
축적된 변화에 의해 모니터링된다
이전 그리드와 일대일 대응을 이루는 타겟 볼륨의
새로운 가상 그리드가 3차원 표면상에 중복된다
시스템은 초음파 변환기 서브시스템에 대하여
원하는 3차원 위치를 디스플레이한다

专利名称(译)	用于身体美学的装置和方法		
公开(公告)号	KR100923717B1	公开(公告)日	2009-10-27
申请号	KR1020047021198	申请日	2002-06-25
[标]申请(专利权)人(译)	超形态公司		
申请(专利权)人(译)	超安全的激光炮的鼻子		
当前申请(专利权)人(译)	超安全的激光炮的鼻子		
[标]发明人	ESHEL YORAM 에셀요람 KUSHCULEY LEONID 쿠쉬쿨레이레오니드 SVERDLIK ARIEL 스베르드릭아리엘 VITSNUDEL ILIA 비츠누델일리아		
发明人	에셀요람 쿠쉬쿨레이레오니드 스베르드릭아리엘 비츠누델일리아		
IPC分类号	A61B8/00 A61B5/055 A61B18/00 A01N25/00 A01N25/30 A01N37/02 A01N37/04 A01N37/10 A01N37/36 A01N43/08 A01N43/16 A01N43/36 A61B8/12 A61B8/14 A61B19/00 A61K8/00 A61K8/02 A61K8/31 A61K8/36 A61K8/362 A61K8/365 A61K8/368 A61K8/41 A61K8/44 A61K8/49 A61K8/73 A61K8/89 A61K8/891 A61K31/19 A61K31/375 A61K31/70 A61K45/08 A61K47/00 A61N7/00 A61N7/02 A61P29/00 A61P31/04 A61P31/12 A61Q5/02 A61Q15/00 A61Q17/00 A61Q19/06 A61Q19/10 C11D1/14 C11D1/16 C11D1/22 C11D1/28 C11D1/34 C11D1/68 C11D1/72 C11D3/18 C11D3/20 C11D3/30 C11D3/33 C11D3/37 C11D3/48		
CPC分类号	A61B8/00 A61B34/20 A61B34/25 A61B90/361 A61B2034/2055 A61B2034/2065 A61B2034/2072 A61B2090/065 A61B2090/378 A61K8/0208 A61K31/19 A61K31/375 A61K31/70 A61M2202/08 A61N7/00 A61N7/02 A61N2007/0008 A61N2007/0078 A61P29/00 A61P31/04 A61P31/12 A61Q17/00 A61Q19/06 A61Q19/10 A61K2300/00		
代理人(译)	郑周金 宋峰式 Jeongsamyoung Bakjonghyeok		
其他公开文献	KR1020050019795A		
外部链接	Espacenet		

摘要(译)

诱导和消除脂肪团和脂肪中细胞凋亡的方法和系统包括将超声能量引导到含有脂肪团和脂肪目标体积的区域内的多个目标体积，选择性地诱导或溶解脂肪中的细胞凋亡，并提供计算机跟踪多个目标体积尽管身体运动，但通常不会诱导或溶解目标体积中的非脂肪团和非脂肪组织中的细胞凋亡。

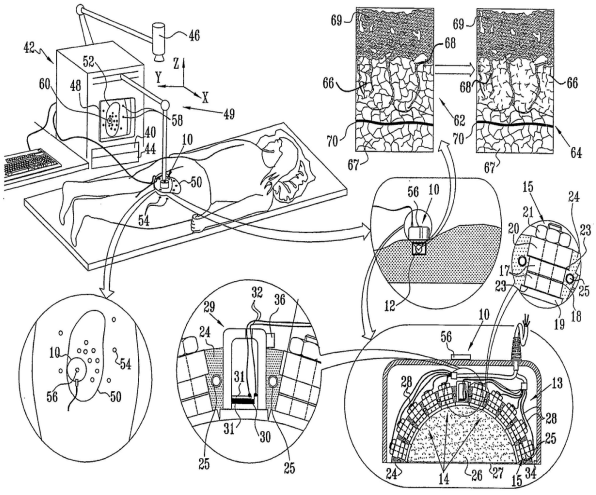
42
46
52
60
48
Z
Y
X
49
58
40
44
10
50
54
69
68
66
62
70
67
64
56
12
15
24
21
20
23
17
25
19
16
29
32
36
31
30
28
13
26
27
34
14