(19)中华人民共和国国家知识产权局

(12)发明专利申请

(10)申请公布号 CN 108852288 A
(43)申请公布日 2018.11.23

(21)申请号 201810433517.8

(22)申请日 2018.05.08

(71)申请人 王仁洴
地址 325600 浙江省温州市乐清市柳市里隆村

(72)发明人 王仁洴

(74)专利代理机构 杭州华知专利事务所(普通合伙) 33235
代理人 张德宝

(51)Int.Cl.
A61B 5/00(2006.01)
A61B 5/11(2006.01)

权利要求书1页 说明书3页 附图3页

(54)发明名称

免维护医疗监控仪器

(57)摘要

本发明涉及一种免维护医疗监控仪器。所述免维护医疗监控仪器包括免维护蓄电池、计算机控制中心与多个摄像头，所述多个摄像头分散安装于医院的各个角落，所述多个摄像头均与所述计算机控制中心电性连接，所述免维护蓄电池与所述计算机控制中心电性连接，用于向所述计算机控制中心供电，所述计算机控制中心为笔记本计算机控制中心，所述笔记本计算机控制中心安装于保护箱内，所述保护箱外设置有保护锁，所述保护锁为电子锁，所述电子锁由所述免维护蓄电池供电。所述免维护医疗监控仪器不易失效。

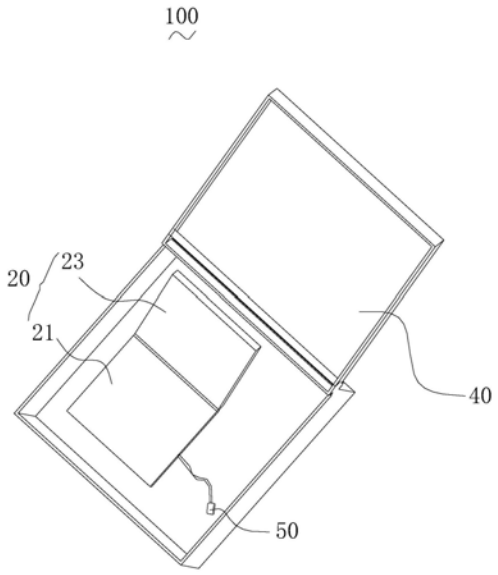

CN 108852288 A

1.一种免维护医疗监控仪器，其特征在于，包括免维护蓄电池、计算机控制中心与多个摄像头，所述多个摄像头分散安装于医院的各个角落，所述多个摄像头均与所述计算机控制中心电性连接，所述免维护蓄电池与所述计算机控制中心电性连接，用于向所述计算机控制中心供电，所述计算机控制中心为笔记本计算机控制中心，所述笔记本计算机控制中心安装于保护箱内，所述保护箱外设置有保护锁，所述保护锁为电子锁，所述电子锁由所述免维护蓄电池供电。

2.根据权利要求1所述的免维护医疗监控仪器，其特征在于，所述计算机控制中心包括主机体与显示屏，所述显示屏转动地设置于所述主机体上。

3.根据权利要求2所述的免维护医疗监控仪器，其特征在于，所述计算机控制中心还包括鼠标，所述鼠标与所述主机体电性连接。

4.根据权利要求3所述的免维护医疗监控仪器，其特征在于，还包括多个连接线缆，所述多个摄像头分别通过所述多个连接线缆与所述主机体电性连接。

5.根据权利要求4所述的免维护医疗监控仪器，其特征在于，所述线缆上设置有多个线缆夹，所述多个线缆夹均固定安装于墙壁上。

6.根据权利要求5所述的免维护医疗监控仪器，其特征在于，每个所述线缆夹包括粘附体与两个夹持片，所述粘附体粘附于墙壁上，所述两个夹持片均凸设于所述粘附体上。

7.根据权利要求6所述的免维护医疗监控仪器，其特征在于，所述两个夹持片相对设置，所述线缆夹设于所述两个夹持片之间。

8.根据权利要求7所述的免维护医疗监控仪器，其特征在于，所述夹持片包括凸设片体与夹持片体，所述凸设片体凸设于所述粘附体上，所述夹持片体连接于所述凸设片体上。

9.根据权利要求8所述的免维护医疗监控仪器，其特征在于，所述夹持片体相对所述凸设片体倾斜设置，所述夹持片体为弧形状，所述两个夹持片的夹持片体相互配合以形成圆形的夹持间隙。

10.根据权利要求9所述的免维护医疗监控仪器，其特征在于，所述夹持片体的厚度小于所述凸设片体的厚度，所述两个夹持片的凸设片体之间形成有矩形的安装空间，所述安装空间与所述夹持间隙相互连通，所述安装空间的底部开设有螺钉孔。

免维护医疗监控仪器

技术领域

[0001] 本发明涉及一种免维护医疗监控仪器。

背景技术

[0002] 随着人们生活水平的逐渐提高，医疗技术也得到了长足的发展，而为了监控医院的夜间情况，医院的走廊或者医疗室会安装监控仪器来实施监控。一方面是观测夜间偷盗情况，另一方面是观测患者的突发状况。监控仪器一般与医院的电路连接于一起，因此当突发停电时，会导致监控器失效。

发明内容

[0003] 基于此，有必要提供一种不易失效的免维护医疗监控仪器。

[0004] 一种免维护医疗监控仪器，包括免维护蓄电池、计算机控制中心与多个摄像头，所述多个摄像头分散安装于医院的各个角落，所述多个摄像头均与所述计算机控制中心电性连接，所述免维护蓄电池与所述计算机控制中心电性连接，用于向所述计算机控制中心供电，所述计算机控制中心为笔记本计算机控制中心，所述笔记本计算机控制中心安装于保护箱内，所述保护箱外设置有保护锁，所述保护锁为电子锁，所述电子锁由所述免维护蓄电池供电。

[0005] 在其中一个实施方式中，所述计算机控制中心包括主机体与显示屏，所述显示屏转动地设置于所述主机体上。

[0006] 在其中一个实施方式中，所述计算机控制中心还包括鼠标，所述鼠标与所述主机体电性连接。

[0007] 在其中一个实施方式中，还包括多个连接线缆，所述多个摄像头分别通过所述多个连接线缆与所述主机体电性连接。

[0008] 在其中一个实施方式中，所述线缆上设置有多个线缆夹，所述多个线缆夹均固定安装于墙壁上。

[0009] 在其中一个实施方式中，每个所述线缆夹包括粘附体与两个夹持片，所述粘附体粘附于墙壁上，所述两个夹持片均凸设于所述粘附体上。

[0010] 在其中一个实施方式中，所述两个夹持片相对设置，所述线缆夹设于所述两个夹持片之间。

[0011] 在其中一个实施方式中，所述夹持片包括凸设片体与夹持片体，所述凸设片体凸设于所述粘附体上，所述夹持片体连接于所述凸设片体上。

[0012] 在其中一个实施方式中，所述夹持片体相对所述凸设片体倾斜设置，所述夹持片体为弧形状，所述两个夹持片的夹持片体相互配合以形成圆形的夹持间隙。

[0013] 在其中一个实施方式中，所述夹持片体的厚度小于所述凸设片体的厚度，所述两个夹持片的凸设片体之间形成有矩形的安装空间，所述安装空间与所述夹持间隙相互连通，所述安装空间的底部开设有螺钉孔。

[0014] 所述免维护医疗监控器在使用时，所述免维护蓄电池向所述计算机控制中心供电，所述计算机控制中心控制所述多个摄像头实施监控，由于所述免维护蓄电池向所述计算机控制中心供电，所述计算机控制中心向所述摄像头供电并控制所述摄像头，因此使得所述免维护医疗监控仪器独立于医院的其他电路之外，能够避免在突发停电时失效。

附图说明

[0015] 图1为一实施例的免维护蓄电池及计算机控制中心的立体示意图。

[0016] 图2为一实施例的摄像头的立体示意图。

[0017] 图3为一实施例的计算机控制中心的立体示意图。

具体实施方式

[0018] 为使本发明的上述目的、特征和优点能够更加明显易懂，下面结合附图对本发明的具体实施方式做详细的说明。在下面的描述中阐述了很多具体细节以便于充分理解本发明。

[0019] 本发明涉及一种免维护医疗监控仪器。例如，所述免维护医疗监控仪器，包括免维护蓄电池、计算机控制中心与多个摄像头。例如，所述多个摄像头分散安装于医院的各个角落，所述多个摄像头均与所述计算机控制中心电性连接，所述免维护蓄电池与所述计算机控制中心电性连接，用于向所述计算机控制中心供电。例如，所述计算机控制中心为笔记本计算机控制中心，所述笔记本计算机控制中心安装于保护箱内。例如，所述保护箱外设置有保护锁，所述保护锁为电子锁，所述电子锁由所述免维护蓄电池供电。

[0020] 请参阅图1至图3，一种免维护医疗监控仪器100，包括免维护蓄电池10、计算机控制中心20与多个摄像头30，所述多个摄像头分散安装于医院的各个角落，所述多个摄像头均与所述计算机控制中心电性连接，所述免维护蓄电池与所述计算机控制中心电性连接，用于向所述计算机控制中心供电，所述计算机控制中心为笔记本计算机控制中心，所述笔记本计算机控制中心安装于保护箱40内，所述保护箱外设置有保护锁，所述保护锁为电子锁，所述电子锁由所述免维护蓄电池供电。

[0021] 例如，所述免维护医疗监控器在使用时，所述免维护蓄电池向所述计算机控制中心供电，所述计算机控制中心控制所述多个摄像头实施监控，由于所述免维护蓄电池向所述计算机控制中心供电，所述计算机控制中心向所述摄像头供电并控制所述摄像头，因此使得所述免维护医疗监控仪器独立于医院的其他电路之外，能够避免在突发停电时失效。

[0022] 例如，为了便于监控医院，所述计算机控制中心包括主机体21与显示屏23，所述显示屏转动地设置于所述主机体上。所述计算机控制中心还包括鼠标50，所述鼠标与所述主机体电性连接。所述免维护医疗监控器还包括多个连接线缆，所述多个摄像头分别通过所述多个连接线缆与所述主机体电性连接。所述线缆上设置有多个线缆夹，所述多个线缆夹均固定安装于墙壁上。每个所述线缆夹包括粘附体与两个夹持片，所述粘附体粘附于墙壁上，所述两个夹持片均凸设于所述粘附体上。由于所述计算机控制中心设置有显示屏，且所述计算机控制中心控制所述多个摄像头，因此可以利用集中所述多个摄像头的图像以进行集中监控。

[0023] 例如，为了便于安装线缆，所述两个夹持片相对设置，所述线缆夹设于所述两个夹

持片之间。所述夹持片包括凸设片体与夹持片体，所述凸设片体凸设于所述粘附体上，所述夹持片体连接于所述凸设片体上。所述夹持片体相对所述凸设片体倾斜设置，所述夹持片体为弧形状，所述两个夹持片的夹持片体相互配合以形成圆形的夹持间隙。所述夹持片体的厚度小于所述凸设片体的厚度，所述两个夹持片的凸设片体之间形成有矩形的安装空间，所述安装空间与所述夹持间隙相互连通，所述安装空间的底部开设有螺钉孔。由于所述墙壁上安装有多个夹持片，因此使得所述线缆可以夹设于所述多个夹持片上，从而便于所述线缆的安装。

[0024] 例如，尤其重要的是，请再次参阅图1，例如，所述摄像头转动地设置于杆部上，所述杆部的端部固定于墙壁上，所述为了便于转动所述摄像头，以对鼻孔内的不同方位进行监控和摄像，所述摄像头30转动地设置于所述杆部31上，所述摄像头与所述杆部的连接处设置有密封圈，所述免维护医疗监控仪器还包括推抵组件60，所述推抵组件包括推抵电机61与推抵球62，所述推抵电机为微型电机且安装于所述杆部上，所述推抵球通过连杆连接与所述推抵电机上，所述杆部上设置有控制按钮，所述推抵电机通过线缆连接所述控制按钮，所述线缆嵌设于所述杆部的侧壁内，在需要改变所述摄像头的角度时，除了通过手摆动所述杆部外，对于特别隐蔽的部位，可以通过按压所述控制按钮，控制所述推抵电机，所述推抵电机通过所述连杆驱动带动所述推抵球挤压所述摄像头的侧壁，从而使得所述摄像头向特定的一侧产生偏移，继而抵达隐蔽部位以实施清理。例如，所述推抵球为柔性球，从而可以提高其柔性度而且可以清理摄像头外侧的灰尘。

[0025] 例如，为了便于所述向所述摄像头吹风，以清除其上的灰尘，所述杆部还设置有吹风机，例如，所述吹风机为微型吹风机，所述吹风机对准所述摄像头，当按压所述控制按钮启动所述推抵电机时，所述推抵电机在驱动所述推抵球转动时，所述推抵球抵压于所述吹风机的按钮上，从而启动所述吹风机，使得所述吹风机能够吹散所述摄像头上的灰尘并散热。例如，为了避免所述摄像头处过于拥挤，所述吹风机设置于所述杆部的中部，所述杆部的侧壁上开设有连通孔，所述连通孔连通至所述摄像头处，所述摄像头的表面凹设有多个散热弧形槽，所述连通孔与所述多个散热弧形槽连通，在所述连通孔远离所述摄像头的一端形成有安装凹槽，所述吹风机设置于所述安装凹槽中，并对准所述连通孔，通过所述连通孔向所述多个散热弧形槽输送风流。所述吹风机的按钮设置于所述摄像头的一侧，以便于所述推抵球的推抵与按压。

[0026] 以上所述实施例的各技术特征可以进行任意的组合，为使描述简洁，未对上述实施例中的各个技术特征所有可能的组合都进行描述，然而，只要这些技术特征的组合不存在矛盾，都应当认为是本说明书记载的范围。

[0027] 以上所述实施例仅表达了本发明的几种实施方式，其描述较为具体和详细，但并不能因此而理解为对发明专利范围的限制。应当指出的是，对于本领域的普通技术人员来说，在不脱离本发明构思的前提下，还可以做出若干变形和改进，这些都属于本发明的保护范围。因此，本发明专利的保护范围应以所附权利要求为准。

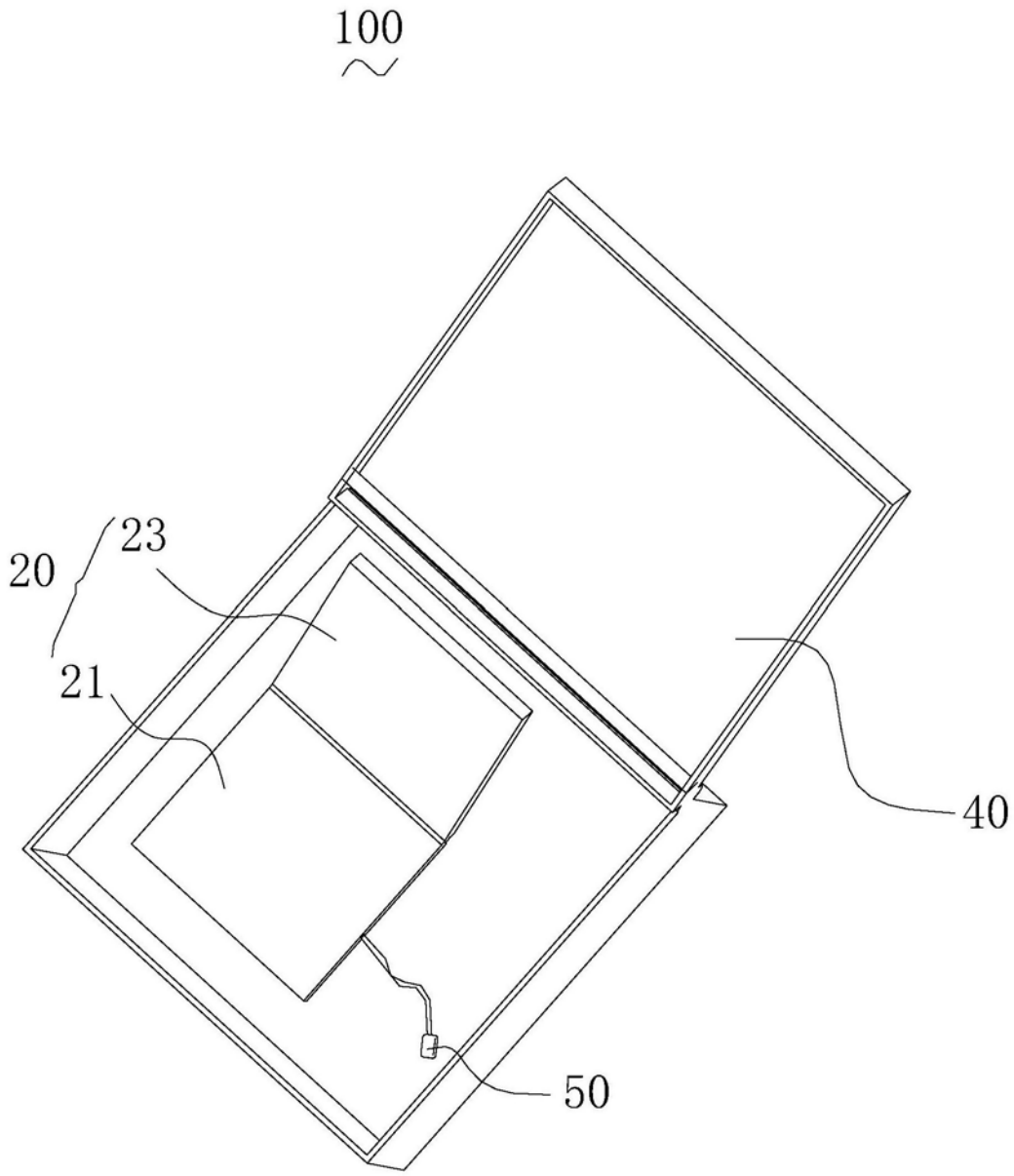

图1

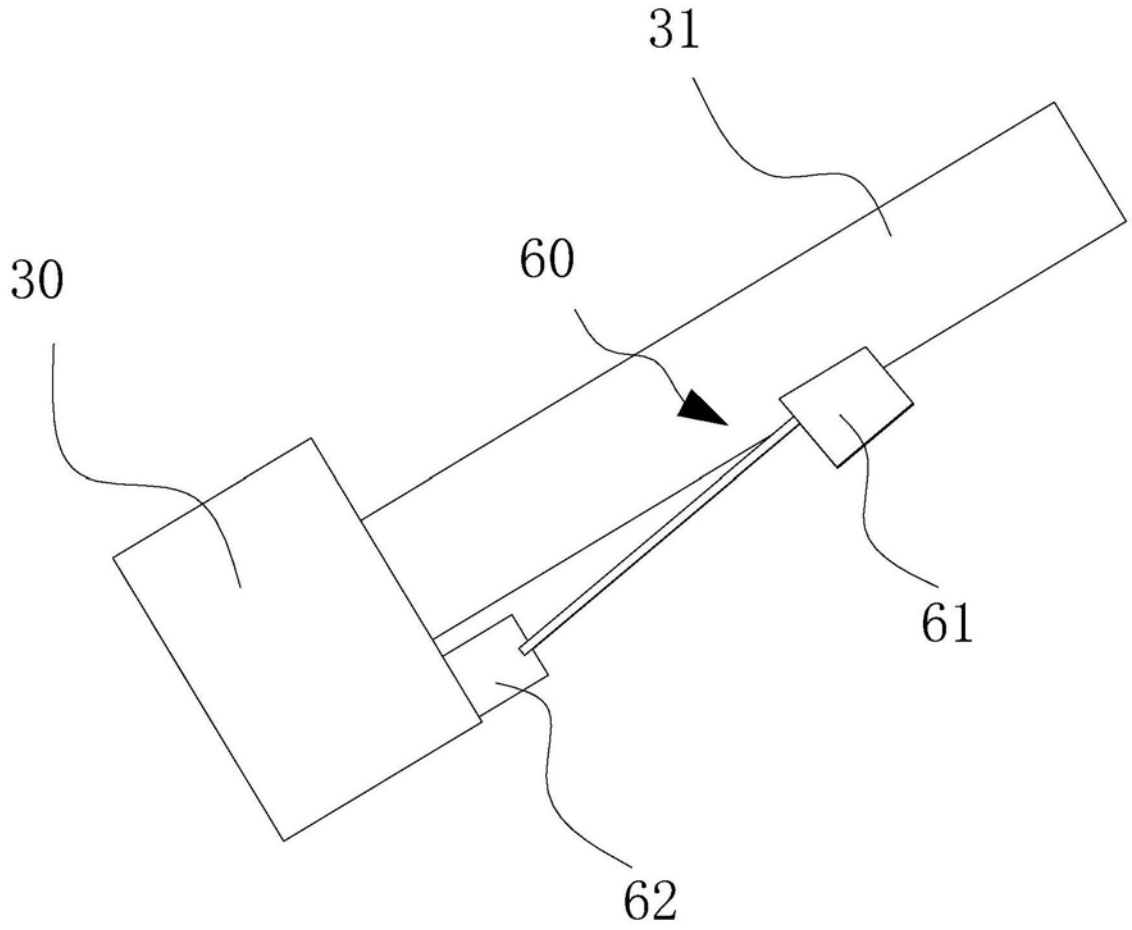

图2

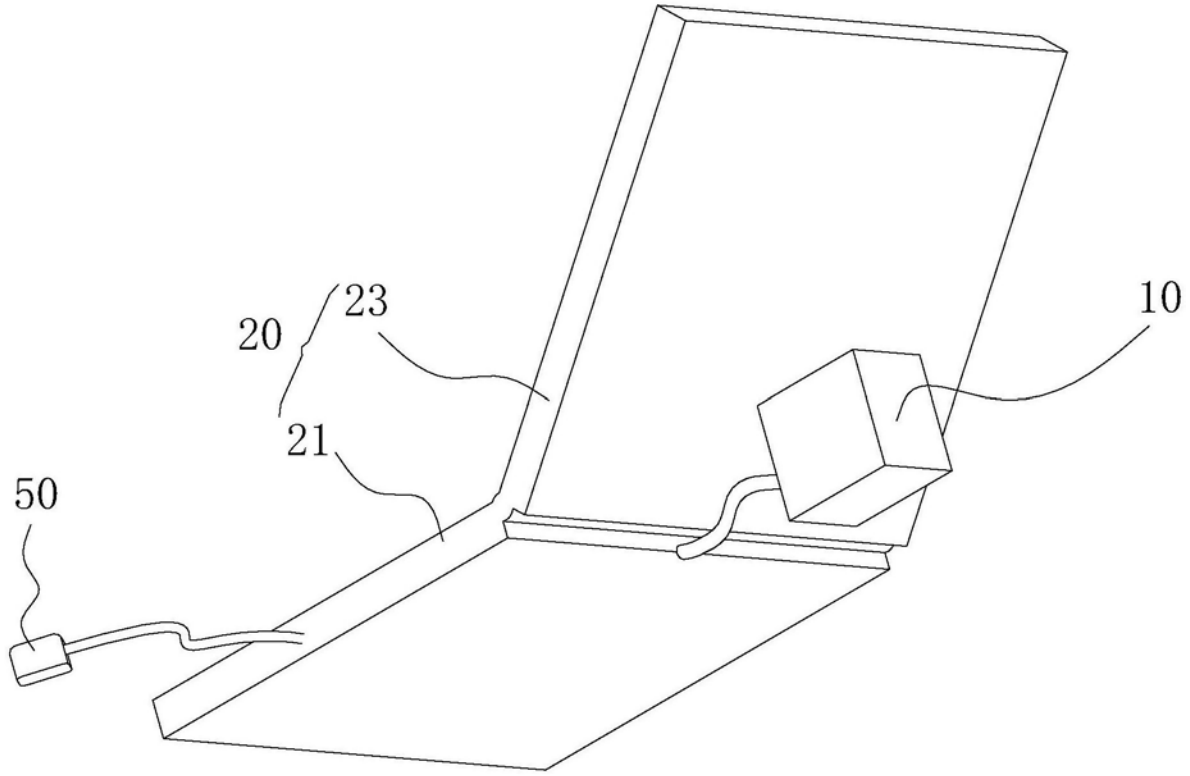

图3

专利名称(译)	免维护医疗监控仪器		
公开(公告)号	CN108852288A	公开(公告)日	2018-11-23
申请号	CN201810433517.8	申请日	2018-05-08
[标]申请(专利权)人(译)	王仁洴		
申请(专利权)人(译)	王仁洴		
当前申请(专利权)人(译)	王仁洴		
[标]发明人	王仁洴		
发明人	王仁洴		
IPC分类号	A61B5/00 A61B5/11		
CPC分类号	A61B5/002 A61B5/1113		
代理人(译)	张德宝		
外部链接	Espacenet SIPO		

摘要(译)

本发明涉及一种免维护医疗监控仪器。所述免维护医疗监控仪器包括免维护蓄电池、计算机控制中心与多个摄像头，所述多个摄像头分散安装于医院的各个角落，所述多个摄像头均与所述计算机控制中心电性连接，所述免维护蓄电池与所述计算机控制中心电性连接，用于向所述计算机控制中心供电，所述计算机控制中心为笔记本计算机控制中心，所述笔记本计算机控制中心安装于保护箱内，所述保护箱外设置有保护锁，所述保护锁为电子锁，所述电子锁由所述免维护蓄电池供电。所述免维护医疗监控仪器不易失效。

