(19)中华人民共和国国家知识产权局

(12)实用新型专利

(10)授权公告号 CN 210384040 U
(45)授权公告日 2020.04.24

(21)申请号 201920809360.4

(22)申请日 2019.05.30

(73)专利权人 成都睿明医疗信息技术有限公司
地址 610000 四川省成都市高新区天府大道北段1480号1栋A座2层8号

(72)发明人 魏平 罗超 高理 詹左

(74)专利代理机构 成都环泰专利代理事务所（特殊普通合伙）51242
代理人 赵红欣 李斌

(51)Int.Cl.
A61B 50/30(2016.01)
A61B 5/00(2006.01)

权利要求书1页 说明书4页 附图5页

(54)实用新型名称

一种家庭用多参数健康检测一体机

(57)摘要

本实用新型公开了一种家庭用多参数健康检测一体机，包括第二箱体和铰接在第二箱体上的第一箱体，所述第二箱体的顶部开有六个容置槽，其中五个容置槽内分别设有体温枪、血糖仪、血氧仪、血脂仪和血压仪，另一个容置槽设置在血压仪的一侧且该容置槽与设置血压仪的容置槽之间设有通槽；所述体温枪、血糖仪、血氧仪、血脂仪和血压仪的顶部均设有提示灯；所述第二箱体的底部设有打印机；所述第一箱体朝向第二箱体的一侧面上分别设有触摸屏、扬声孔和五个按键，所述第一箱体的内部对应扬声孔设有扬声器，所述第一箱体的内部设有控制单元。本实用新型的健康检测一体机具有结构简单、使用方便、便于老年人进行操作、便于收纳等优点。

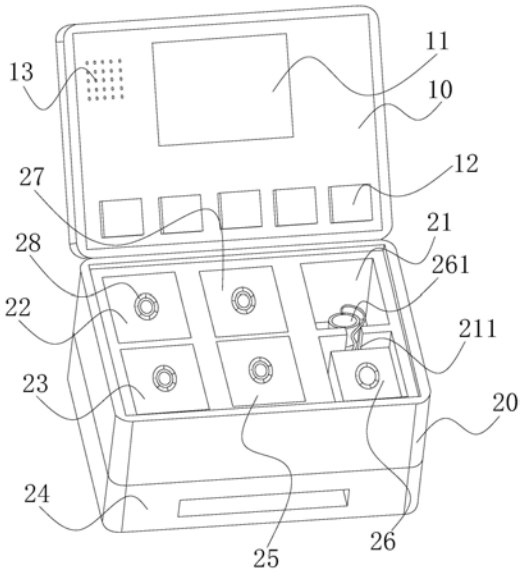

CN 210384040 U

1.一种家庭用多参数健康检测一体机，其特征在于，包括第二箱体和铰接在第二箱体上的第一箱体，所述第二箱体的顶部开有六个容置槽，其中五个容置槽内分别设有体温枪、血糖仪、血氧仪、血脂仪和血压仪，另一个容置槽设置在血压仪的一侧且该容置槽与设置血压仪的容置槽之间设有通槽；

所述血糖仪、血氧仪和血脂仪的顶部均设有进样口，所述体温枪、血糖仪、血氧仪、血脂仪和血压仪的顶部均设有提示灯；

所述第二箱体的底部设有打印机；

所述第一箱体朝向第二箱体的一侧面上分别设有触摸屏、扬声孔和五个按键，五个所述按键分别对应控制所述体温枪、血糖仪、血氧仪、血脂仪和血压仪，所述第一箱体的内部对应扬声孔设有扬声器，所述第一箱体的内部设有控制单元，所述控制单元分别与触摸屏、扬声器、各按键、体温枪、血糖仪、血氧仪、血脂仪、血压仪、各提示灯和打印机连接。

2.根据权利要求1所述的家庭用多参数健康检测一体机，其特征在于，五个所述按键的表面均设有卡槽，所述卡槽内设置有标识卡。

3.根据权利要求1所述的家庭用多参数健康检测一体机，其特征在于，通过所述通槽与存放血压仪的容置槽连通的容置槽的内部通过隔板分隔出袖带槽和杂物槽，所述袖带槽与通槽相连通。

4.根据权利要求1所述的家庭用多参数健康检测一体机，其特征在于，所述第一箱体和第二箱体均采用轻量化结构设计。

5.根据权利要求1所述的家庭用多参数健康检测一体机，其特征在于，所述第一箱体相对于第二箱体的最大翻转角度为100度。

一种家庭用多参数健康检测一体机

技术领域

[0001] 本实用新型涉及医疗器械技术领域，特别是涉及一种家庭用多参数健康检测一体机。

背景技术

[0002] 随着人们生活水平的提高和健康意识的增强，很多家庭尤其是患有一些慢性病的家庭会在家中准备一些检测仪器，可以便捷自行的对一些人体健康参数进行检测，健康检测一体机应运而生，但传统的健康检测一体机设备结构繁杂，操作步骤多，对于一些老年人来说使用起来很困难，同时传统的健康检测一体机体积较大，需要专门设置一块地方来进行放置，这对很多家庭的生活也带来了不便。

实用新型内容

[0003] 为解决现有技术中存在的问题，本实用新型提供了一种家庭用多参数健康检测一体机，该健康检测一体机具有结构简单、使用方便、便于老年人进行操作、便于收纳等优点。

[0004] 为实现上述目的，本实用新型采用如下技术方案：

[0005] 一种家庭用多参数健康检测一体机，包括第二箱体和铰接在第二箱体上的第一箱体，所述第二箱体顶部开有六个容置槽，其中五个容置槽内分别设有体温枪、血糖仪、血氧仪、血脂仪和血压仪，另一个容置槽设置在血压仪一侧且该容置槽与设置血压仪的容置槽之间设有通槽。

[0006] 所述血糖仪、血氧仪和血脂仪顶部均设有进样口，所述体温枪、血糖仪、血氧仪、血脂仪和血压仪顶部均设有提示灯。

[0007] 所述第二箱体底部设有打印机。

[0008] 所述第一箱体朝向第二箱体的一侧面上分别设有触摸屏、扬声孔和五个按键，五个所述按键分别对应控制所述体温枪、血糖仪、血氧仪、血脂仪和血压仪，所述第一箱体内部对应扬声孔设有扬声器，所述第一箱体内部设有控制单元，所述控制单元分别与触摸屏、扬声器、各按键、体温枪、血糖仪、血氧仪、血脂仪、血压仪、各提示灯和打印机连接。

[0009] 上述结构中，所述第一箱体在不使用时是翻转扣合在第二箱体上的，便于收纳和放置，在使用时，翻转所述第一箱体，在所述触摸屏上或直接通过各检测仪器对应的按键启动要进行使用的检测仪器，同时对应的检测仪器顶部的提示灯闪烁提示，所述扬声器播放操作指示来对检测的操作进行引导，其中使用血压仪时，将血压袖带从容置槽中取出进行检测，检测完毕后将血压袖带放置在容置槽中即可，检查结束后所述打印机将检测结果打印出来，同时进行扬声播放。

[0010] 本实用新型的第一箱体设计成可翻转结构，在不使用时能够将第一箱体翻转扣合在第二箱体上，便于对一体机进行收纳放置，在使用时，可通过触摸屏或按键控制仪器启动，仪器启动时其顶部的提示灯进行闪烁提示，同时语音播放操作引导，在检测完毕后打印机进行结果打印，同时语音进行结果播放，操作简单，尤其是对一些老年人来说，无需繁复

的操作，对于盲人、受教育程度较低的人群来说亦可独立操作。

[0011] 优选的，五个所述按键表面均设有卡槽，所述卡槽内设置有标识卡。

[0012] 卡槽及标识卡的设置，进一步的提升了一体机操作的简便性，针对老年人对于电子的触摸屏使用不便的问题，便于操作。

[0013] 优选的，通过所述通槽与存放血压仪的容置槽连通的容置槽的内部通过隔板分隔出袖带槽和杂物槽，所述袖带槽与通槽相连通。

[0014] 在其中一个容置槽内分隔出袖带槽和杂物槽，袖带槽用于收纳血压仪的血压袖带，杂物槽可用于收纳血液检测仪器的取样装置，进一步提升了一体机的实用性。

[0015] 优选的，所述第一箱体和第二箱体均采用轻量化结构设计。

[0016] 轻量化结构设计的第一箱体和第二箱体的整体重量更轻，更加便于行动不便的老年人进行使用。

[0017] 优选的，所述第一箱体相对于第二箱体的最大翻转角度为100度。

[0018] 第一箱体的最大翻转角度限定为100度，进一步的便于行动不便的人对一体机进行使用。避免翻转角度过大导致的触摸屏看不清、按键不好按等问题。

[0019] 有益效果在于：

[0020] 1、本实用新型的第一箱体设计成可翻转结构，在不使用时能够将第一箱体翻转扣合在第二箱体上，便于对一体机进行收纳放置，在使用时，可通过触摸屏或按键控制仪器启动，仪器启动时其顶部的提示灯进行闪烁提示，同时语音播放操作引导，在检测完毕后打印机进行结果打印，同时语音进行结果播放，操作简单，尤其是对一些老年人来说，无需繁复的操作，对于盲人、受教育程度较低的人群来说亦可独立操作；

[0021] 2、卡槽及标识卡的设置，进一步的提升了一体机操作的简便性，针对老年人对于电子的触摸屏使用不便的问题，便于操作；

[0022] 3、在其中一个容置槽内分隔出袖带槽和杂物槽，袖带槽用于收纳血压仪的血压袖带，杂物槽可用于收纳血液检测仪器的取样装置，进一步提升了一体机的实用性；

[0023] 4、轻量化结构设计的第一箱体和第二箱体的整体重量更轻，更加便于行动不便的老年人进行使用；

[0024] 5、第一箱体的最大翻转角度限定为100度，进一步的便于行动不便的人对一体机进行使用。避免翻转角度过大导致的触摸屏看不清、按键不好按等问题。

附图说明

[0025] 图1是本实用新型实施例1的结构示意图；

[0026] 图2是本实用新型实施例1的控制结构框图；

[0027] 图3是本实用新型实施例2的结构示意图；

[0028] 图4是本实用新型实施例3的结构示意图；

[0029] 图5是图4中A处的局部放大结构示意图。

[0030] 附图标记：

[0031] 10、第一箱体；11、触摸屏；12、按键；121、卡槽；13、扬声孔；20、第二箱体；21、容置槽；211、通槽；212、袖带槽；213、杂物槽；214、隔板；22、血糖仪；23、血氧仪；24、打印机；25、血脂仪；26、血压仪；261、血压袖带；27、体温枪；28、提示灯。

具体实施方式

[0032] 下面结合附图对本实用新型作进一步说明：

[0033] 实施例1：

[0034] 如图1和图2所示，一种家庭用多参数健康检测一体机，包括第二箱体20和铰接在第二箱体20上的第一箱体10，第二箱体20顶部开有六个容置槽21，其中五个容置槽21内分别设有体温枪27、血糖仪22、血氧仪23、血脂仪25和血压仪26，另一个容置槽21设置在血压仪26一侧且该容置槽21与设置血压仪26的容置槽21之间设有通槽211。

[0035] 血糖仪22、血氧仪23和血脂仪25顶部均设有进样口，体温枪27、血糖仪22、血氧仪23、血脂仪25和血压仪26顶部均设有提示灯28。

[0036] 第二箱体20底部设有打印机24。

[0037] 第一箱体10朝向第二箱体20的一侧面上分别设有触摸屏11、扬声孔13和五个按键12，五个按键12分别对应控制体温枪27、血糖仪22、血氧仪23、血脂仪25和血压仪26，第一箱体10内部对应扬声孔13设有扬声器，第一箱体10内部设有控制单元，控制单元分别与触摸屏11、扬声器、五个按键12、体温枪27、血糖仪22、血氧仪23、血脂仪25、血压仪26、五个提示灯28和打印机24连接。

[0038] 控制单元的第一、二、三、四、五号信号输入端分别与五个按键12的信号输出端连接，控制单元的第六信号输入端与触摸屏11的信号输出端连接，控制单元的第七信号输入端与血糖仪22的信号输出端连接，控制单元的第八信号输入端与体温枪27的信号输出端连接，控制单元的第九信号输入端与血氧仪23的信号输出端连接，控制单元的第十信号输入端与血脂仪25的信号输出端连接，控制单元的第十一信号输入端与血压仪26的信号输出端连接。控制单元的第一、二、三、四、五号信号输出端分别与五个提示灯28的信号输入端连接，控制单元的第六信号输出端与触摸屏11的信号输入端连接，控制单元的第七信号输出端与扬声器的信号输入端连接，控制单元的第八信号输出端与打印机24的信号输入端连接，控制单元的第九信号输出端与血糖仪22的信号输入端连接，控制单元的第十信号输出端与体温枪27的信号输入端连接，控制单元的第十一信号输出端与血氧仪23的信号输入端连接，控制单元的第十二信号输出端与血脂仪25的信号输入端连接，控制单元的第十三信号输出端与血压仪26的信号输入端连接。

[0039] 第一箱体10和第二箱体20均采用轻量化结构设计。

[0040] 轻量化结构设计的第一箱体10和第二箱体20的整体重量更轻，更加便于行动不便的老年人进行使用。

[0041] 第一箱体10相对于第二箱体20的最大翻转角度为100度。

[0042] 第一箱体10的最大翻转角度限定为100度，进一步的便于行动不便的人对一体机进行使用。避免翻转角度过大导致的触摸屏11看不清、按键12不好按等问题。

[0043] 上述结构中，第一箱体10在不使用时是翻转扣合在第二箱体20上的，便于收纳和放置，在使用时，翻转第一箱体10，在触摸屏11上或直接通过各检测仪器对应的按键12启动要进行使用的检测仪器，同时对应的检测仪器顶部的提示灯28闪烁提示，扬声器播放操作指示来对检测的操作进行引导，其中使用血压仪26时，将血压袖带261从容置槽21中取出进行检测，检测完毕后将血压袖带261放置在容置槽21中即可，检查结束后打印机24将检测结果打印出来，同时进行扬声播放。

[0044] 本实用新型的第一箱体10设计成可翻转结构，在不使用时能够将第一箱体10翻转扣合在第二箱体20上，便于对一体机进行收纳放置，在使用时，可通过触摸屏11或按键12控制仪器启动，仪器启动时其顶部的提示灯28进行闪烁提示，同时语音播放操作引导，在检测完毕后打印机24进行结果打印，同时语音进行结果播放，操作简单，尤其是对一些老年人来说，无需繁复的操作，对于盲人、受教育程度较低的人群来说亦可独立操作，可对家庭常用的体温、血糖、血氧、血脂和血压五个参数进行检测。

[0045] 实施例2：

[0046] 如图3所示，实施例2是在实施例1的基础上，五个按键12表面均设有卡槽121，卡槽121内设置有标识卡。

[0047] 卡槽121及标识卡的设置，进一步的提升了一体机操作的简便性，使用者可以在标识卡上书写提示，针对老年人对于电子的触摸屏11使用不便的问题，便于操作。

[0048] 实施例2其余结构及工作原理同实施例1。

[0049] 实施例3：

[0050] 如图4和图5所示，实施例3是在实施例1的基础上，通过通槽211与存放血压仪26的容置槽21连通的容置槽21的内部通过隔板214分隔出袖带槽212和杂物槽213，袖带槽212与通槽211相连通。

[0051] 在其中一个容置槽21内分隔出袖带槽212和杂物槽213，袖带槽212用于收纳血压仪26的血压袖带261，杂物槽213可用于收纳血液检测仪器的取样装置，进一步提升了一体机的实用性。

[0052] 实施例3其余结构及工作原理同实施例1。

[0053] 以上显示和描述了本实用新型的基本原理、主要特征和优点。本行业的技术人员应该了解，本实用新型不受上述实施例的限制，上述实施例和说明书中描述的只是说明本实用新型的原理，在不脱离本实用新型精神和范围的前提下，本实用新型还会有各种变化和改进，这些变化和改进都落入要求保护的本实用新型范围内。

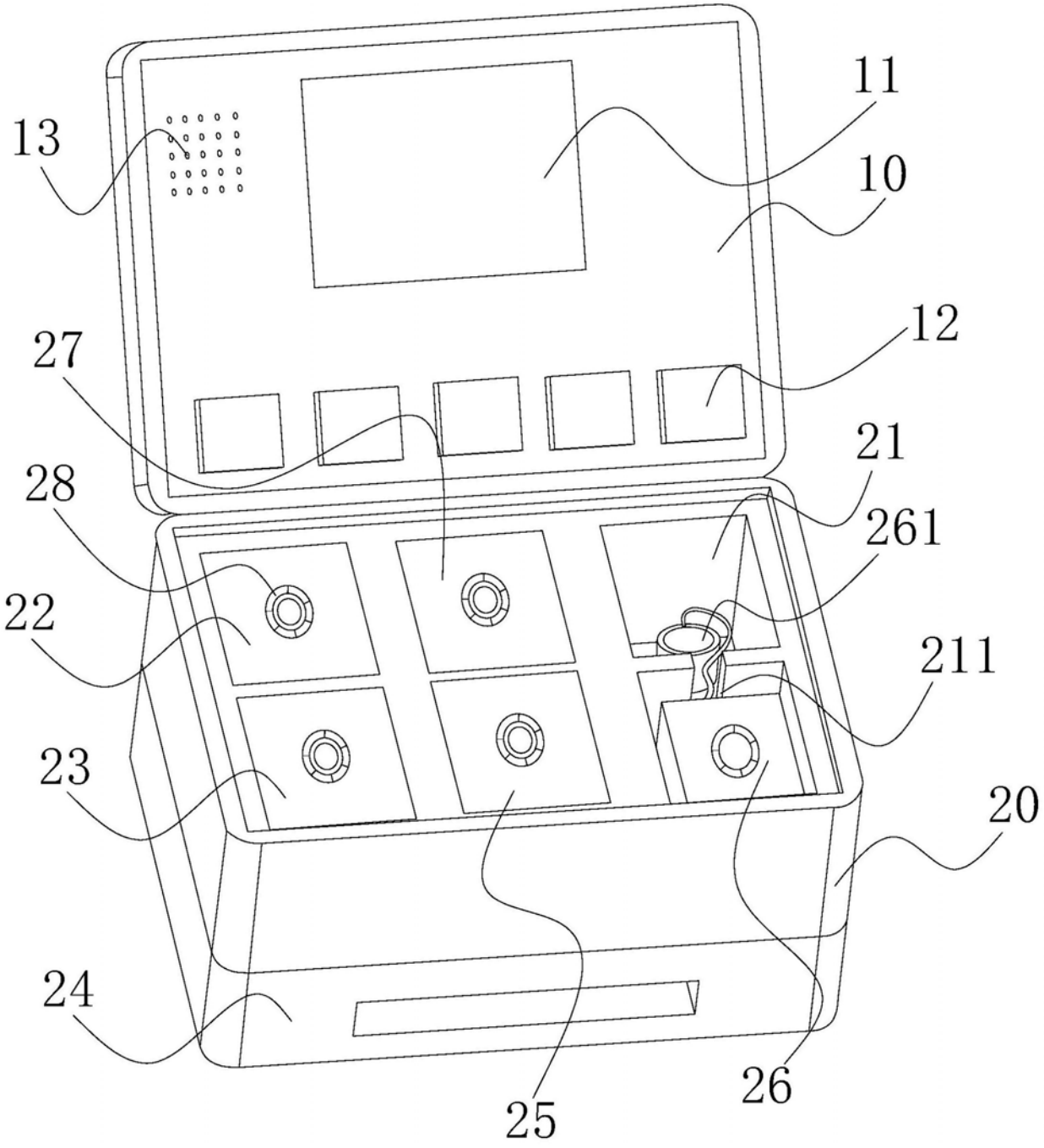

图1

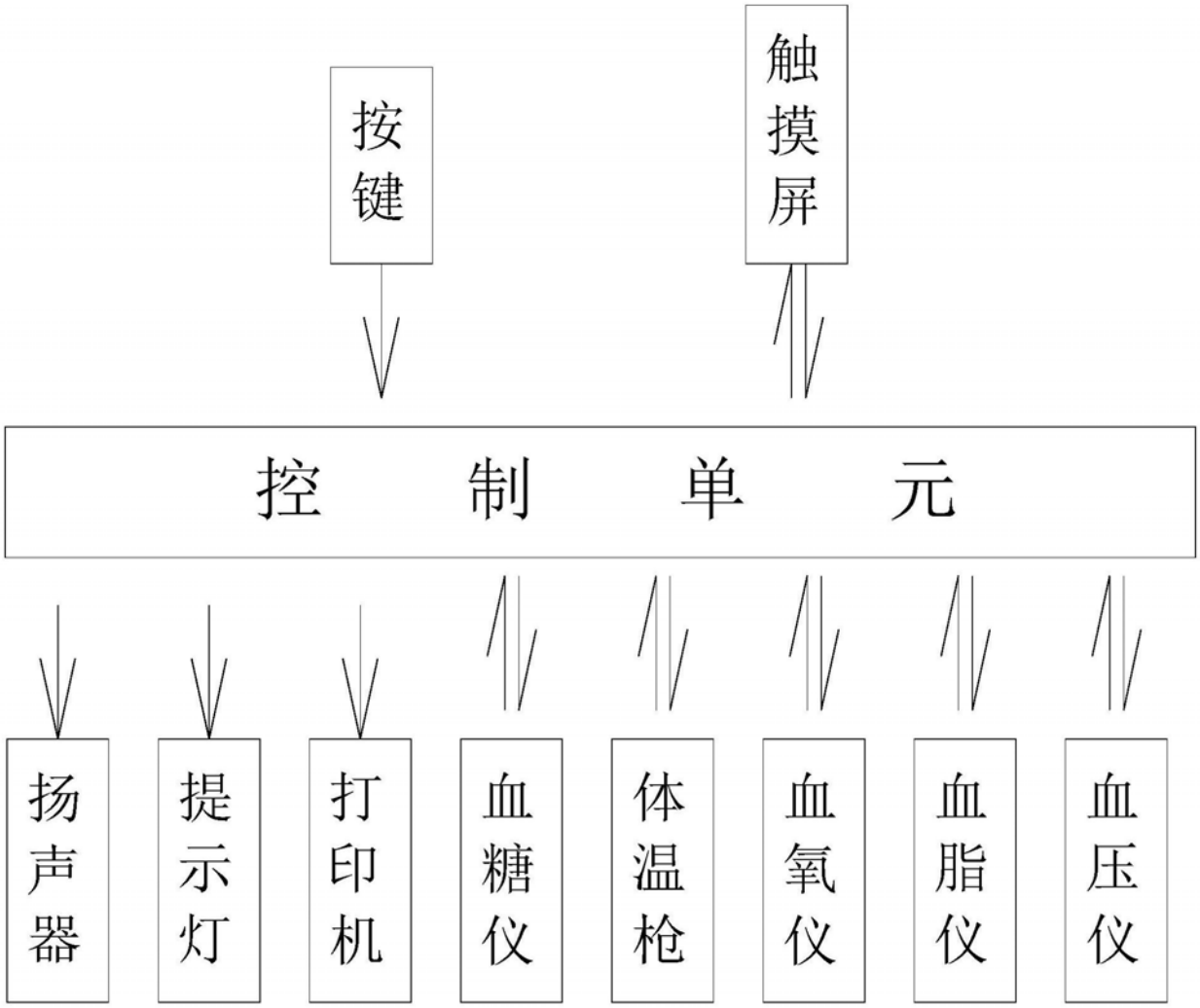

图2

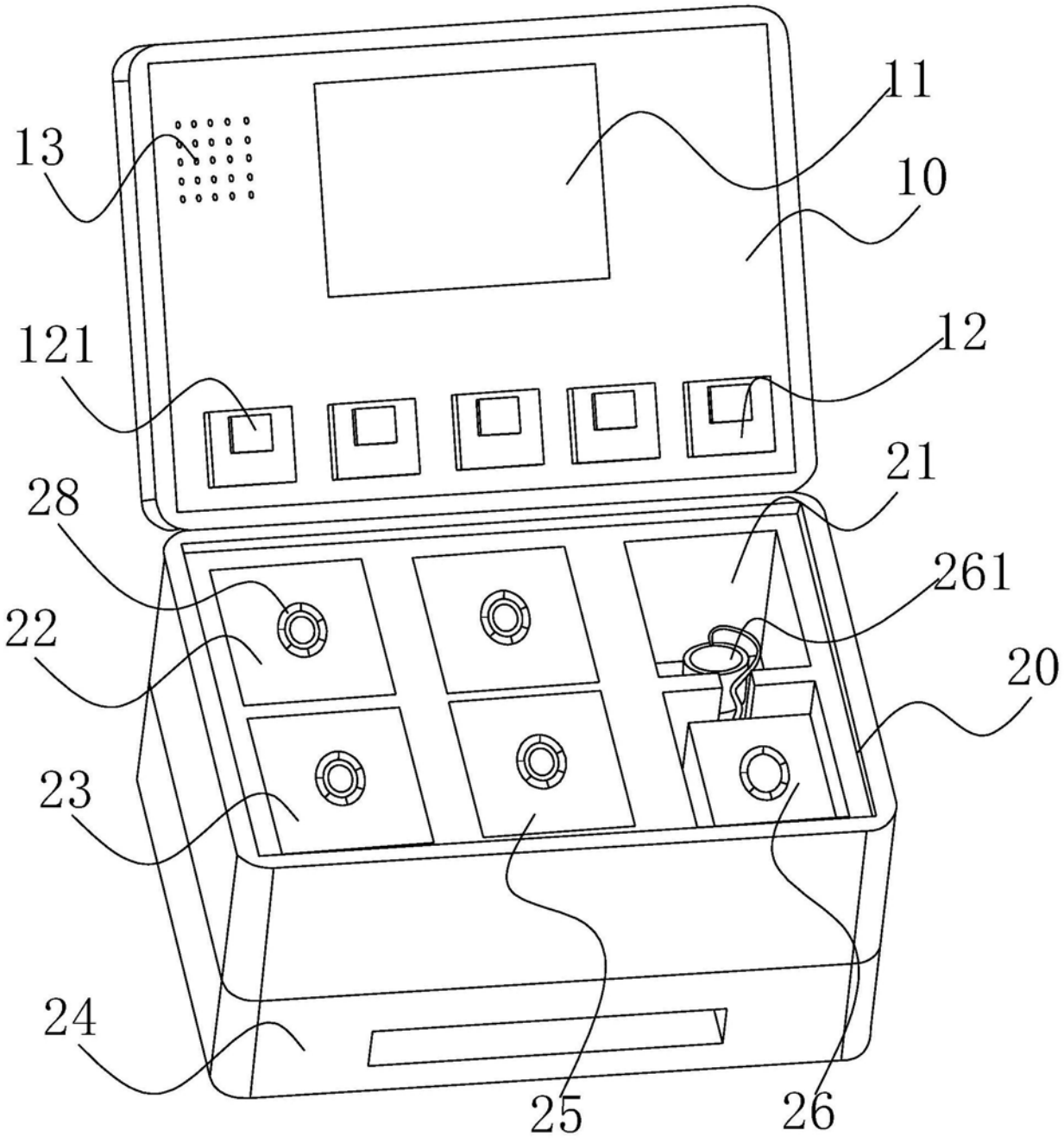

图3

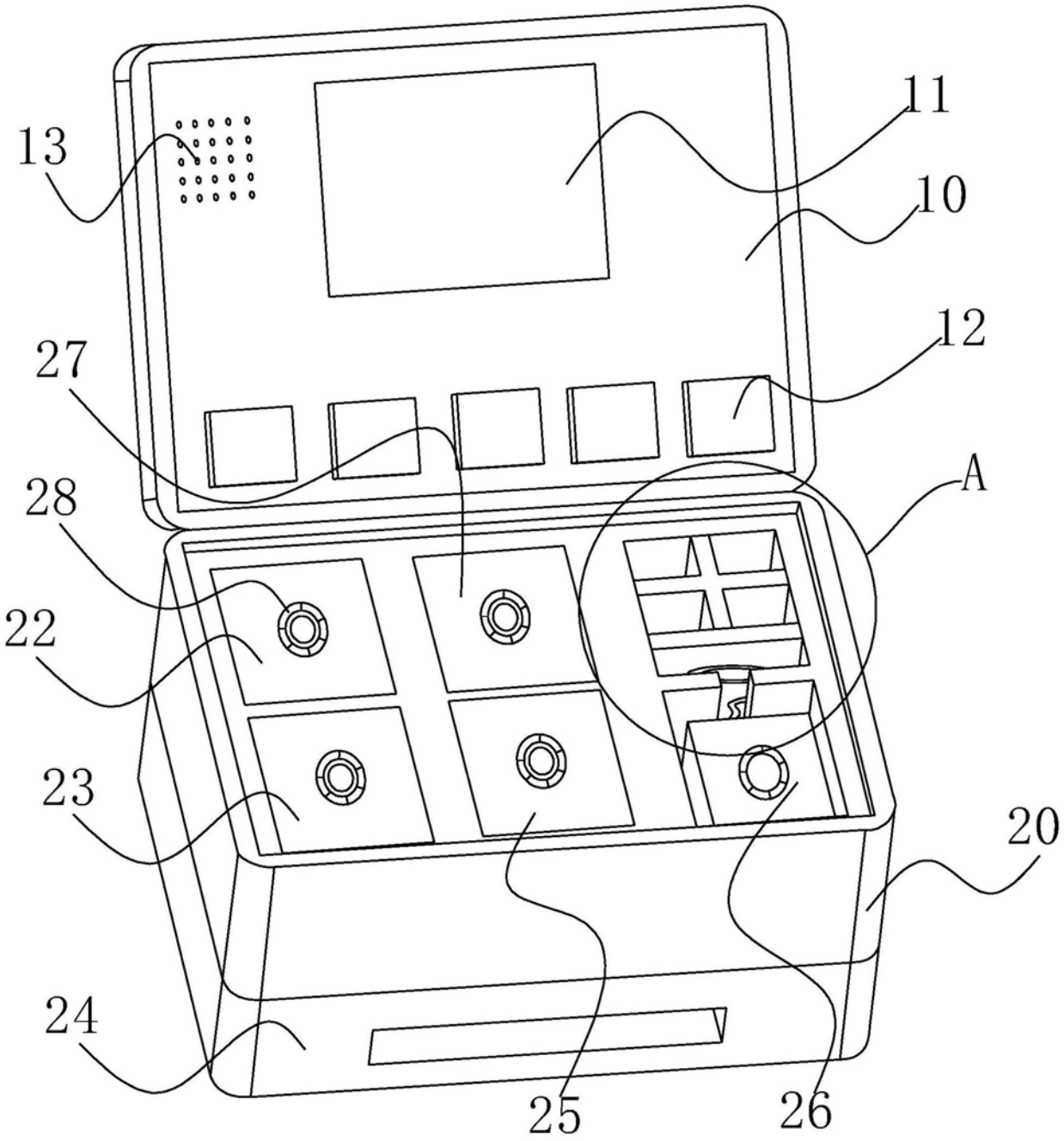

图4

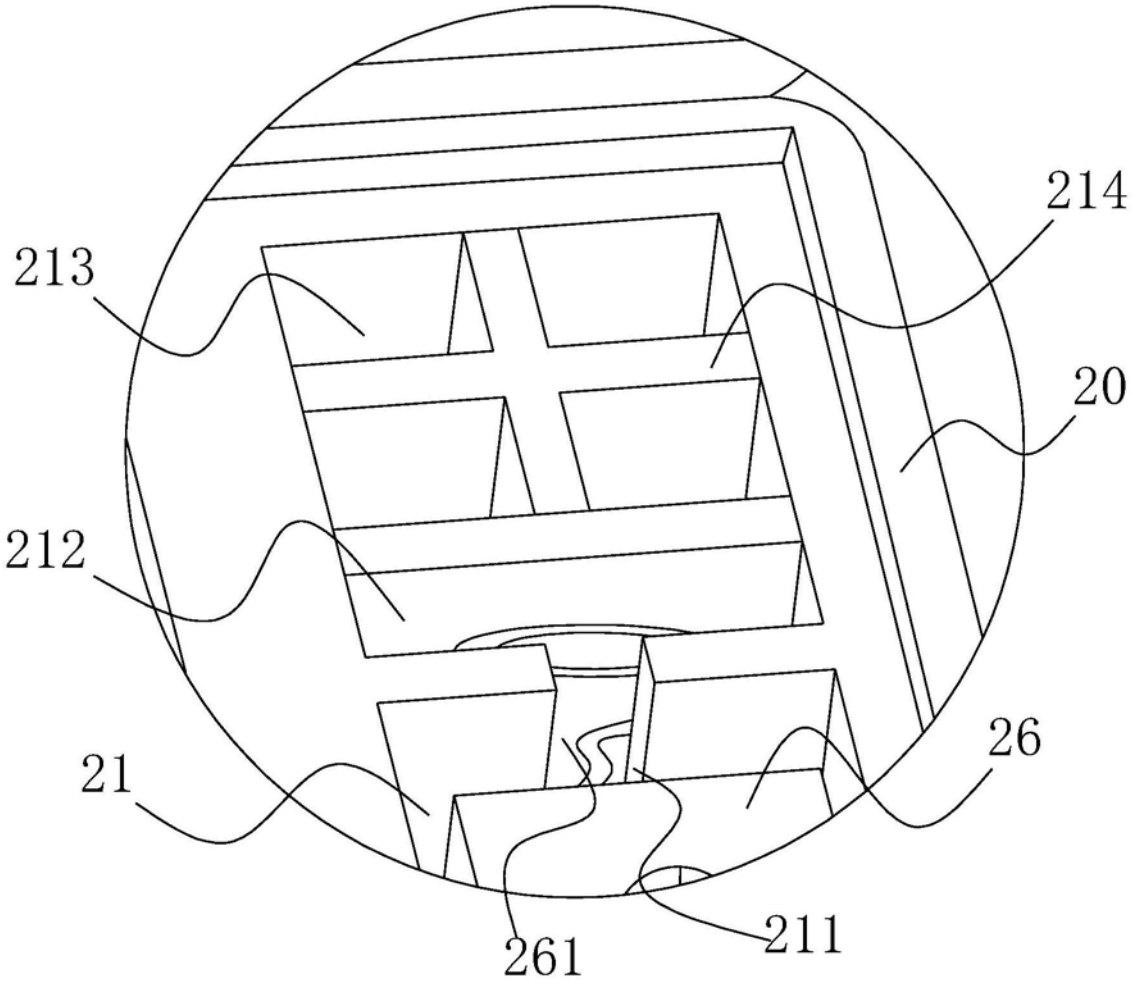

图5

专利名称(译)	一种家庭用多参数健康检测一体机		
公开(公告)号	CN210384040U	公开(公告)日	2020-04-24
申请号	CN201920809360.4	申请日	2019-05-30
[标]发明人	魏平 罗超 高理		
发明人	魏平 罗超 高理 詹左		
IPC分类号	A61B50/30 A61B5/00		
代理人(译)	赵红欣 李斌		
外部链接	Espacenet SIPO		

摘要(译)

本实用新型公开了一种家庭用多参数健康检测一体机，包括第二箱体和铰接在第二箱体上的第一箱体，所述第二箱体的顶部开有六个容置槽，其中五个容置槽内分别设有体温枪、血糖仪、血氧仪、血脂仪和血压仪，另一个容置槽设置在血压仪的一侧且该容置槽与设置血压仪的容置槽之间设有通槽；所述体温枪、血糖仪、血氧仪、血脂仪和血压仪的顶部均设有提示灯；所述第二箱体的底部设有打印机；所述第一箱体朝向第二箱体的一侧面上分别设有触摸屏、扬声孔和五个按键，所述第一箱体的内部对应扬声孔设有扬声器，所述第一箱体的内部设有控制单元。本实用新型的健康检测一体机具有结构简单、使用方便、便于老年人进行操作、便于收纳等优点。

